OBRAZOVÁ ČÁST

T 815-2

SEZNAM NÁHRADNÍCH SOUČÁSTÍ

Publikace číslo 641

Obrazová část
Bildteil
Table section
Partie illustrée
Рисунки

SKUPINA 1. - MOTOR SE SPOJKOU

1.01	Motor se spojkou	815-2-001	2
02	Skříň klikova	815-2-002	3
03	Víko motoru spodní, nádrž olejová	815-2-003	4
04	Víko motoru spodní	815-2-004	5
05	Hřídel klikový	815-2-005	6
06	Víko přední, čistič oleje odstředivý	815-2-006	7
07	Čistič oleje odstředivý - součásti	443 745 029 800	8
08	Čerpadlo olejové 3-stupňové	815-2-007	9
09	Čerpadlo olejové 3-stupňové	815-2-008	10
10	Rezerva		
11	Chladič a čistič oleje	815-2-010	11
12	Rozvod motoru, hřídel váčkový, kola rozvodová	815-2-011	12
13	Válec, ojnice, písty	815-2-012	13
14	Hlava válce	815-2-013	14
15	Ventily, víko hlavy válce	815-2-014	15
16	Kompresor, pohon ventilátoru a čerpadla vstřikovacího	815-2-015	16
17	Kompresor 4131 - součásti	443 614 031 800	17
18	Ventilátor, pohon ventilátoru, spojka kapalinová	815-2-016	18
19	Skříň a hřídel ventilátoru	815-2-017	19
20	Potrubí sací a výfukové	815-2-018	20
21	Čerpadlo vstřikovací, potrubí paliva	815-2-019	21
22	Čerpadlo vstřikovací, potrubí paliva	815-2-020	22
23	Čerpadlo vstřikovací PV 8A 9S 917j - 1492 - součásti	443 711 011 492	23
24	Čerpadlo vstřikovací PV 10A 9S 917j - 1493 - součásti	443 711 011 493	24

1.25	Čerpadlo vstřikovací PV 10A 9S 917j - 1489 - součásti	443 711 011489	25
26	Čerpadlo vstřikovací PV 12A 9S 917j - 3400 - součásti	443 711 013 400	26
27	Regulátor výkonnostní - součásti	443 979 612 879	27
28	Regulátor omezovací - součásti	443 979 612 169	28
29	Čerpadlo podávací - součásti	443 979 642 281	29
30	Přesuvník vstřiku - součásti	443 979 681 338	30
31	Vstřikovač - součásti	443 979 527 688	31
32	Spojka - součásti	443 979 620 788	32
33	Přidavač paliva - součásti	443 979 651 391	33
34	Kryty a vedení chladicího vzduchu k válcům	815-2-021	34
35	Součásti spojovací ke krytům motoru	815-2-022	35
36	Alternátor, spouštěč, držáky motoru	815-2-023	36
37	Alternátor - součásti	443 113 516 830	37
38	Spouštěč - součásti	443 115 187 724/1	38
39	Spouštěč - součásti	443 115 187 724/2	39
40	Skříň spojky, posilovač	815-2-024	40
41	Spojka s pohonem pomocným	815-2-025	41
42	Spojka s pohonem pomocným	815-2-026	42
43	Posilovač spojky - součásti	443 613 200 704	43

SKUPINA 2. - HŘÍDEL SPOJOVACÍ, PŘEVODOVKA A PŘÍDAVNÁ PŘEVODOVKA, POMOCNÉ POHONY A NAVIJÁK

2.01	Hřídel spojovací	815-2-027	44
02	Převodovka	815-2-028	45
03	Skříň převodovky	815-2-029	46
04	Vidlice, tyč zasouvací, hřídel hnací, unášeč	815-2-030	47
05	Hřídel a kola předlohová, hřídel hnaný a kola rychlosti	815-2-031	48
06	Tyč a vidlice zasouvací	815-2-032	49
07	Čerpadlo olejové, čistič oleje	815-2-033	50
08	Skříň řazení	815-2-034	51
09	Posilovač řazení	815-2-035	52
10	Pohony pomocné na převodovce	815-2-036	53
11	Pohon pomocný	815-2-037	54
12	Pohon pomocný	815-2-038	55
13	Pohon pomocný	815-2-039	56
14	Převodovka přídavná a skříň převodovky přídavné	815-2-040	57
15	Kolo hnací, pohon navijáku	815-2-041	58
16	Kolo hnací, buben brzdový, čelisti brzdy ruční	815-2-042	59
17	Kolo vložené, hřídel spodní	815-2-043	60
18	Součásti spojovací pro převodku a převod přídavný	815-2-044	61
19	Naviják - náhon, spojka	815-2-045	62
20	Naviják - skříň satelitu, brzda, pastorek	815-2-046	63
21	Naviják - skříň, talířové kolo, buben lana	815-2-047	64

SKUPINA 3. - NÁPRAVY, TROUBY NOSNÉ, PÉROVÁNÍ

Str.65

3.01	Nápravy přední a zadní	815-2-048	66
02	Skříně rozvodovek náprav předních	815-2-049	67
03	Polonápravy přední	815-2-050	68
04	Soukolí kuželové, hřídel spojovací nápravy přední	815-2-051	69
05	Hřídel kloubový	815-2-052	70
06	Čep otočný náprav předních, páka a klíč	815-2-053	71
07	Válec brzdový	815-2-054	72
08	Válec brzdový - součásti	443 612 164 003	73
09	Válec brzdový - součásti	443 612 193 017	74
10	Náboj kola předního, buben brzdový	815-2-055	75
11	Skříně rozvodovek náprav zadních	815-2-056	76
12	Polonápravy zadní	815-2-057	77
13	Soukolí kuželové, hřídel nápravy zadní	815-2-058	78
14	Čelisti brzdové náprav zadních, páka, klíč, válec brzdový	815-2-059	79
15	Válec brzdový - součásti	443 612 193 004	80
16	Náboj kola zadního, buben brzdový	815-2-060	81
17	Trouba nosná přední, diferenciál, válec ovládání	815-2-061	82
18	Trouba nosná přední, diferenciál, válec ovládání	815-2-062	83
19	Díl spojovací přední, diferenciál, válec ovládání	815-2-063	84
20	Trouba nosná přední, diferenciál, dělič	815-2-064	85
21	Válec ovládání	815-2-065	86

3.22	Náhon přední, diferenciál mezinápravový	815-2-066	87
23	Trouba nosná zadní, diferenciály	815-2-067	88
24	Válec ovládání	815-2-068	89
25	Díl spojovací zadní, diferenciál, válec ovládání	815-2-069	90
26	Pérování nápravy přední	815-2-070	91
27	Pérování nápravy přední	815-2-071	92
28	Pérování nápravy zadní	815-2-072	93
29	Pérování nápravy zadní	815-2-073	94
30	Tlumič teleskopický P 50x250	443 621 016 000	95
31	Příčníky, náhon rychloměru, hřídel spojovací	815-2-074	96
32	Kola disková	815-2-075	97
33	Válec brzdový - součásti	443 612 164 002	98

SKUPINA 4. - ŘÍZENÍ, PÁKY A TÁHLA

4.01	Volant, hřídel řízení a uzávěr řízení	815-2-076	99
02	Převodka řízení	815-2-077	100
03	Převodka řízení - součásti	815-2-078	101
04	Převodka řízení, hřídel řízení	815-2-079	102
05	Páka dvouramenná	815-2-080	103
06	Páka dvouramenná	815-2-081	104
07	Posilovač řízení a táhla	815-2-082	105
08	Posilovač řízení a táhla 8x8	815-2-173	106
09	Druh řízení posilového	815-2-083	107
10	Nádrž řízení posilového - součásti	336 676 155 215	108

SKUPINA 5. - RÁM A PŘÍSLUŠENSTVÍ PODVOZKU, BRZDOVÁ SOUSTAVA

-	Rám a příslušenství podvozku, brzdová soustava		Str.109
5.01	Rámy, šrouby upevňovací, točnice	815-2-084	110
02	Rámy, šrouby upevňovací	815-2-085	111
03	Rámy, šrouby upevňovací	815-2-086	112
04	Rámy, šrouby upevňovací	815-2-087	113
05	Rámy, šrouby upevňovací	815-2-088	114
06	Rám, šrouby upevňovací	815-2-089	115
07	Tlumič teleskopický součásti	443 621 015 010	116
08	Tlumič teleskopický součásti	443 621 701 000	117
09	Nárazník přední, plechy krycí	815-2-090	118
10	Nárazník zadní	815-2-091	119
11	Blatníky zadní, nárazník zadní	815-2-092	120
12	Blatníky zadní	815-2-093	121
13	Blatníky zadní	815-2-094	122
14	Skříň autobaterie	815-2-095	123
15	Držák kola náhradního	815-2-096	124
16	Čistič vzduchu, sací potrubí	815-2-097	125
17	Čistič vzduchu, sací potrubí	815-2-098	126
18	Čistič vzduchu, sací potrubí	815-2-099	129
19	Čistič vzduchu - součásti	443 743 388 800	130
20	Potrubí výfukové	815-1-100	131
21	Potrubí výfukové	815-2-101	132
22	Brzda výfuková	815-2-102	133
23	Válec vzduchový - součásti	443 612 131 000	134
24	Nádrž paliva a vedení paliva	815-2-103	135
25	Nádrž paliva a vedení paliva	815-2-104	136

5.26	Čistič paliva jemný - součásti	443 741 111 000	137
27	Čistič paliva hrubý - součásti	443 979 731 252	138
28	Čerpadlo - součásti	443 979 642 261	139
29	Vedení vzduchotlakové	815-2-105	140
30	Okruh servoovládání a vzduchové pérování	815-2-106	141
31	Okruh nouzové a parkovací brzdy	815-2-107	142
32	Okruh brzdový náprav zadních	815-2-108	143
33	Okruh brzdový náprav předních	815-2-109	144
34	Vedení vzduchotlakové k hlavicím	815-2-110	145
35	Vedení vzduchotlakové - součásti	815-2-111	146
36	Vedení vzduchotlakové - součásti	815-2-112	147
37	Vedení vzduchotlakové - součásti	815-2-113	148
38	Regulátor tlaku - součásti	443 612 015 809	149
39	Pumpa protimrazová - součásti	443 612 011 000	150
40	Jímka kondenzační - součásti	443 612 051 801	151
41	Vzduchotlakové vedení - součásti	815-2-114	152
42	Vzduchotlakové vedení - součásti	815-2-115	153
43	Brzdič přívěsu - součásti	443 612 302 001	154
44	Brzdič hlavní - součásti	443 612 226 005	155
45	Brzdič přívěsu - součásti	443 612 305 702	156
46	Vedení vzduchotlakové - součásti	815-2-116	157
47	Ventil ovládací - součásti	443 612 280 001	158
48	Hlavice spojková s ventilem - součásti	443 612 387 700	159
49	Ventil jistící - součásti	443 612 074 700	160
50	Ventil regulační - součásti	443 612 280 704	161
51	Ventil zpětný - součásti	443 612 081 001	162
52	Válec brzdový pružinový - součásti	443 612 193 010	163
53	Vedení vzduchotlakové - součásti	815-2-117	164
54	Kohout uzavírací - součásti	443 612 356 001	165

5.55	Vedení vzduchotlakové - součásti	815-2-118	166
56	Kohout přímý	443 612 378 000	167
57	Tlumič výfuku, potrubí výfukové	815-2-172	168

SKUPINA 6 - 7. BUDKA RIDIČE, VYBAVA BUDKY NASTAVBA

-	Budka řidiče, výbava budky, nástavba		Str 169
6.01	Budka řidiče, uložení	815-2-119	170
02	Skla oken předních a bočních, těsnění	815-2-120	171
03	Kryt přední	815-2-121	172
04	Kryty přední	815-2-122	173
05	Dveře budky řidiče, zařízení pro spouštění oken	815-2-123	174
06	Výplň dveří ovládání	815-2-124	175
07	Víka budky	815-2-125	176
08	Výplň střechy	815-2-126	177
09	Potahy budky	815-2-127	178
10	Deska přístrojová, koberce	815-2-128	179
11	Sedadla, omývač oken, clona rukojeť schránky na doklady a nářadí	815-2-129	180
12	Sedadlo řidiče - součásti	442 994 420 271	181
13	Sedadlo řidiče - součásti	442 994 420 091	182
14	Lehátko, záclonové tyče	815-2-130	183
15	Podpěra budky, zrcadlo zpětné, těsnění	815-2-131	184
16	Vzduchovod k motoru, krycí plechy	815-2-132	185
17	Kryty motoru spodní	815-2-133	186
18	Kryty motoru zadní	815-2-134	187
19	Kryty motoru zadní	815-2-135	188
20	Blatníky, krycí plechy	815-2-136	189
21	Blatníky, krycí plechy	815-2-137	190
22	Blatníky, krycí plechy	815-2-138	191
23	Blatníky, krycí plechy	815-2-139	192
24	Rozvod teplého vzduchu s příslušenstvím	815-2-140	193
25	Rozvod teplého vzduchu s příslušenstvím	815-2-141	194

6.26	Topení - součásti	443 522 756 704/1	Str 195
27	Topení - součásti	443 522 756 704/2	196
28	Topení - součásti	443 522 756 713/1	197
29	Topení - součásti	443 522 756 713/2	198
30	Ovládání topení a kapoty	815-2-142	199
31	Okruh sklápění budky a zvedání kola náhradního	815-2-143	200
32	Okruh sklápění budky	815-2-144	201
33	Táhla a páky k zajištění odklopné kabiny	815-2-145	202
34	Ovládání čerpadla vstřikovacího	815-2-146	203
35	Ovládání čerpadla vstřikovacího	815-2-147	204
36	Ovládání spojky	815-2-148	205
37	Ovládání spojky	815-2-149	206
38	Válec hlavní - součásti	443 611 012 000	207
39	Ovládání brzd	815-2-150	208
40	Ovládání převodu	815-2-151	209
41	Ovládání převodu	815-2-152	210
42	Ovládání sklápění korby	815-2-153	211
43	Ovládání sklápění korby	815-2-154	212
44	Ovládání sklápění korby	815-2-155	213
45	Nádrž olejová - součásti	815-2-171	214
46	Ventil pneumatický - součásti	337 261 130 101	215
47	Válec teleskopický - součásti	336 313 312 700	216
48	Válec teleskopický - součásti	336 313 312 400	217
49	Přístroje elektrické - spínače	815-2-156	218
50	Elektrovýstroj na budce řidiče	815-2-157	219
51	Stěrač dvourychlostní	443 122 085 081	220

6.52	Náhon pákový stírátek	443 124 084 010	221
53	Stírátko - součásti	443 123 195 020	222
54	Elektrovýstroj na budce řidiče	815-2-158	223
55	Elektrovýstroj na úplném voze	815-2-159	224
56	Elektrovýstroj na úplném voze	815-2-160	225
57	Svítilna obrysová - součásti	443 312 309 109	226
58	Svítilna směrová, stropní - součásti	443 312 177 103	227
59	Světlomet asymetrický - součásti	443 311 722 103	228
60	Svítilna zadní - součásti	443 312 236 103	229
61	Přehled montovaných žárovek	815-2-161	230
62	Kolo rozváděcí, elektromotor	815-2-162	231

SKUPINA 7.

7.01	Korba S1 se zadním čelem	815-2-163	Str. 232
02	Plošina s bočnicemi	815-2-164	233
03	Příslušenství plošiny - S1V	815-2-165	234
04	Příslušenství plošiny - S3V	815-2-166	235
05	Plošina s bočnicemi	815-2-167	236
06	Příslušenství plošiny	815-2-168	237
07	Plošina vybavená	815-2-169	238
08	Držák náhradního kola(lankový)	815-2-170	239

Skupina 1

MOTOR SE SPOJKOU

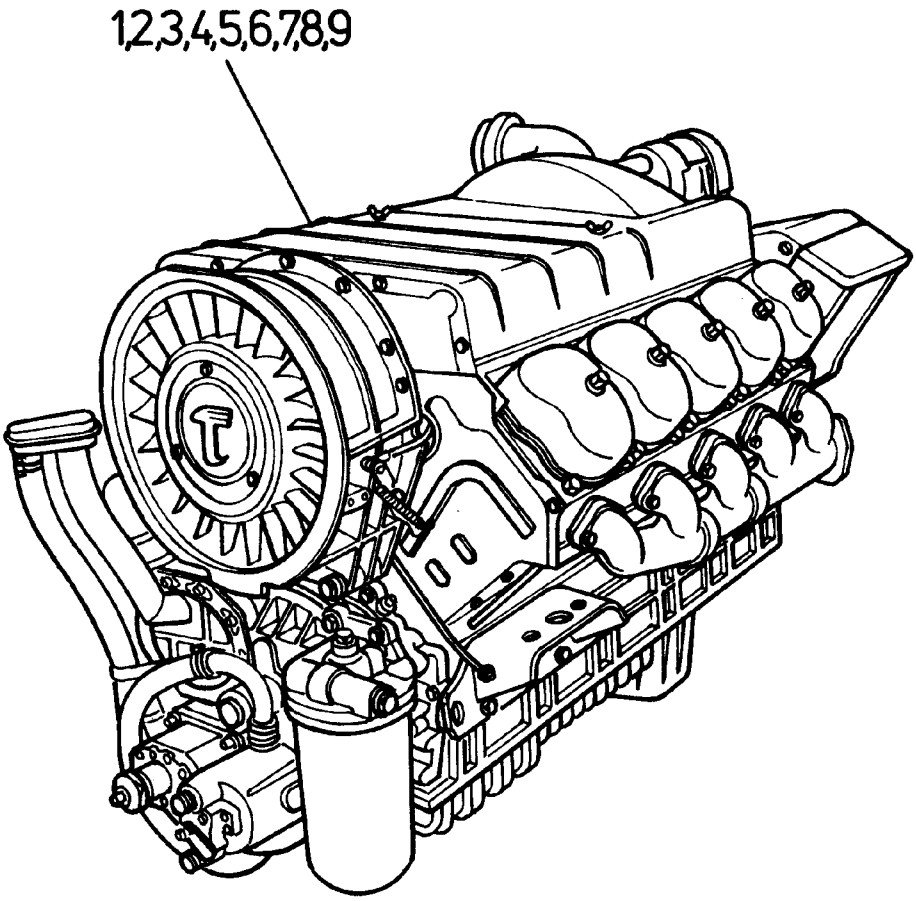
1,2,3,4,5,6,7,8,9

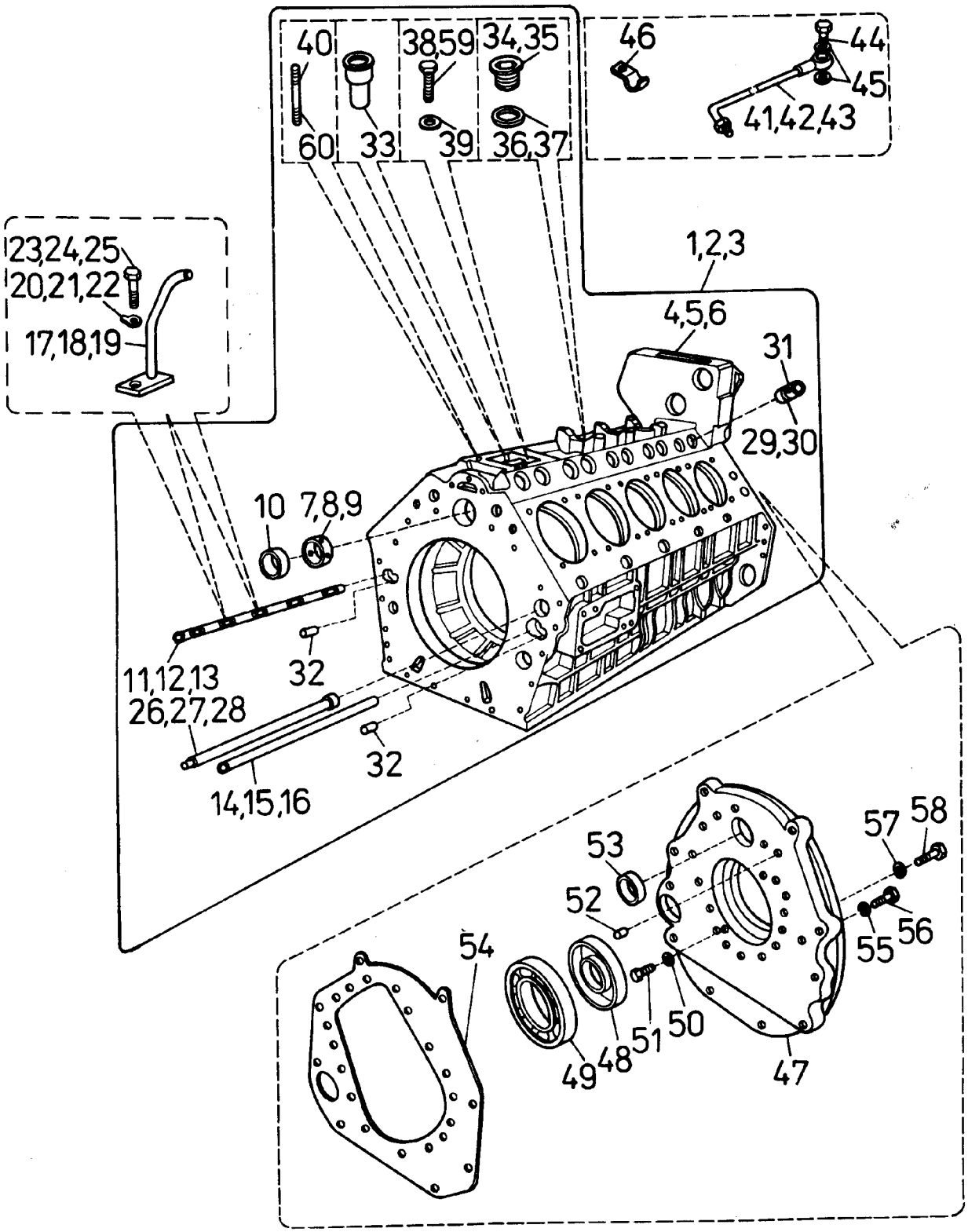
40
38,59
34,35
46
44
45
41,42,43
60
33
39
36,37
23,24,25
20,21,22
17,18,19
1,2,3
4,5,6
31
29,30
10
7,8,9
11,12,13
26,27,28
32
32
14,15,16
53
52
54
57
58
55
56
49
48
51
50
47

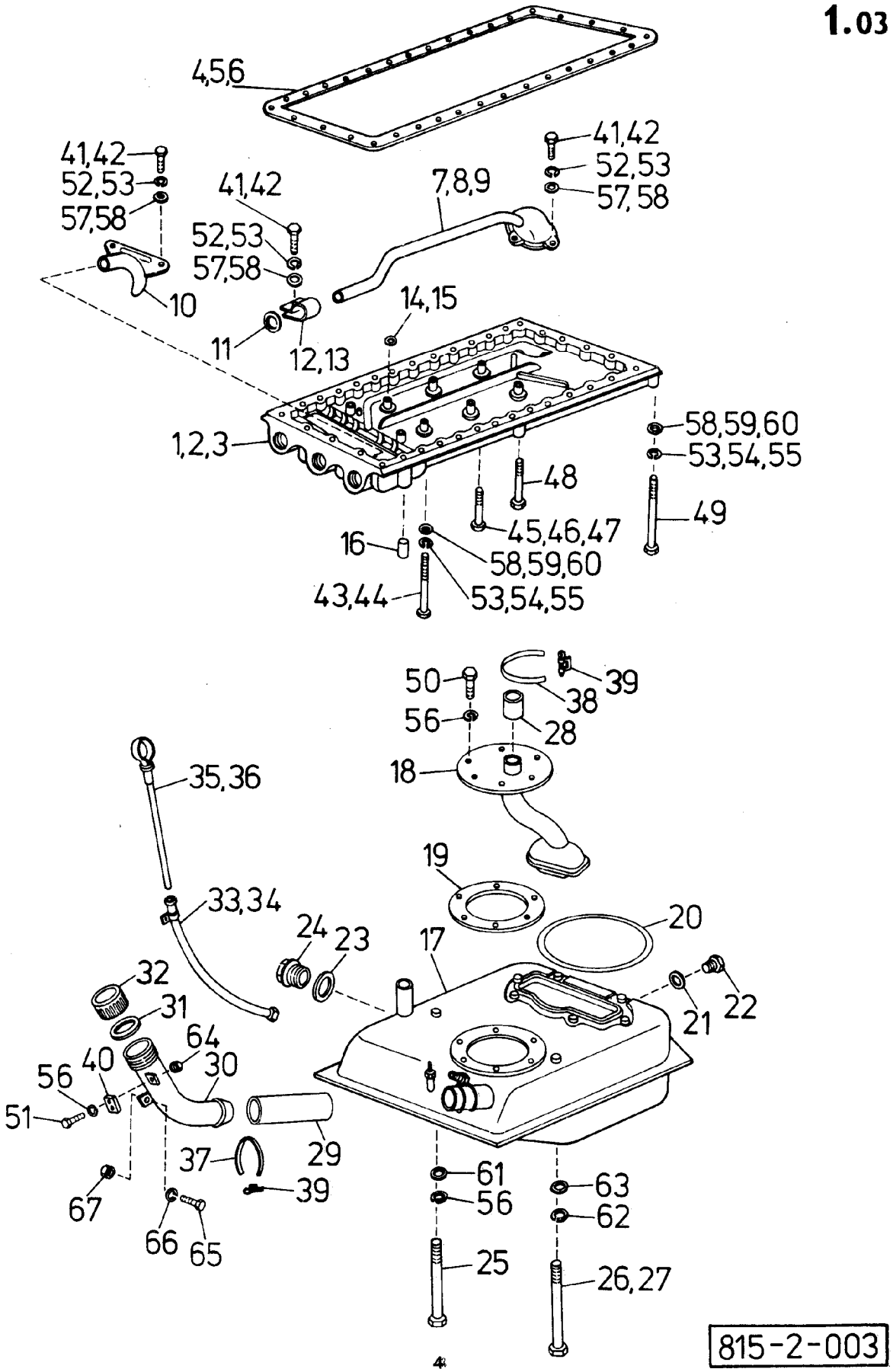
4,5,6
41,42
52,53
57,58
41,42
52,53
57,58
7,8,9
41,42
52,53
57,58
10
11
12,13
14,15
1,2,3
58,59,60
53,54,55
48
49
45,46,47
16
58,59,60
43,44
53,54,55
50
39
38
56
28
18
35,36
19
33,34
24
23
17
20
32
31
22
21
64
40
30
56
51
29
37
39
61
63
56
62
67
66
65
25
26,27
815-2-003

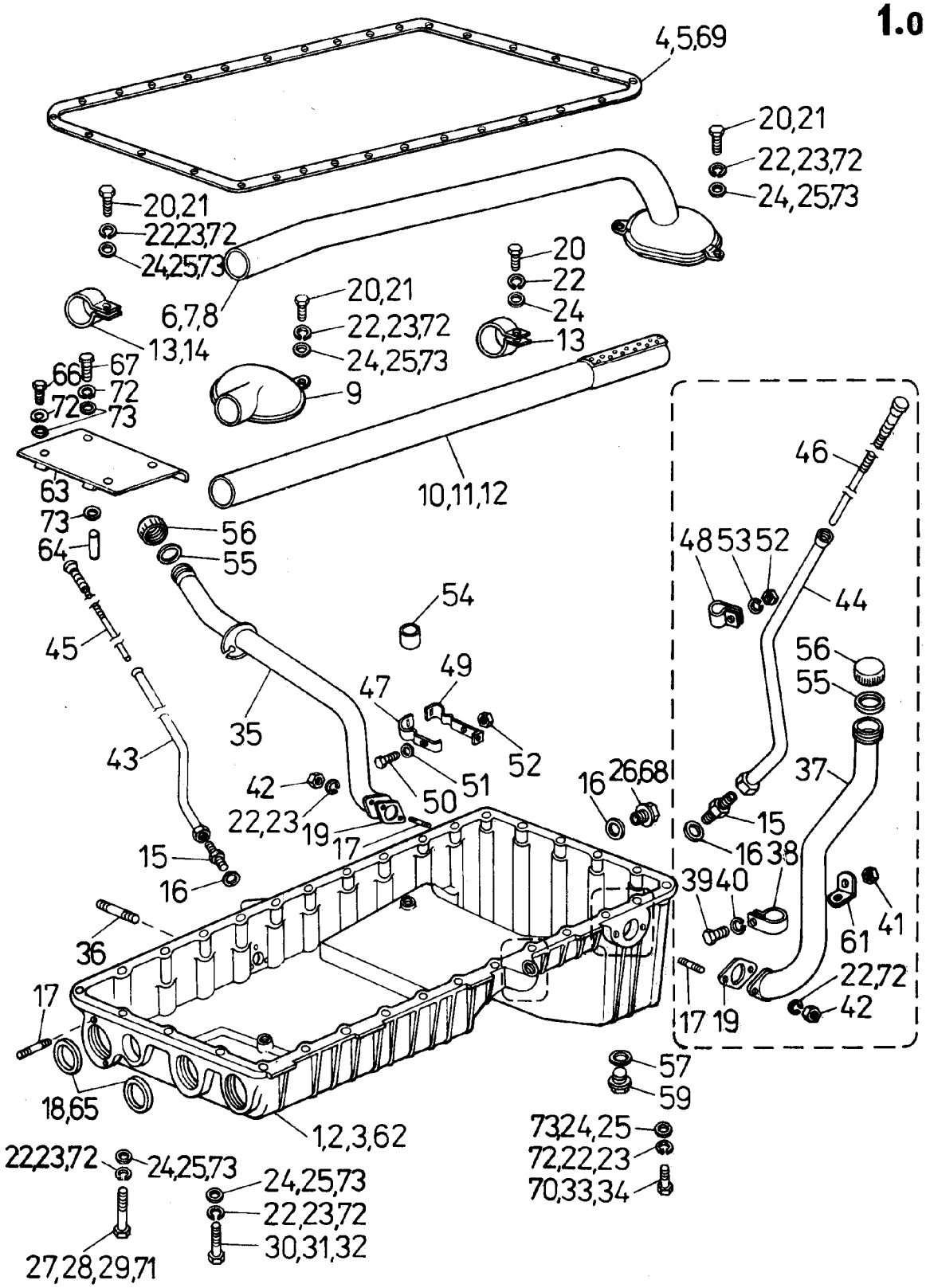
4,5,69
20,21
22,23,72
24,25,73
20,21
22,23,72
24,25,73
6,7,8
20
22
24
13
20,21
22,23,72
24,25,73
13,14
66
67
72
72
73
9
63
10,11,12
73
64
56
55
54
45
35
47
49
52
43
42
22,23
19
17
50
51
16
26,68
15
16
15
16
38
39
40
41
61
36
17
22,72
42
17
19
18,65
1,2,3,62
57
59
73,24,25
72,22,23
70,33,34
22,23,72
24,25,73
24,25,73
22,23,72
30,31,32
27,28,29,71
46
48
53
52
44
56
55
37

815-2-004

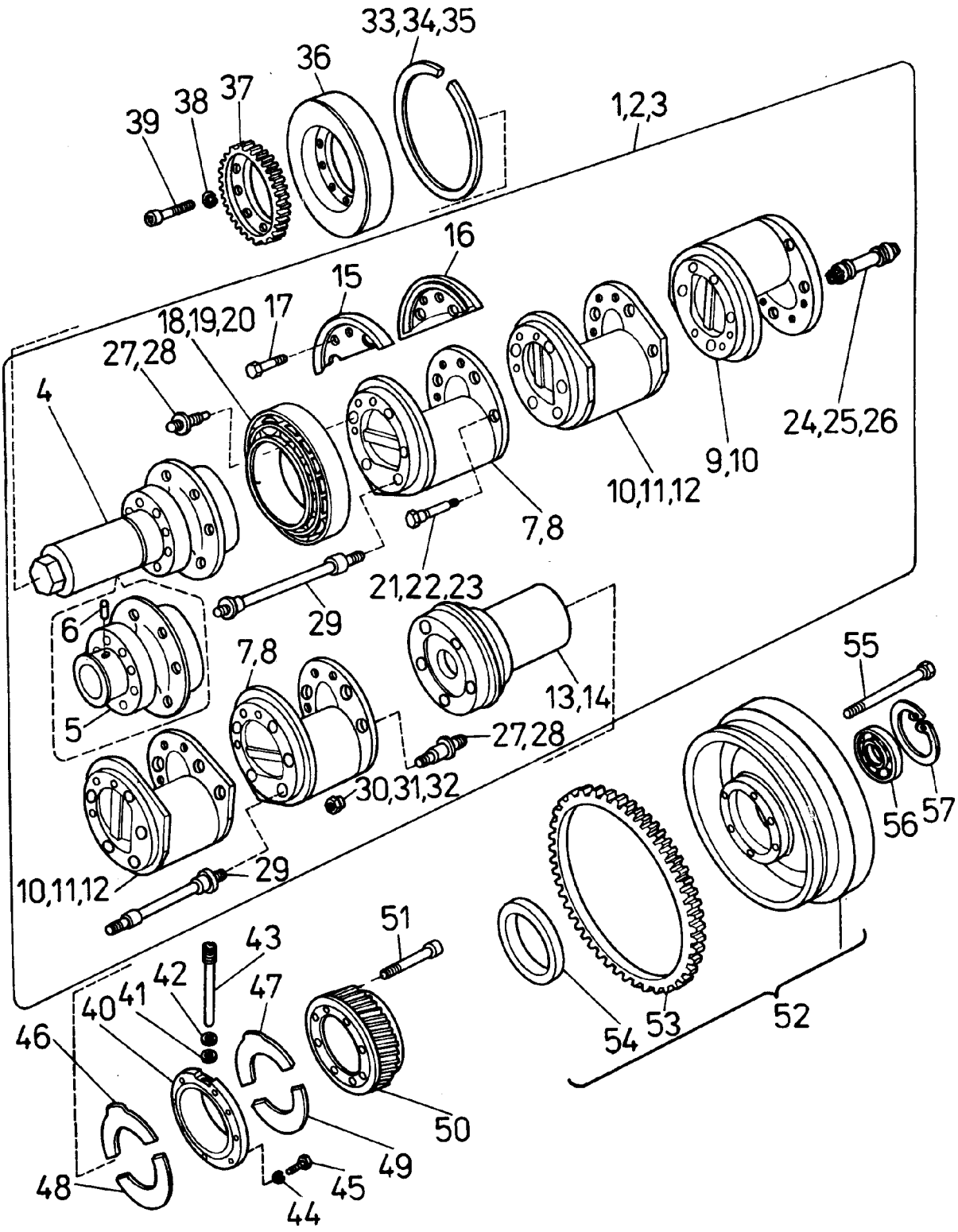
33,34,35
36
37
38
39
1,2,3
16
15
17
18,19,20
27,28
4
24,25,26
9,10
10,11,12
7,8
21,22,23
29
6
5
7,8
13,14
55
27,28
30,31,32
56
57
10,11,12
29
51
43
42
41
40
47
46
54
53
52
50
49
48
45
44

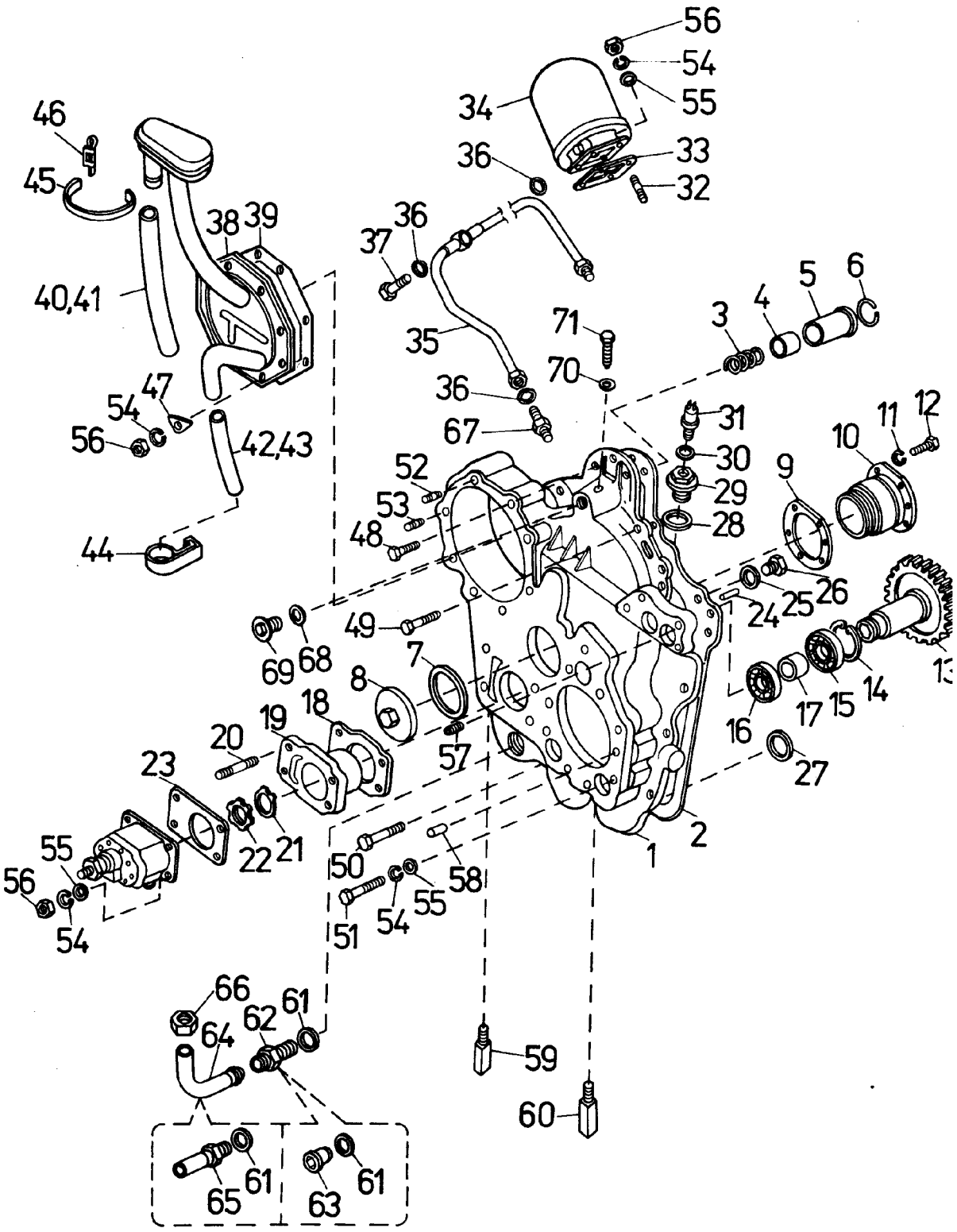
56
54
55
34
33
32
36
46
45
38
39
37
36
40,41
35
71
70
3
4
5
6
36
67
31
30
29
28
47
54
56
42,43
44
52
53
48
9
10
11
12
24
25
26
49
69
68
7
8
18
19
20
57
23
22
21
55
56
54
50
58
55
54
51
16
17
15
14
13
27
2
1
66
64
62
61
59
60
65
61
63
61

815-2-006

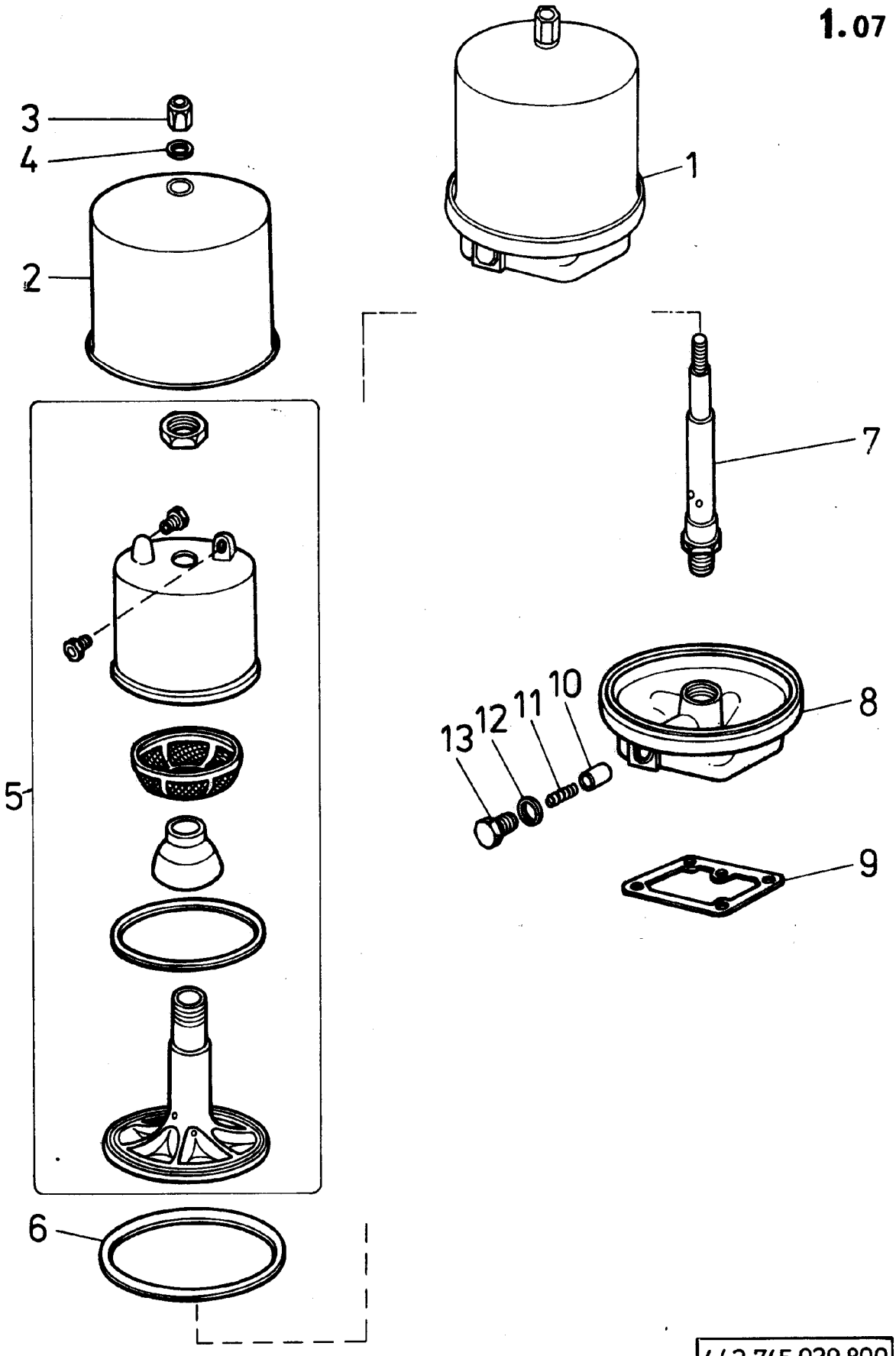

443 745 029 800

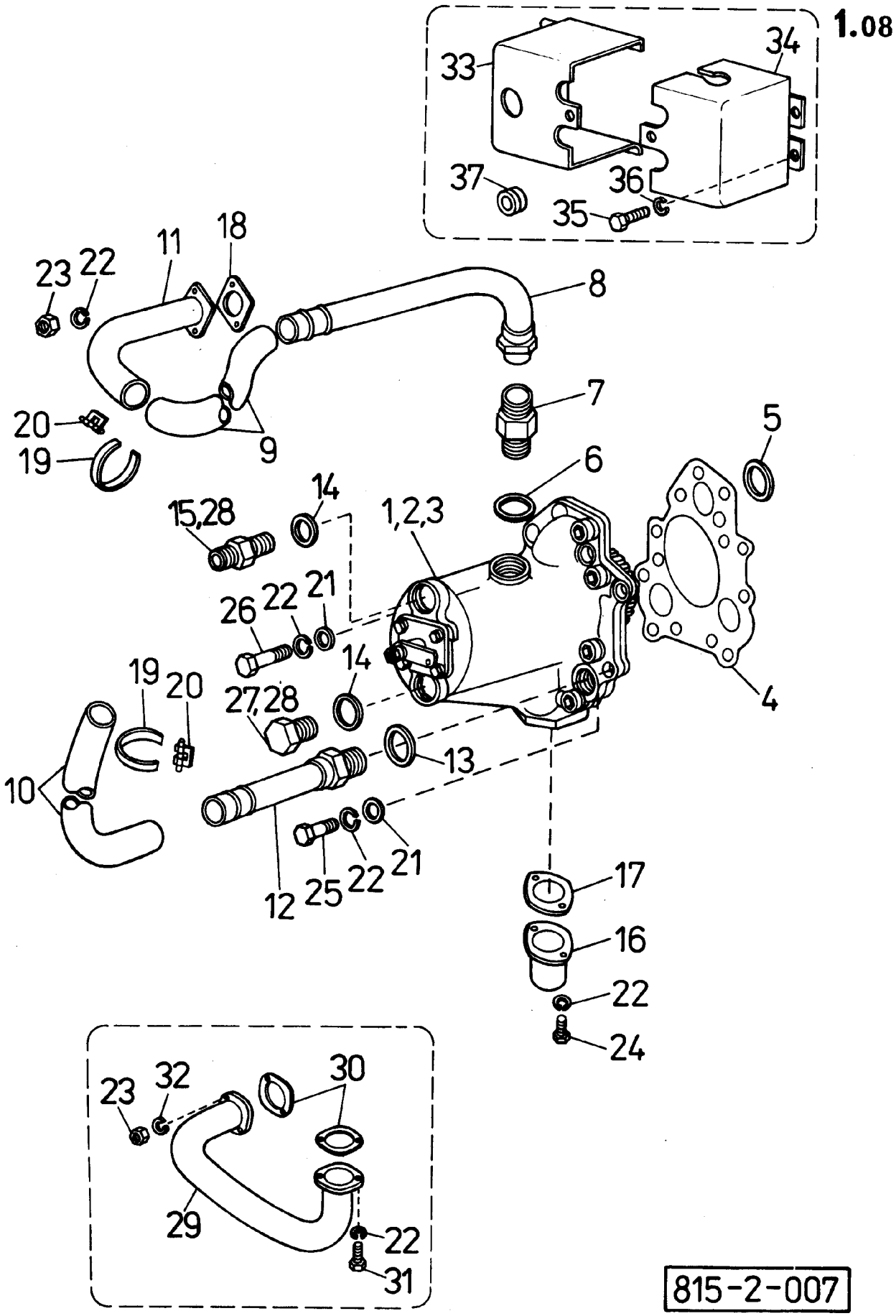
33
34
37
36
35
23
22
11
18
8
20
19
9
7
5
6
15,28
14
1,2,3
26
22
21
14
4
19
20
27,28
13
10
12
25
22
21
17
16
22
24
23
32
30
29
22
31

815-2-007

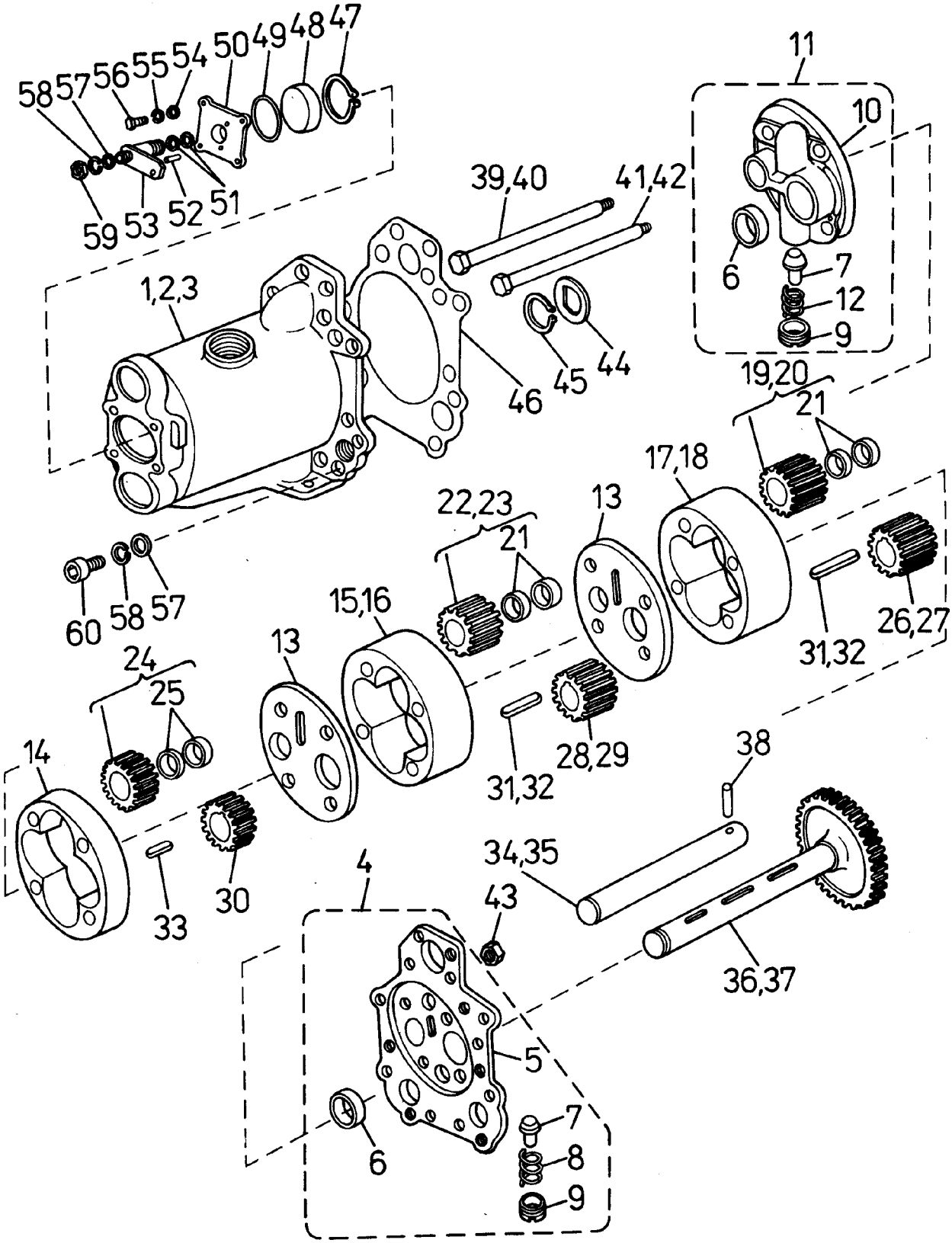
58
57
56
55
54
50
49
48
47
59
53
52
51
11
10
39,40
41,42
1,2,3
6
7
12
9
46
45
44
19,20
21
17,18
22,23
21
13
60
58
57
15,16
13
26,27
31,32
24
25
14
28,29
31,32
38
34,35
4
43
33
30
36,37
5
7
6
8
9

815-2-008

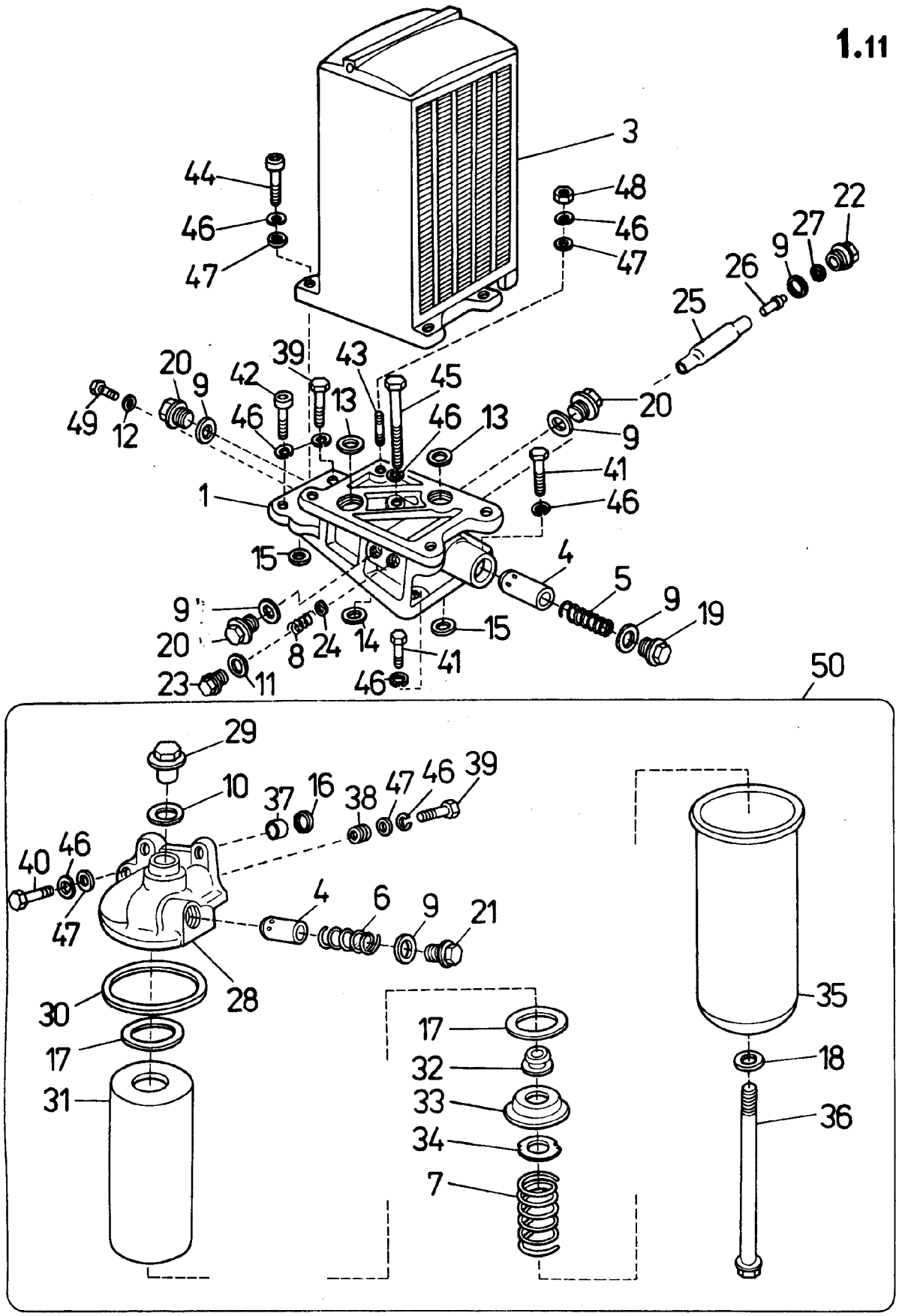
1.11
3
44
46
47
48
46
47
22
27
9
26
25
20
9
42
39
43
45
49
12
46
13
46
13
20
9
41
1
46
15
4
5
9
19
9
20
8
24
14
15
41
23
11
46
50
29
10
37
16
38
47
46
39
40
46
47
4
6
9
21
28
30
17
31
17
32
33
34
7
35
18
36

815-2-010

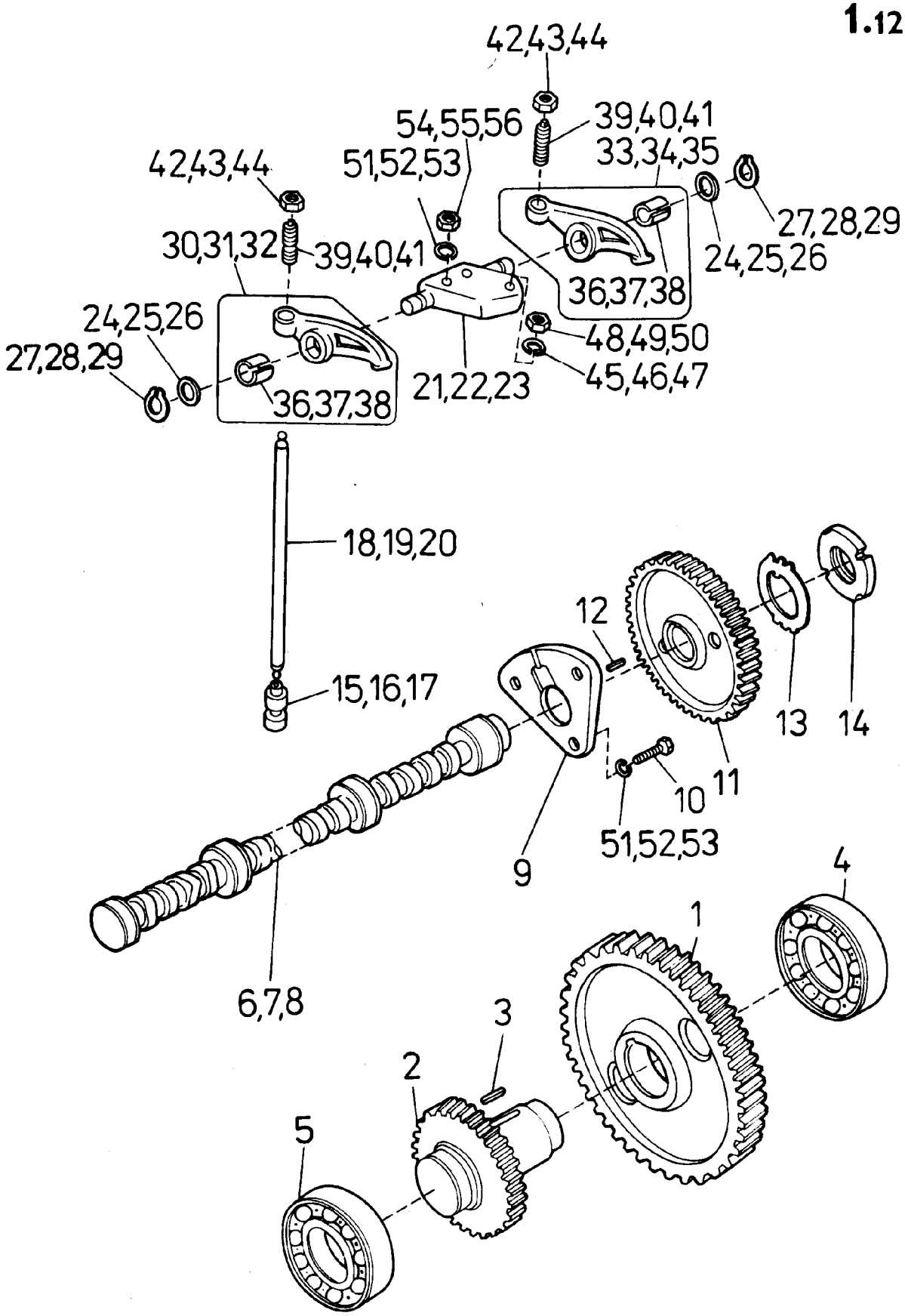
42,43,44
54,55,56
39,40,41
33,34,35
42,43,44
51,52,53
27,28,29
30,31,32
39,40,41
24,25,26
36,37,38
24,25,26
48,49,50
27,28,29
21,22,23
45,46,47
36,37,38
18,19,20
12
15,16,17
13
14
11
10
51,52,53
9
4
1
6,7,8
3
2
5

815-2-011

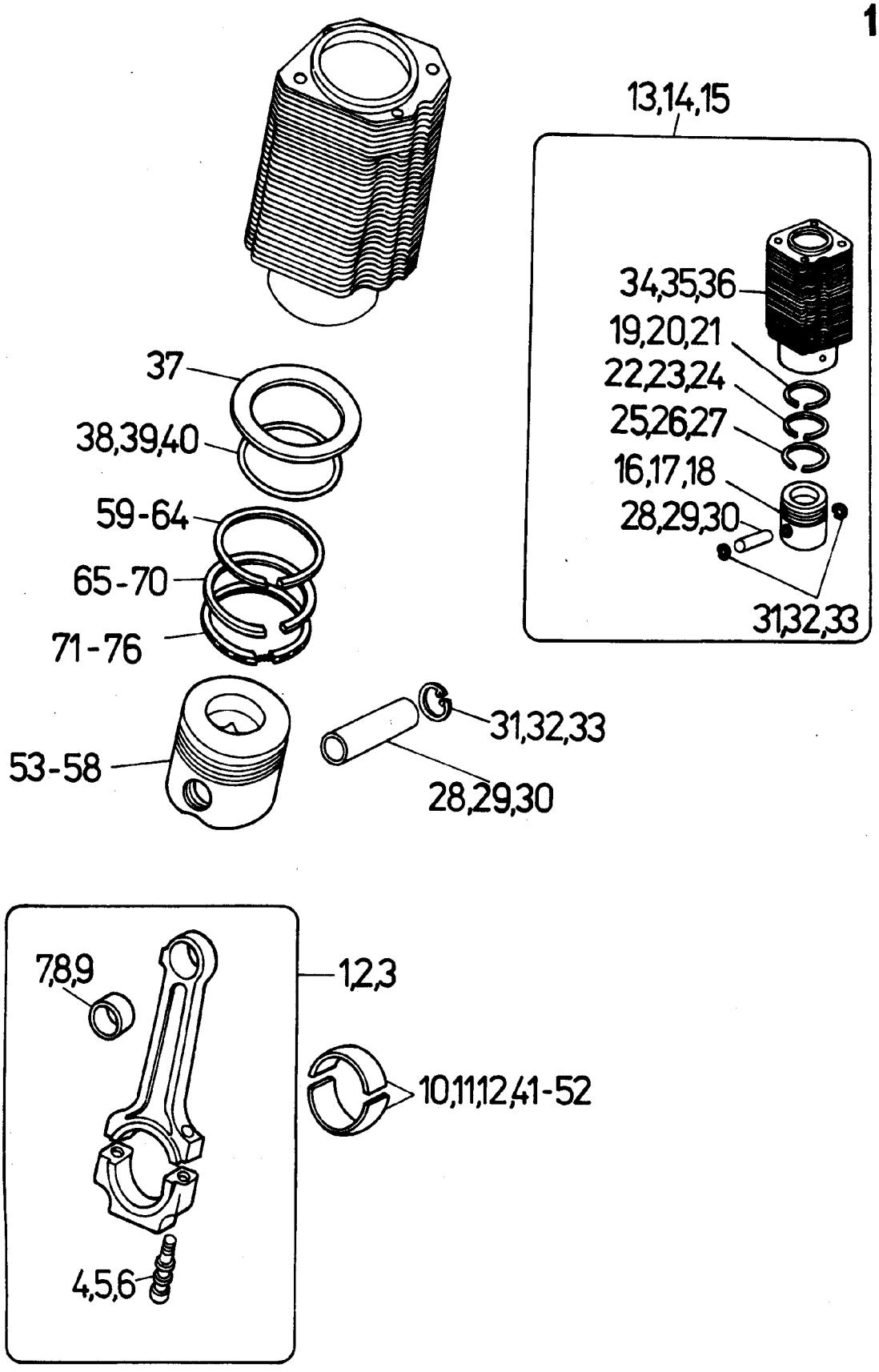
13,14,15
34,35,36
19,20,21
22,23,24
25,26,27
16,17,18
28,29,30
31,32,33
37
38,39,40
59-64
65-70
71-76
53-58
31,32,33
28,29,30
7,8,9
1,2,3
10,11,12,41-52
4,5,6

815-2-012

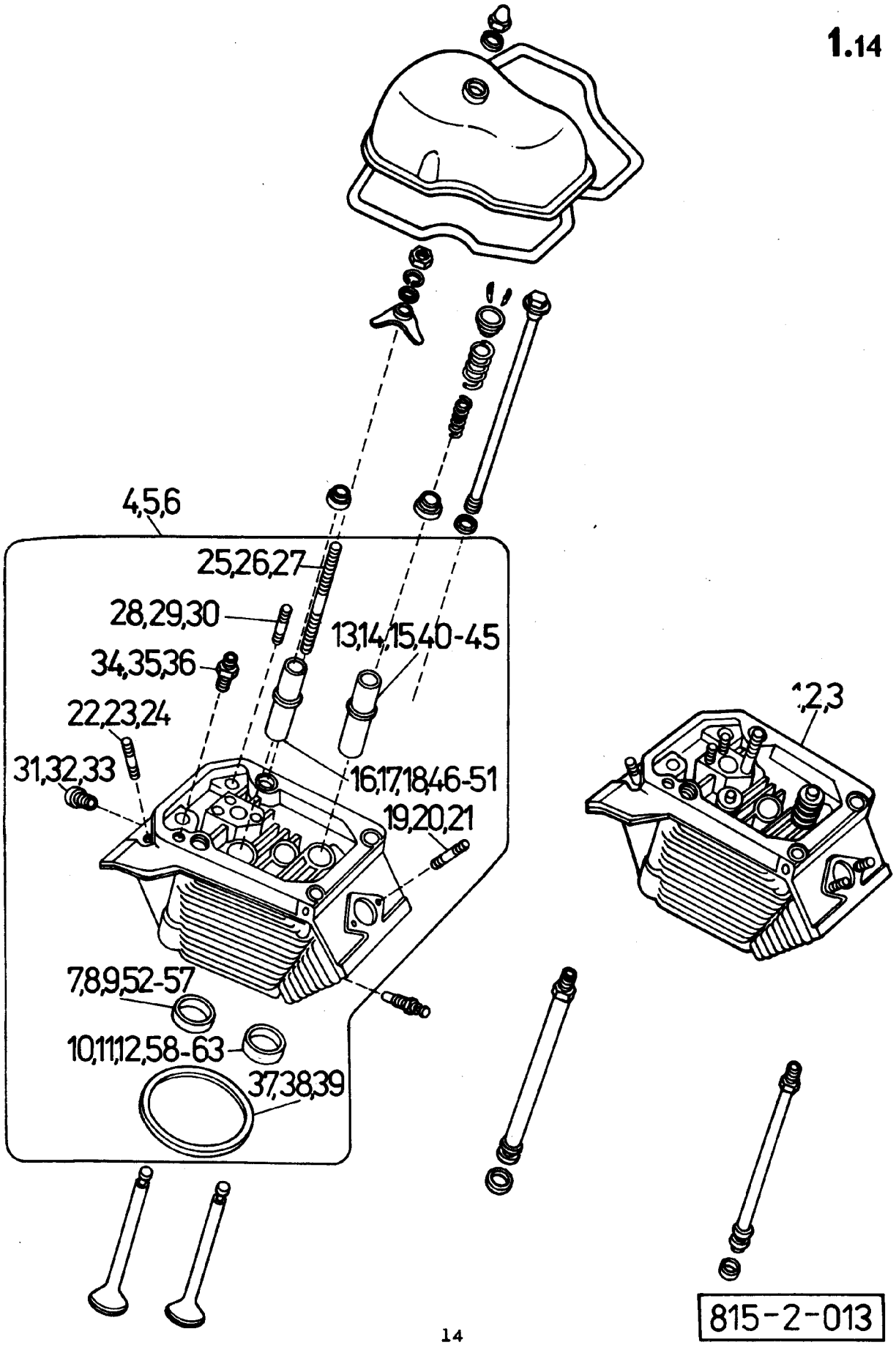
4,5,6
25,26,27
28,29,30
13,14,15,40-45
34,35,36
22,23,24
31,32,33
16,17,18,46-51
19,20,21
1,2,3
7,8,9,52-57
10,11,12,58-63
37,38,39
815-2-013

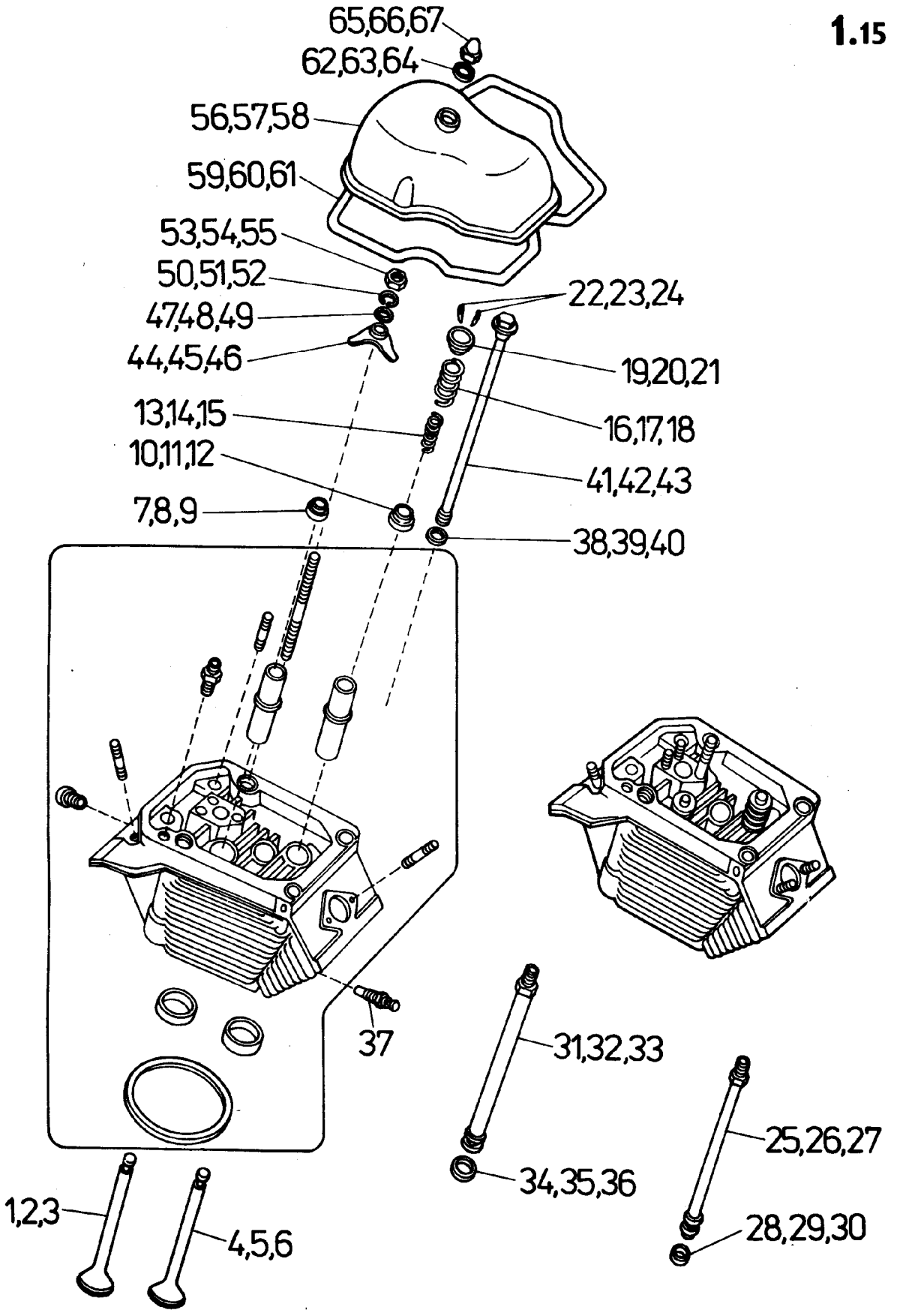
65,66,67
62,63,64
56,57,58
59,60,61
53,54,55
50,51,52
47,48,49
44,45,46
22,23,24
19,20,21
16,17,18
41,42,43
38,39,40
13,14,15
10,11,12
7,8,9
37
31,32,33
34,35,36
25,26,27
28,29,30
1,2,3
4,5,6

815-2-014

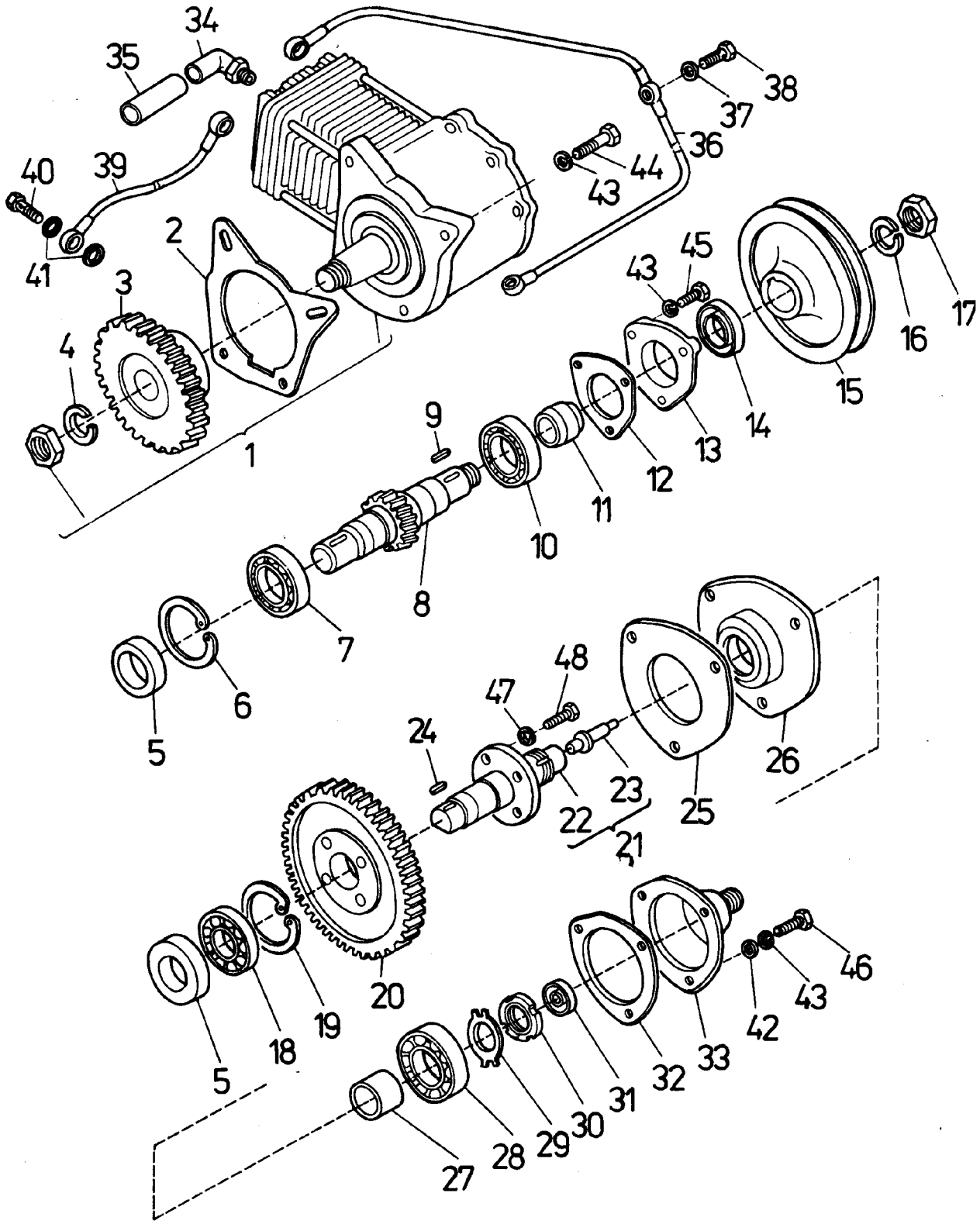
34
35
38
37
36
44
43
40
39
41
2
3
4
1
45
43
17
16
15
14
13
12
11
9
10
8
7
6
5
48
47
24
23
22
21
25
26
20
19
18
5
46
43
42
33
32
31
30
29
28
27

815-2-015

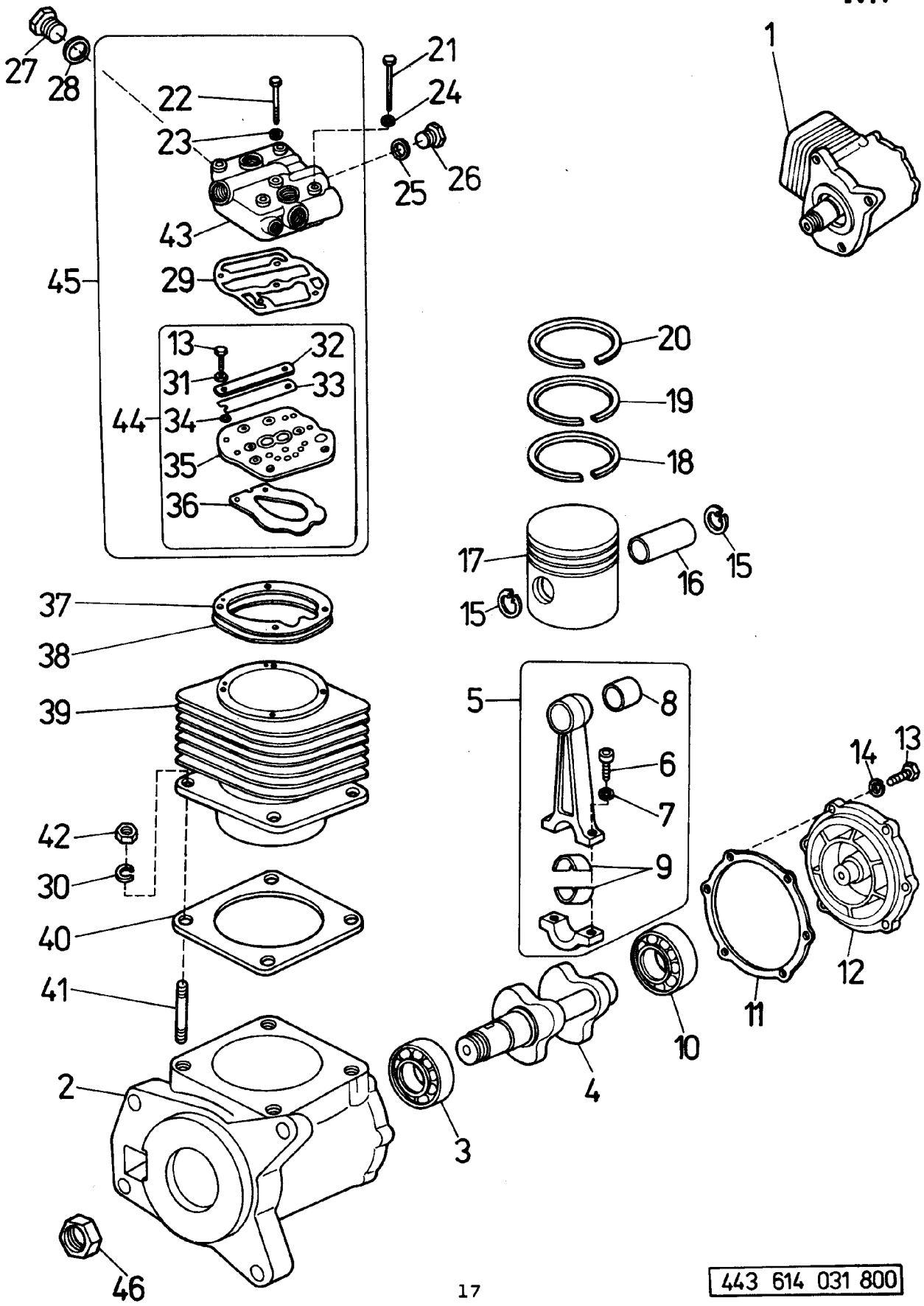

443 614 031 800

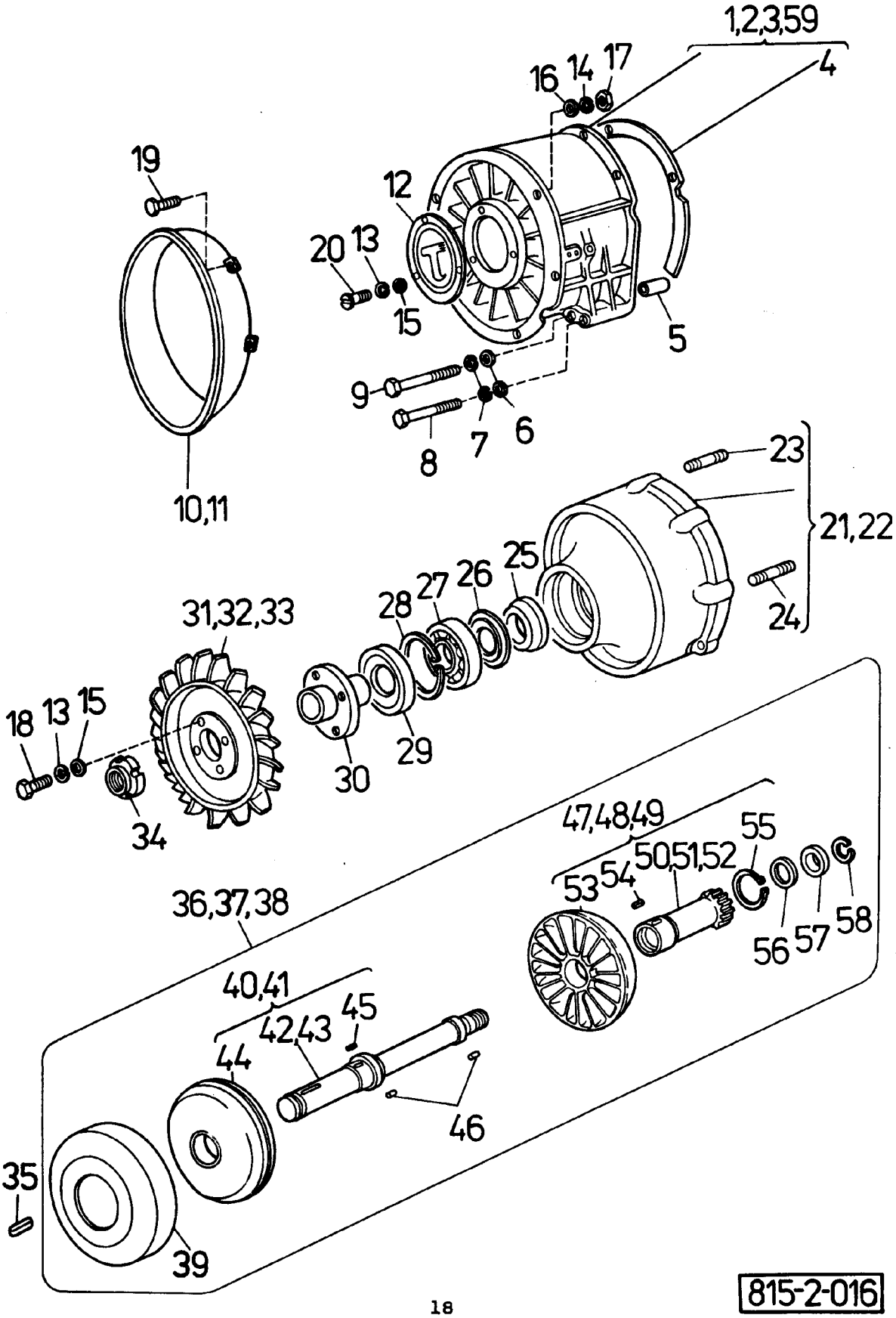
1,2,3,59
4
16
14
17
19
12
20
13
15
5
9
8
7
6
10,11
23
21,22
24
25
26
27
28
31,32,33
18
13
15
34
30
29
47,48,49
55
50,51,52
53
54
56
57
58
36,37,38
40,41
42,43
45
44
46
35
39

815-2-016

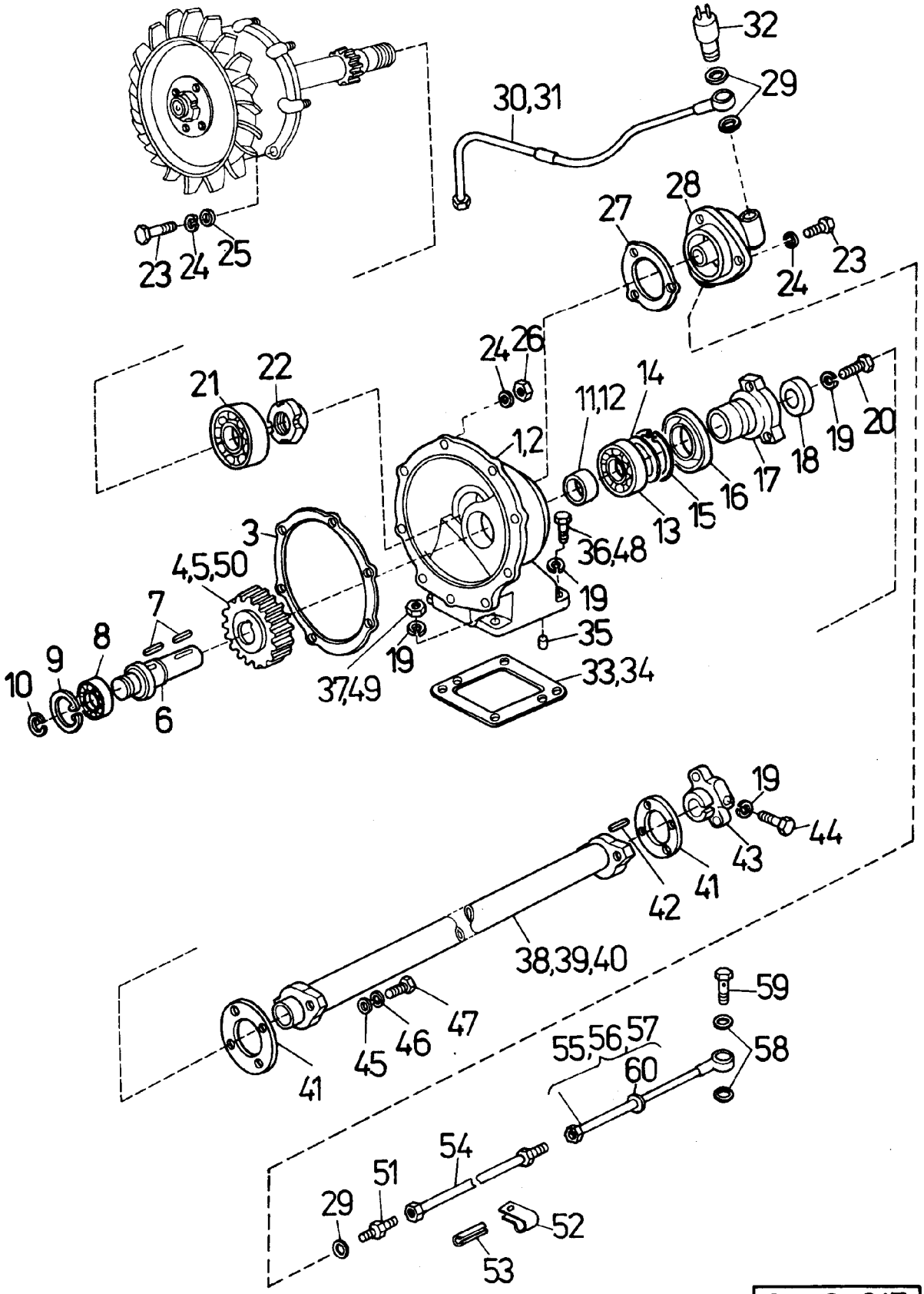
32
29
30,31
28
27
23
24
25
24
23
24
26
21
22
1,2
11,12
14
19
20
18
17
16
15
13
36,48
3
4,5,50
7
8
9
10
6
19
35
37,49
19
33,34
19
44
43
41
42
38,39,40
59
58
55,56,57
60
47
46
45
41
54
51
29
52
53

815-2-017

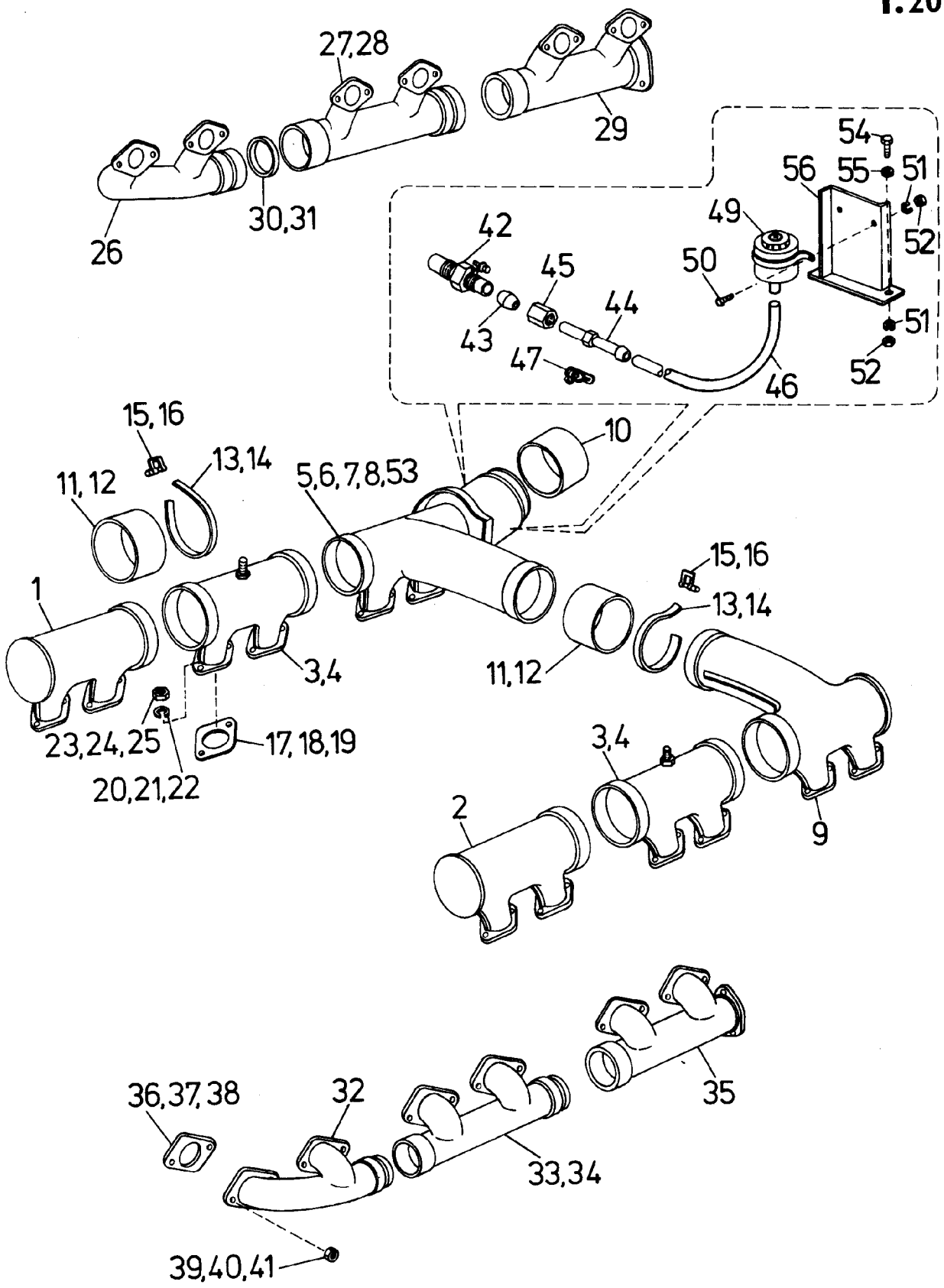
27,28
29
26
30,31
54
56
55
51
52
49
42
45
50
44
43
47
46
51
52
15,16
13,14
11,12
5,6,7,8,53
10
1
3,4
15,16
13,14
11,12
23,24,25
20,21,22
17,18,19
3,4
2
9
36,37,38
32
33,34
35
39,40,41

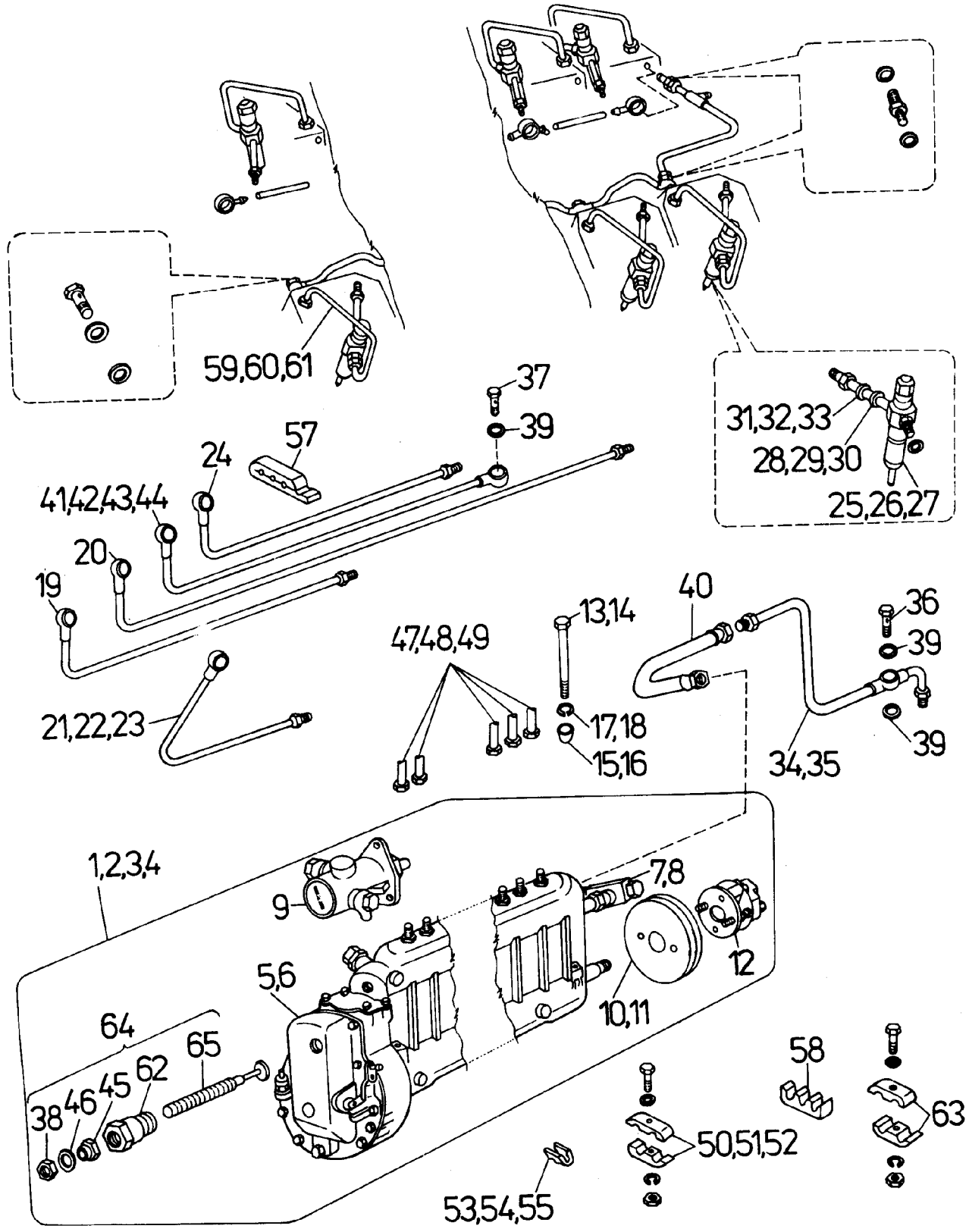
59,60,61
37
39
57
24
41,42,43,44
20
19
21,22,23
31,32,33
28,29,30
25,26,27
47,48,49
13,14
17,18
15,16
40
36
39
39
34,35
1,2,3,4
9
7,8
12
5,6
10,11
64
65
62
45
46
38
58
63
50,51,52
53,54,55

815-2-019

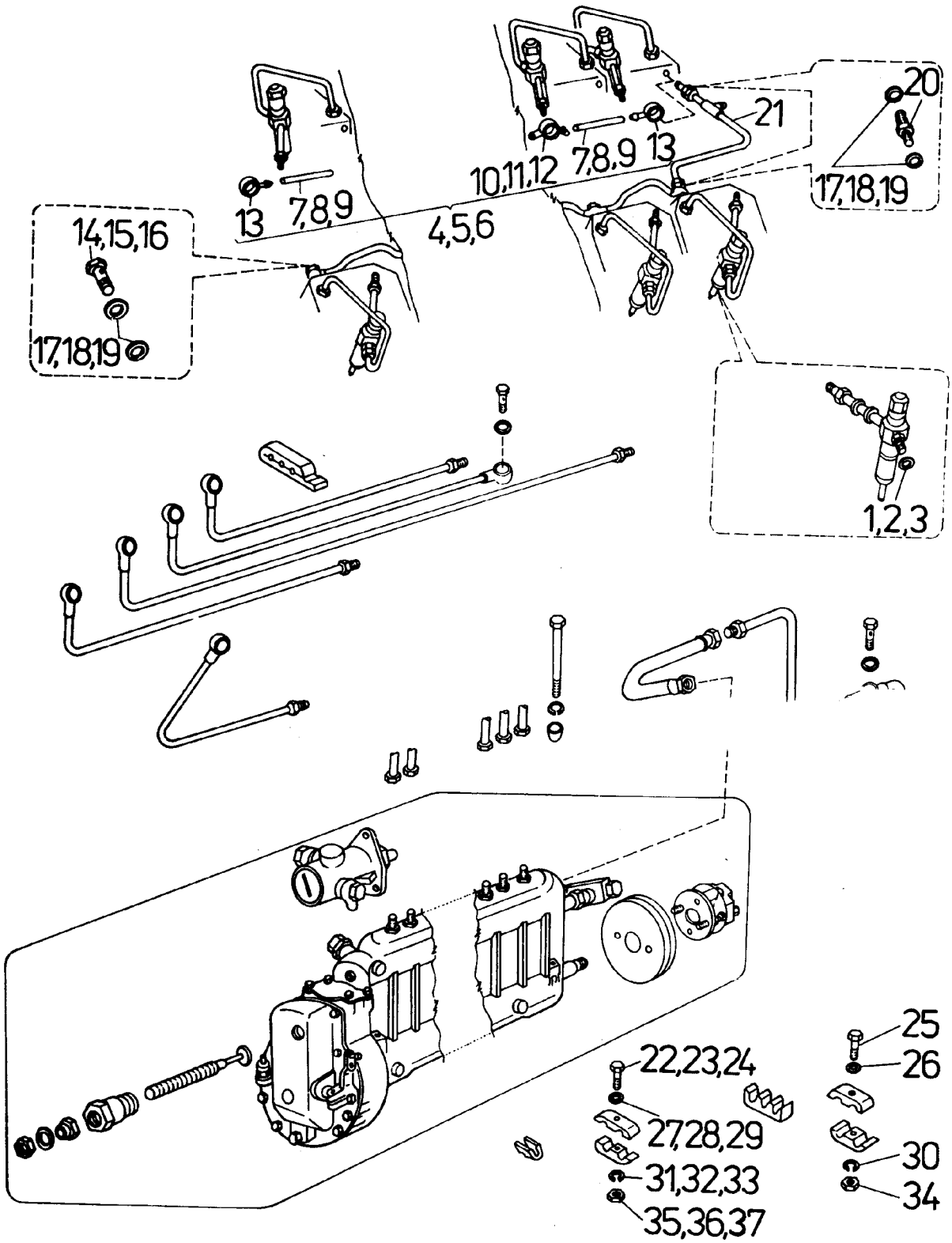
14,15,16
17,18,19
13
7,8,9
4,5,6
10,11,12
7,8,9
13
21
20
17,18,19
1,2,3
22,23,24
27,28,29
31,32,33
35,36,37
25
26
30
34

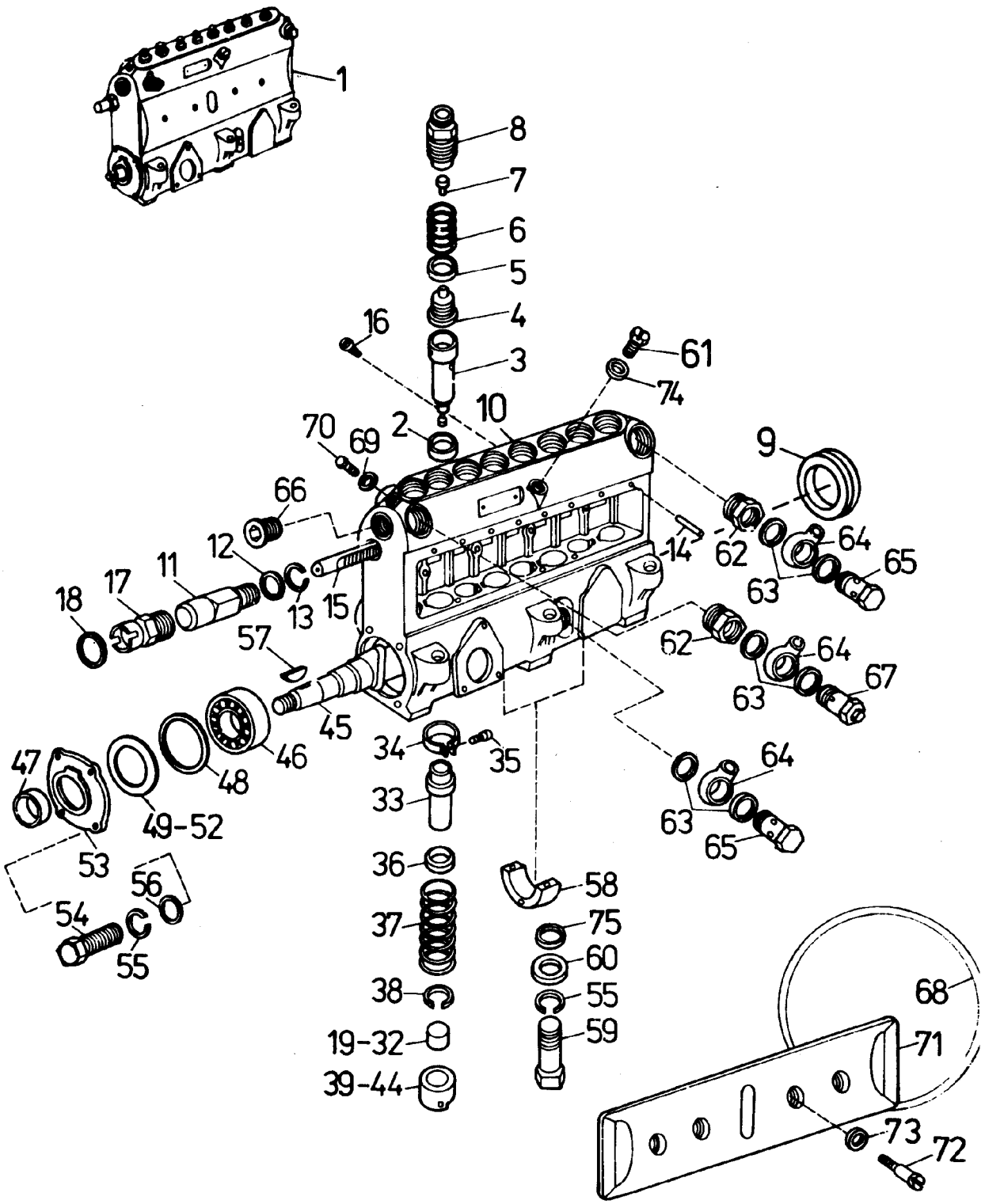

443 711 011 492

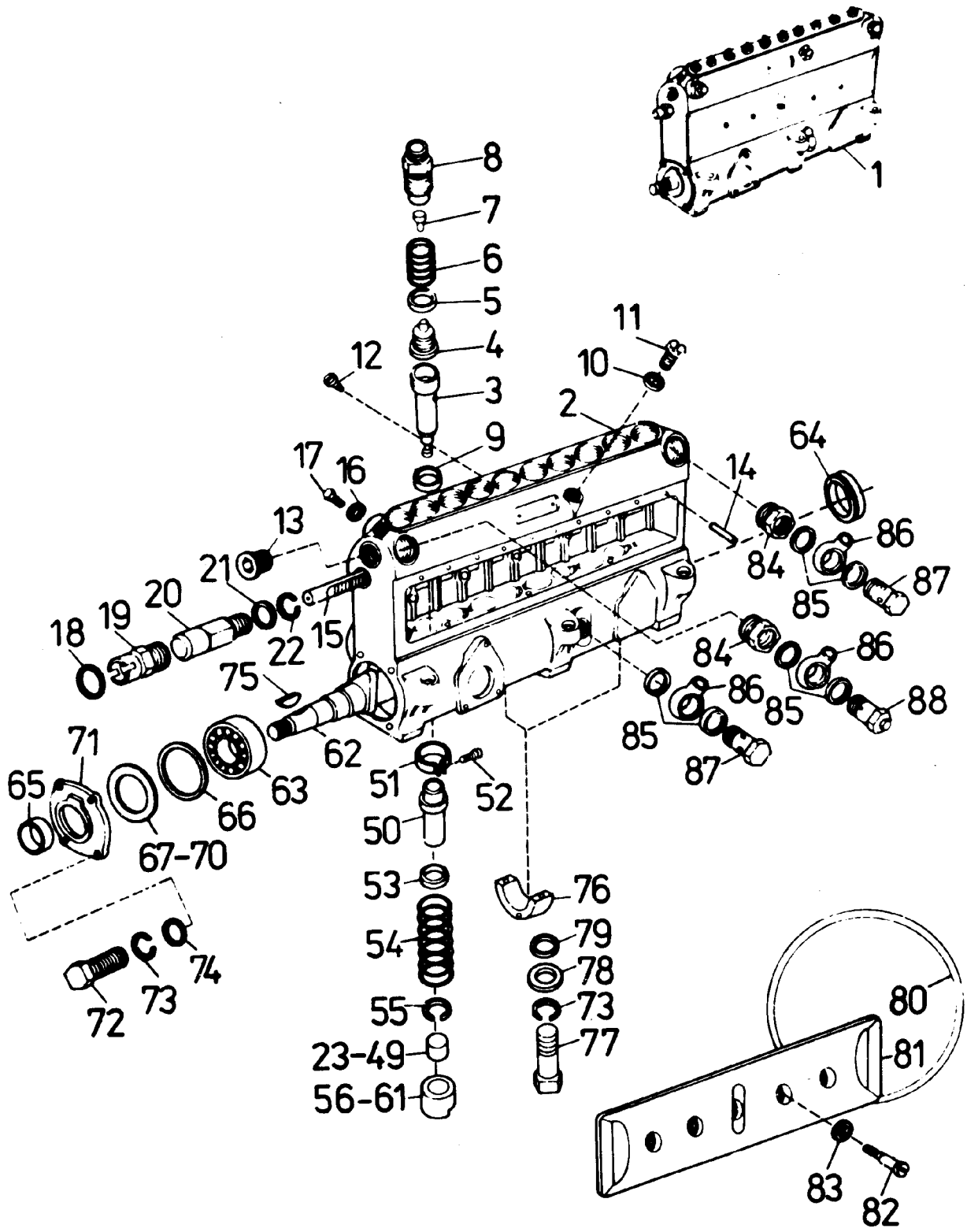

443 711 011 493

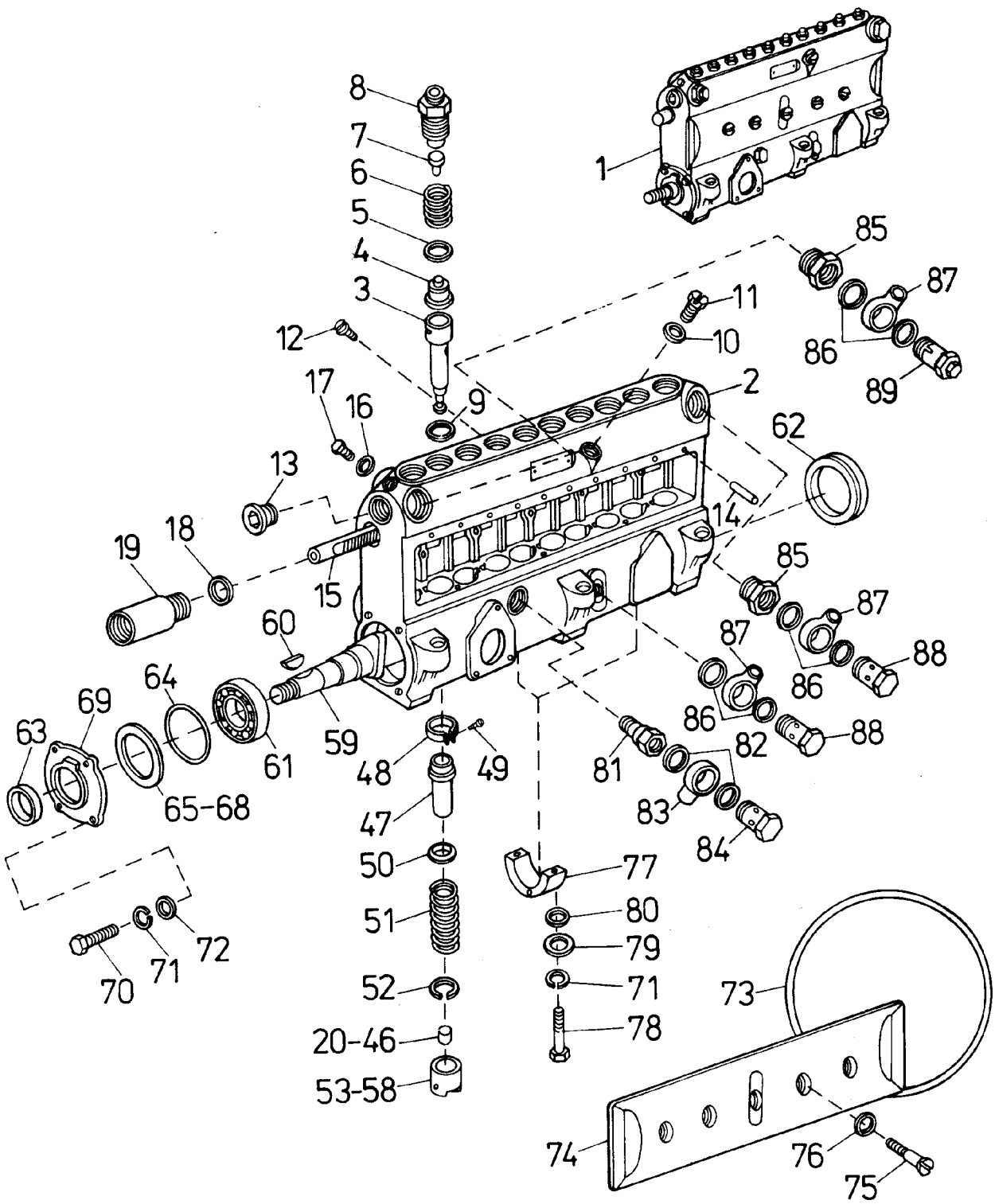
1
2
3
4
5
6
7
8
9
10
11
12
13
14
15
16
17
18
19
20-46
47
48
49
50
51
52
53-58
59
60
61
62
63
64
65-68
69
70
71
72
73
74
75
76
77
78
79
80
81
82
83
84
85
86
87
88
89

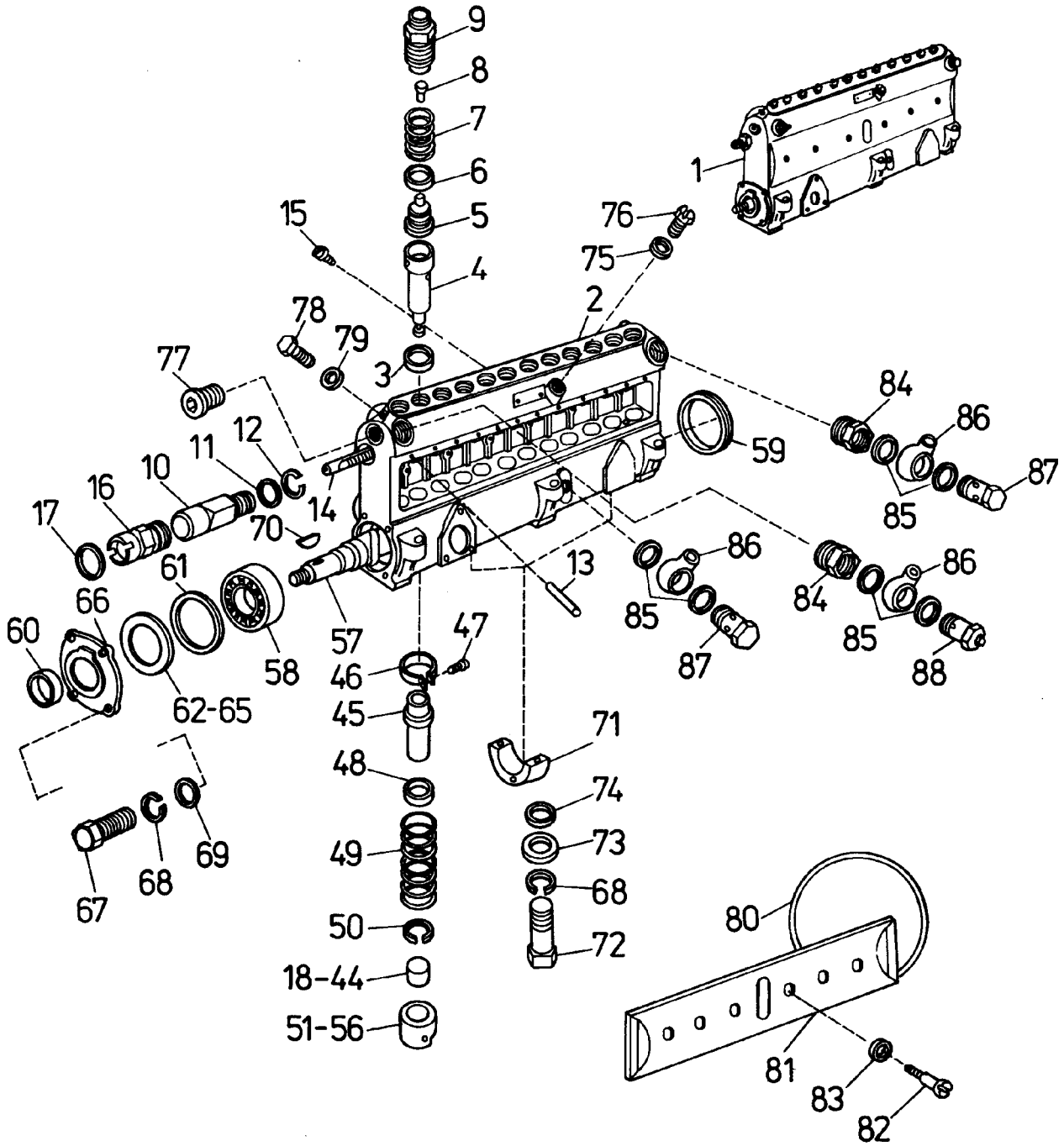

443 711 013 400

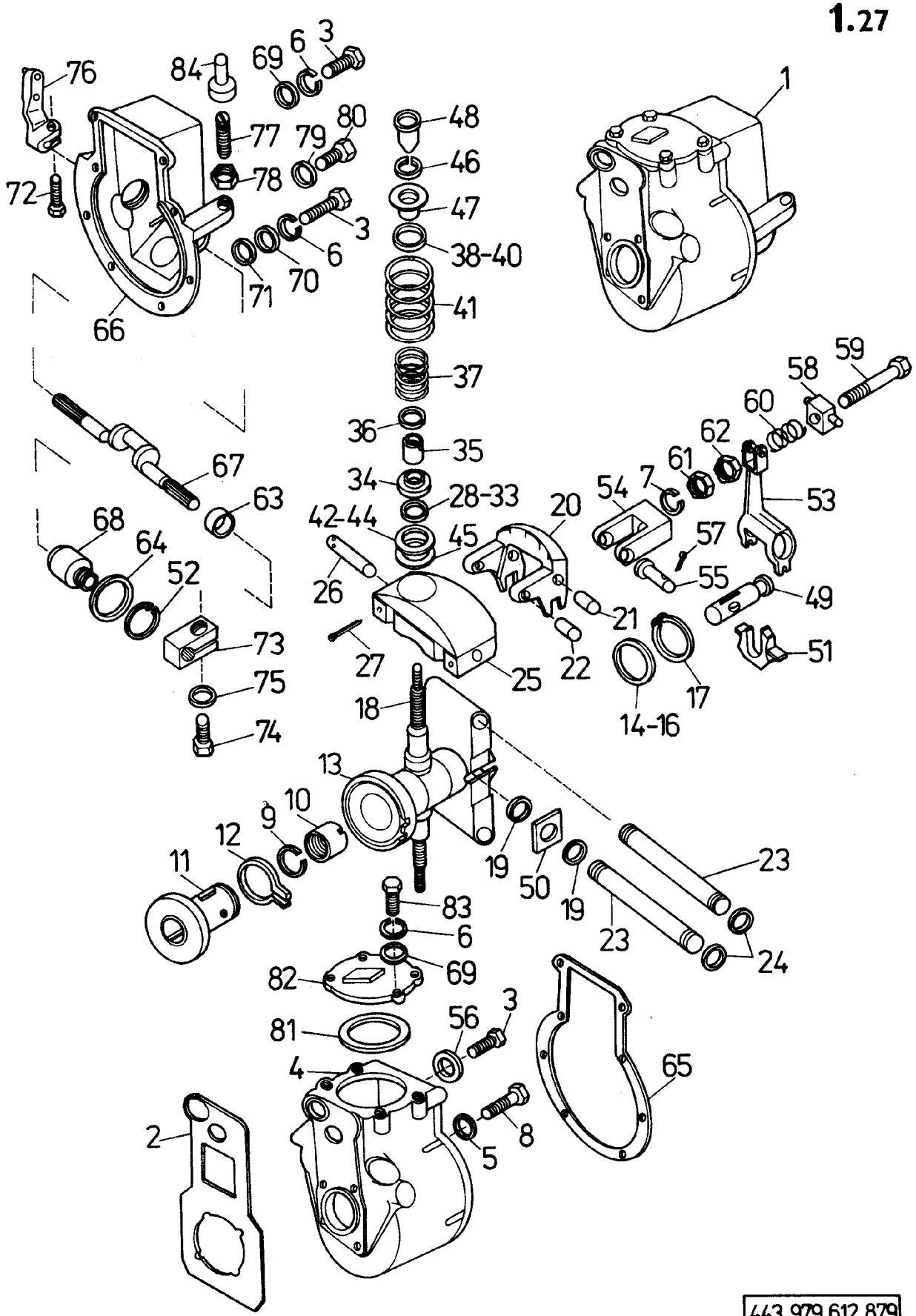

443 979 612 879

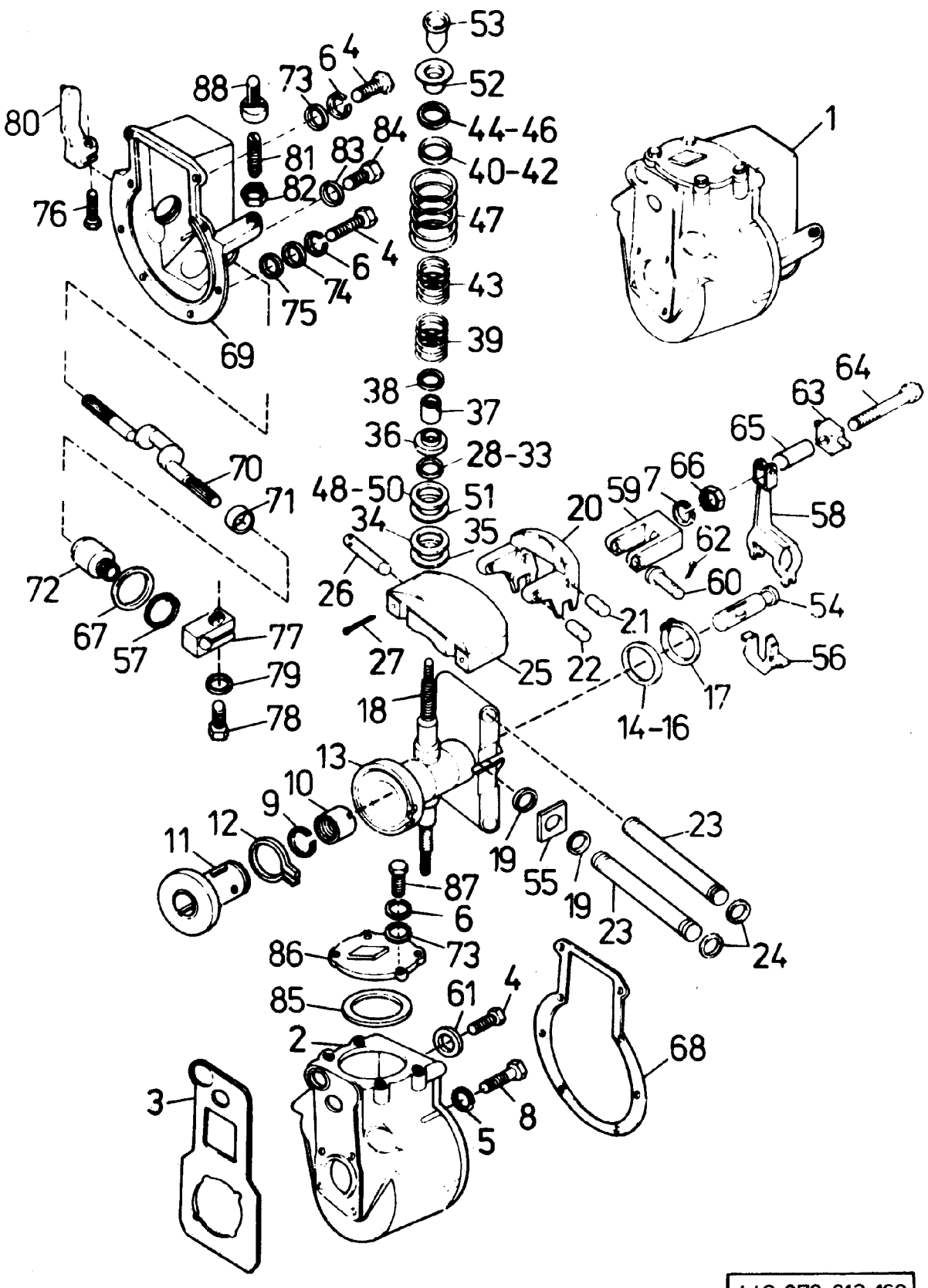

443 979 612 169

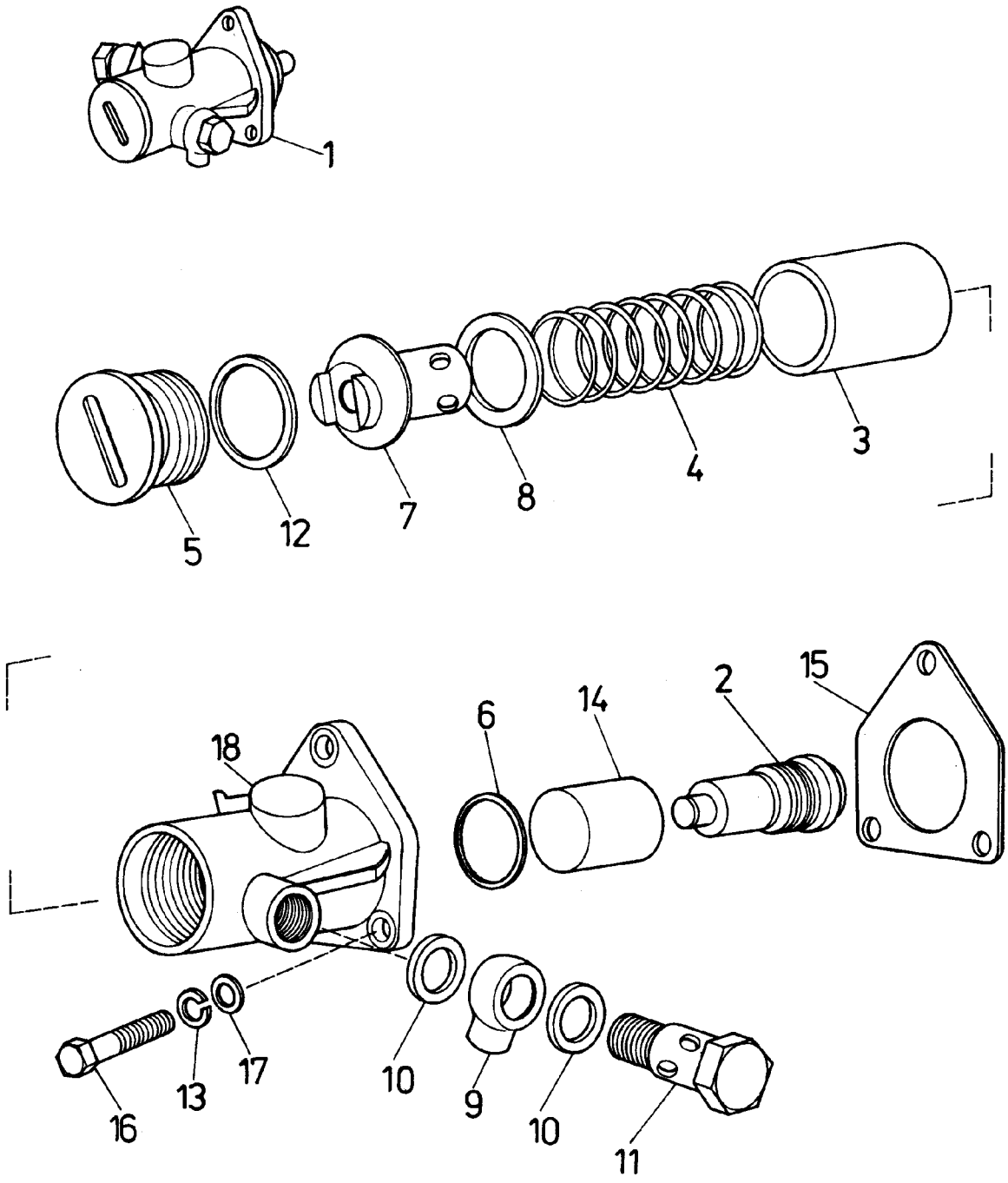
1
5
12
7
8
4
3
18
6
14
2
15
16
13
17
10
9
10
11

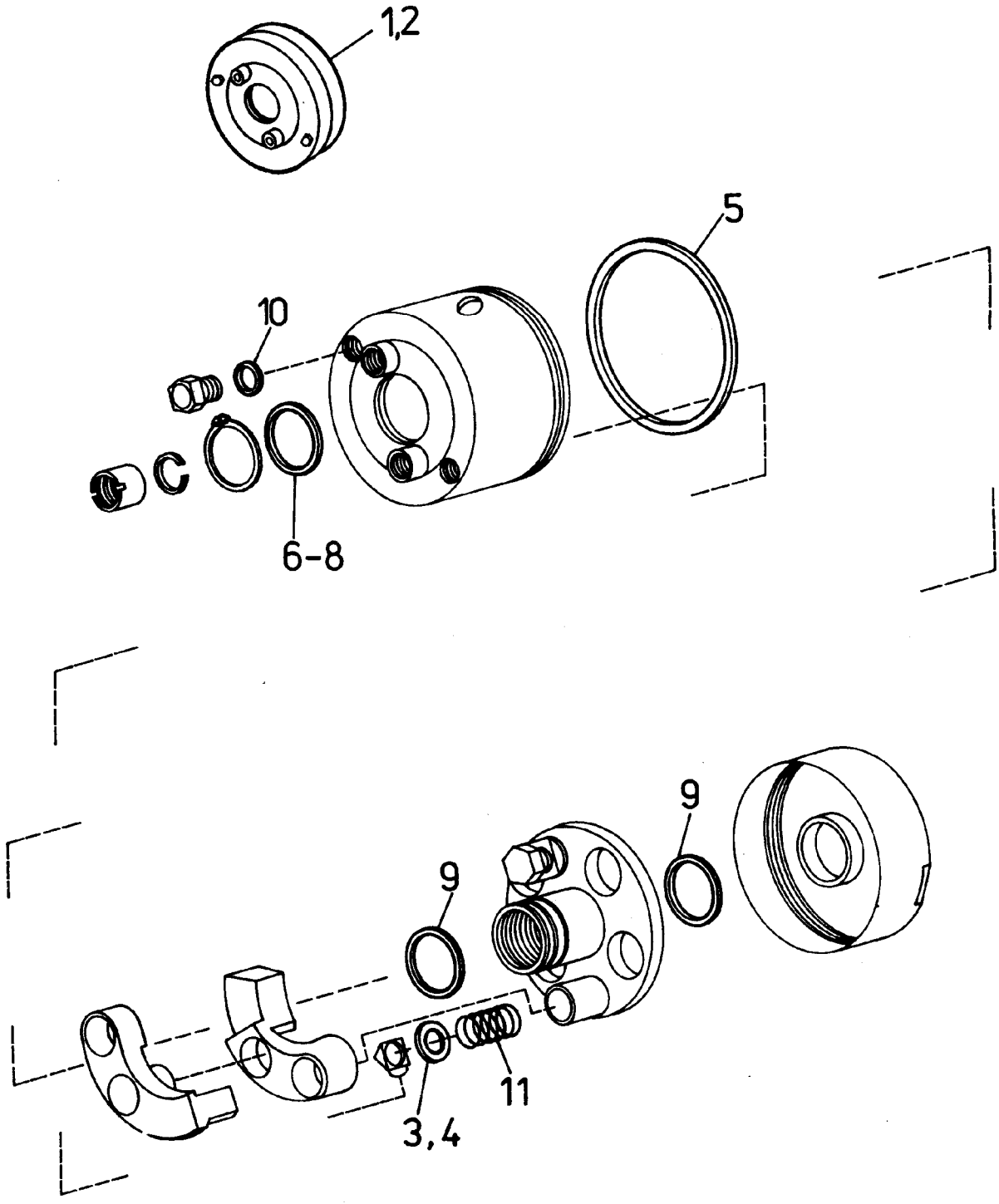
1,2
5
10
6-8
9
9
11
3,4

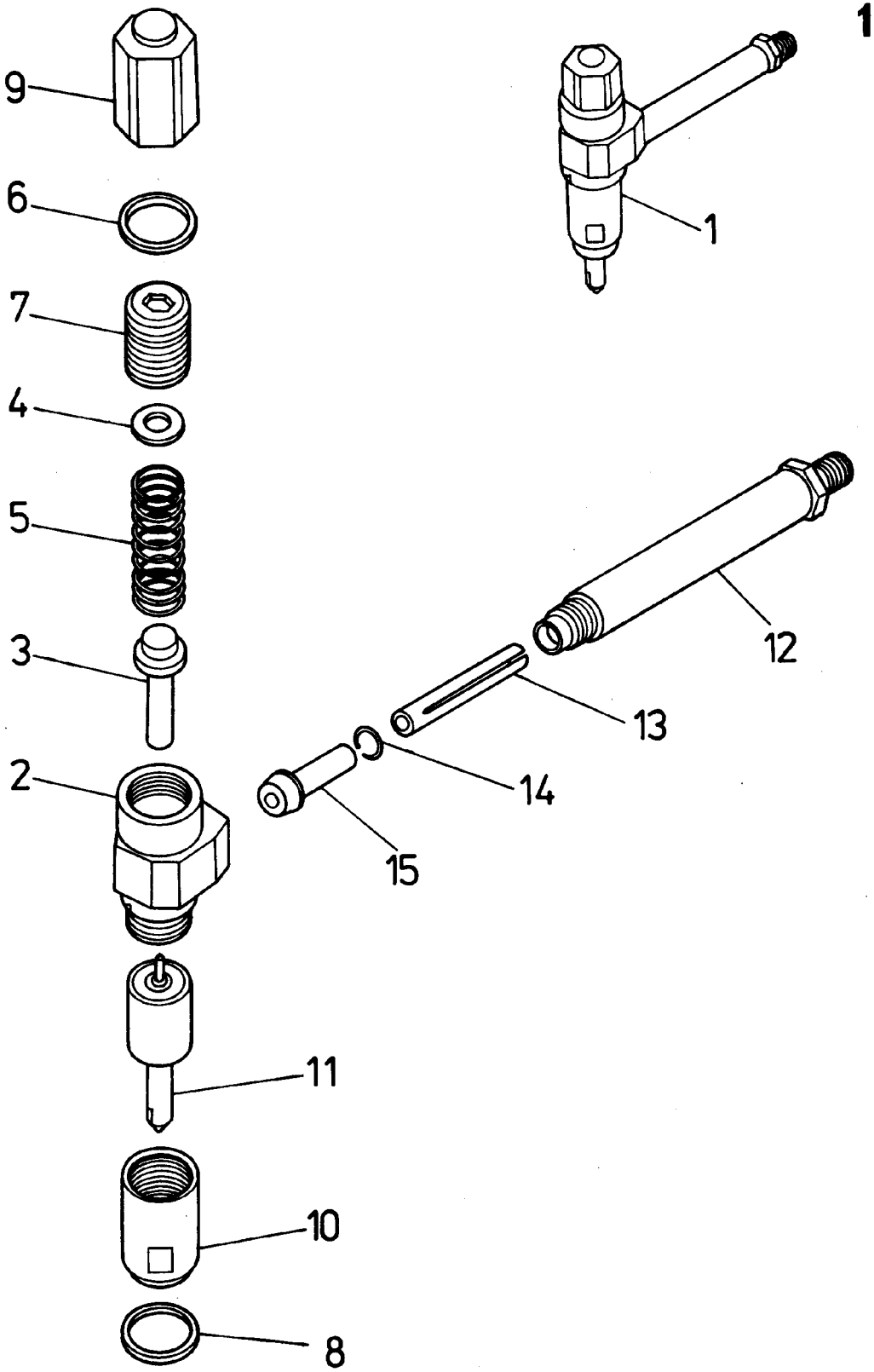
9
6
7
4
5
3
2
11
10
8
1
12
13
14
15

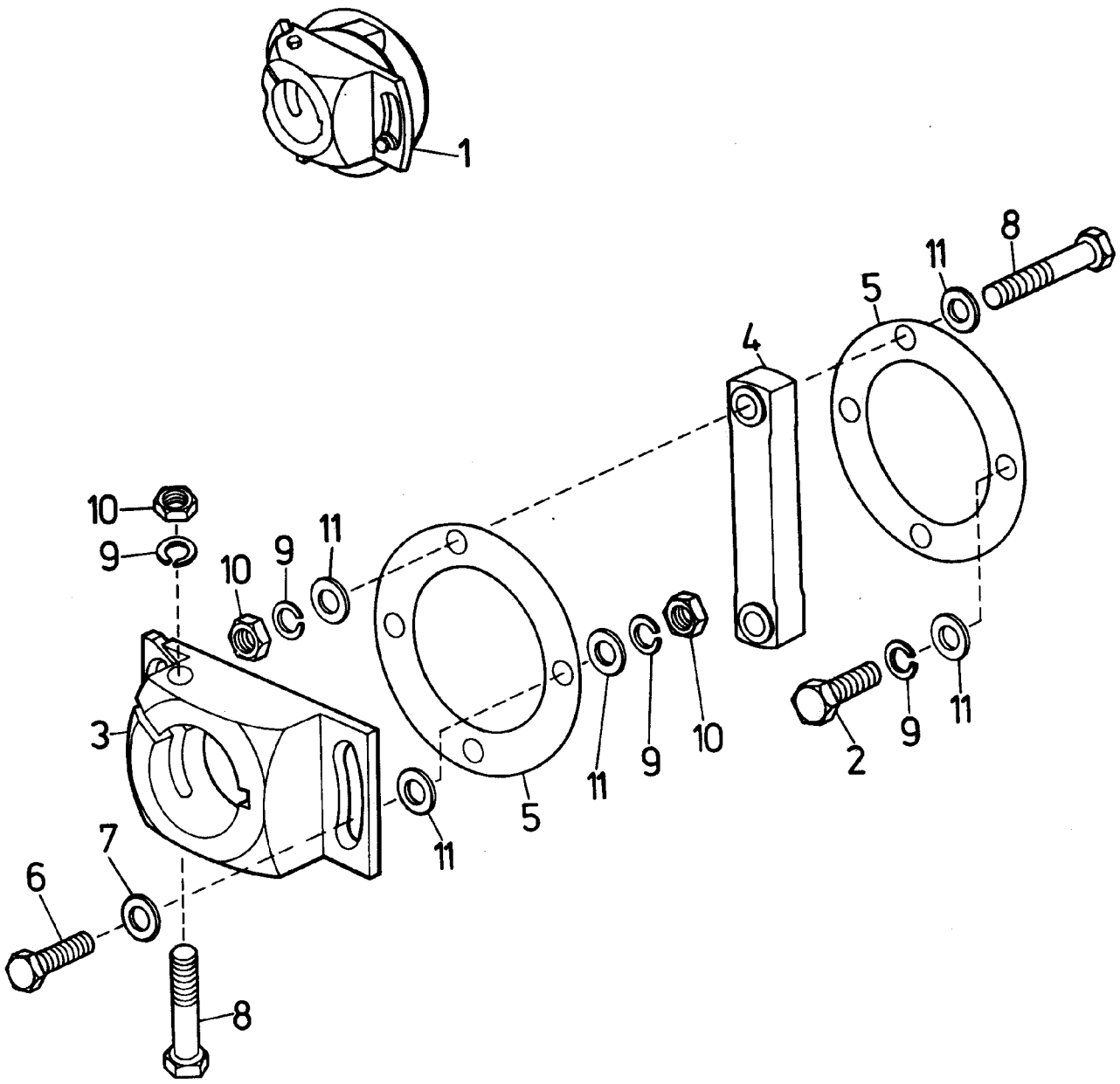
1
8
11
5
4
10
9
10
9
11
3
11
5
11
9
10
2
9
11
7
6
8

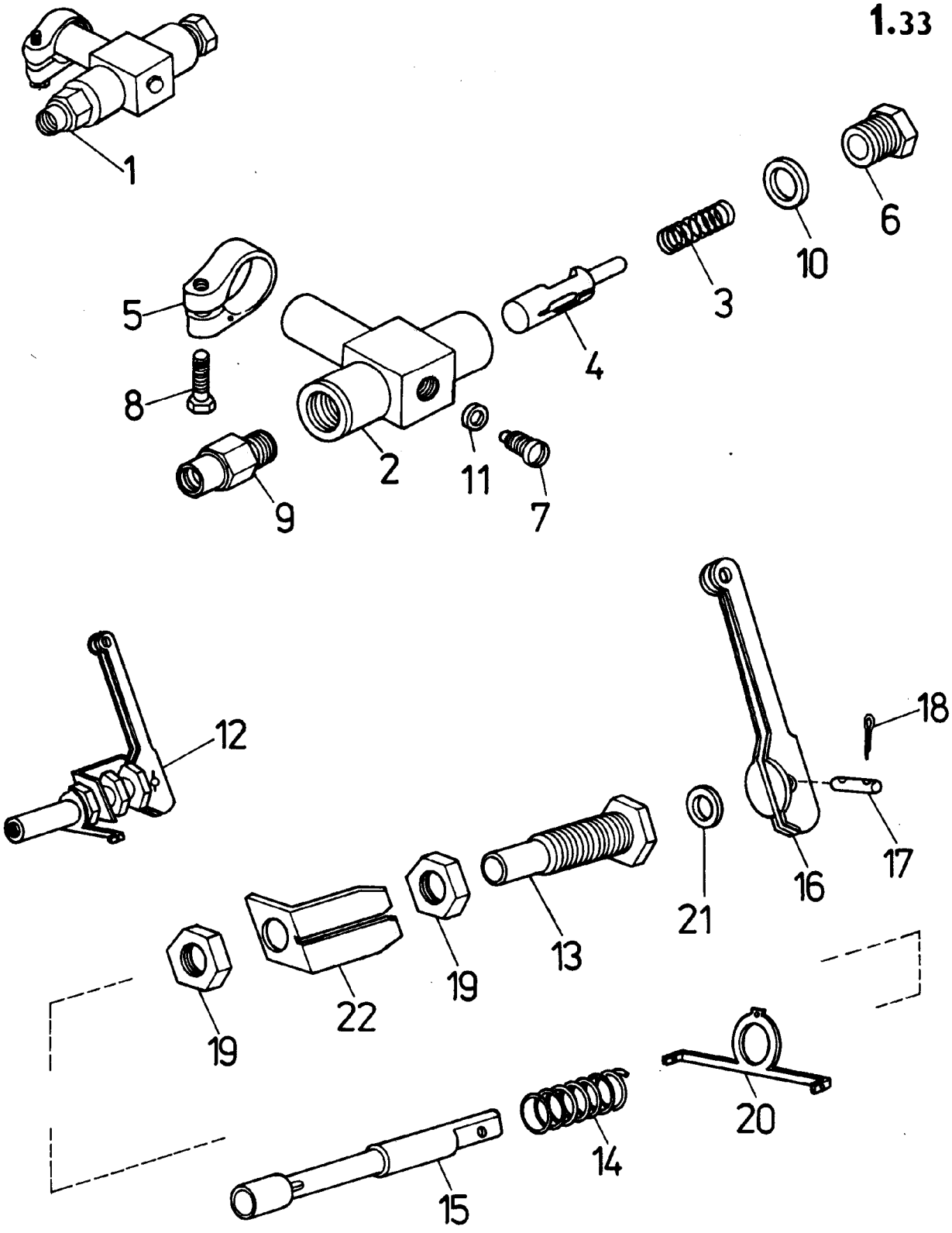
1
6
10
3
5
4
8
2
11
7
9
18
12
16
17
21
19
13
22
19
20
14
15

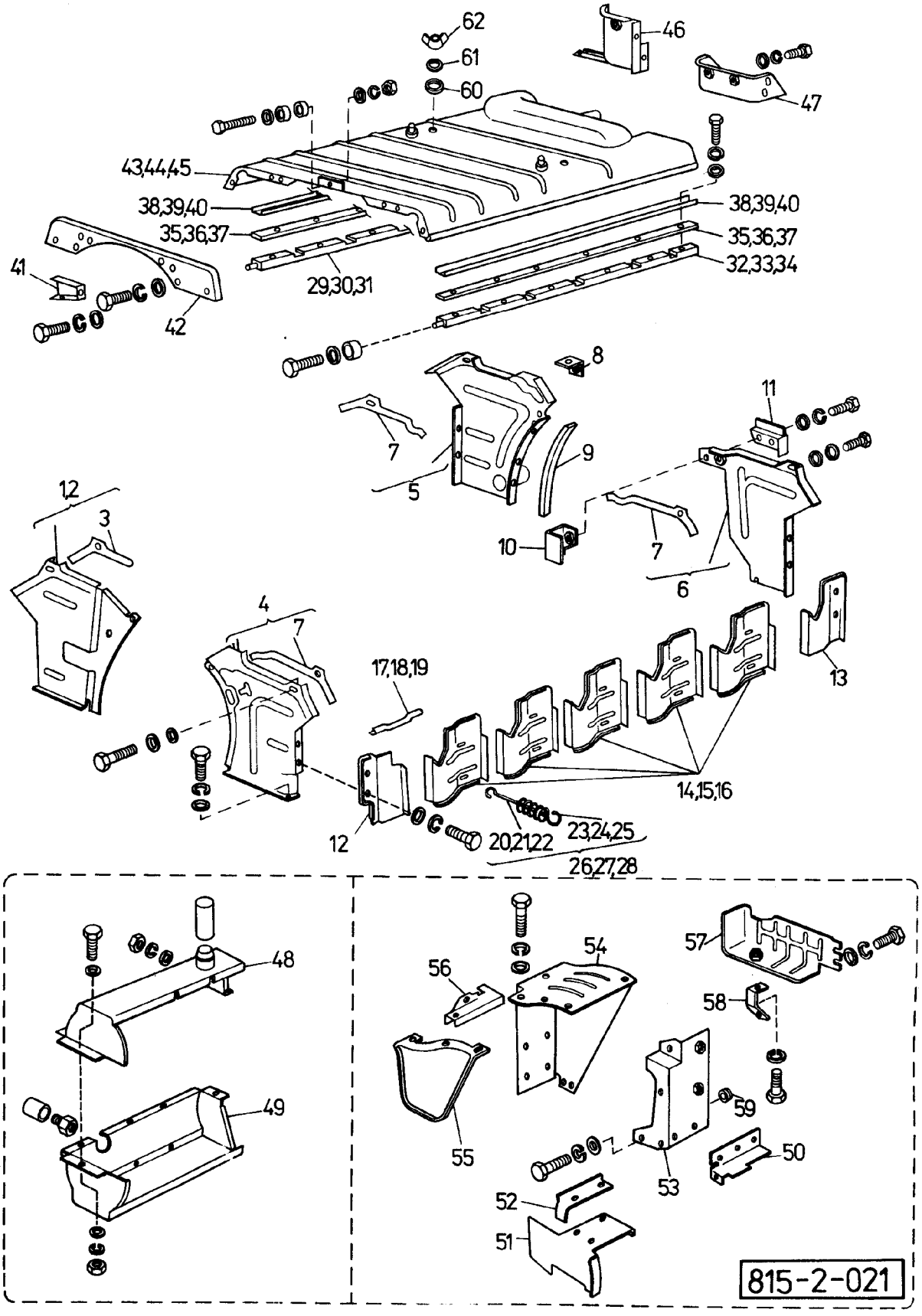
62
61
60
46
47
43,44,45
38,39,40
35,36,37
41
42
29,30,31
38,39,40
35,36,37
32,33,34
8
7
9
5
11
10
7
6
12
3
4
7
17,18,19
13
14,15,16
12
20,21,22
23,24,25
26,27,28
48
49
56
54
57
58
59
55
53
50
52
51
815-2-021

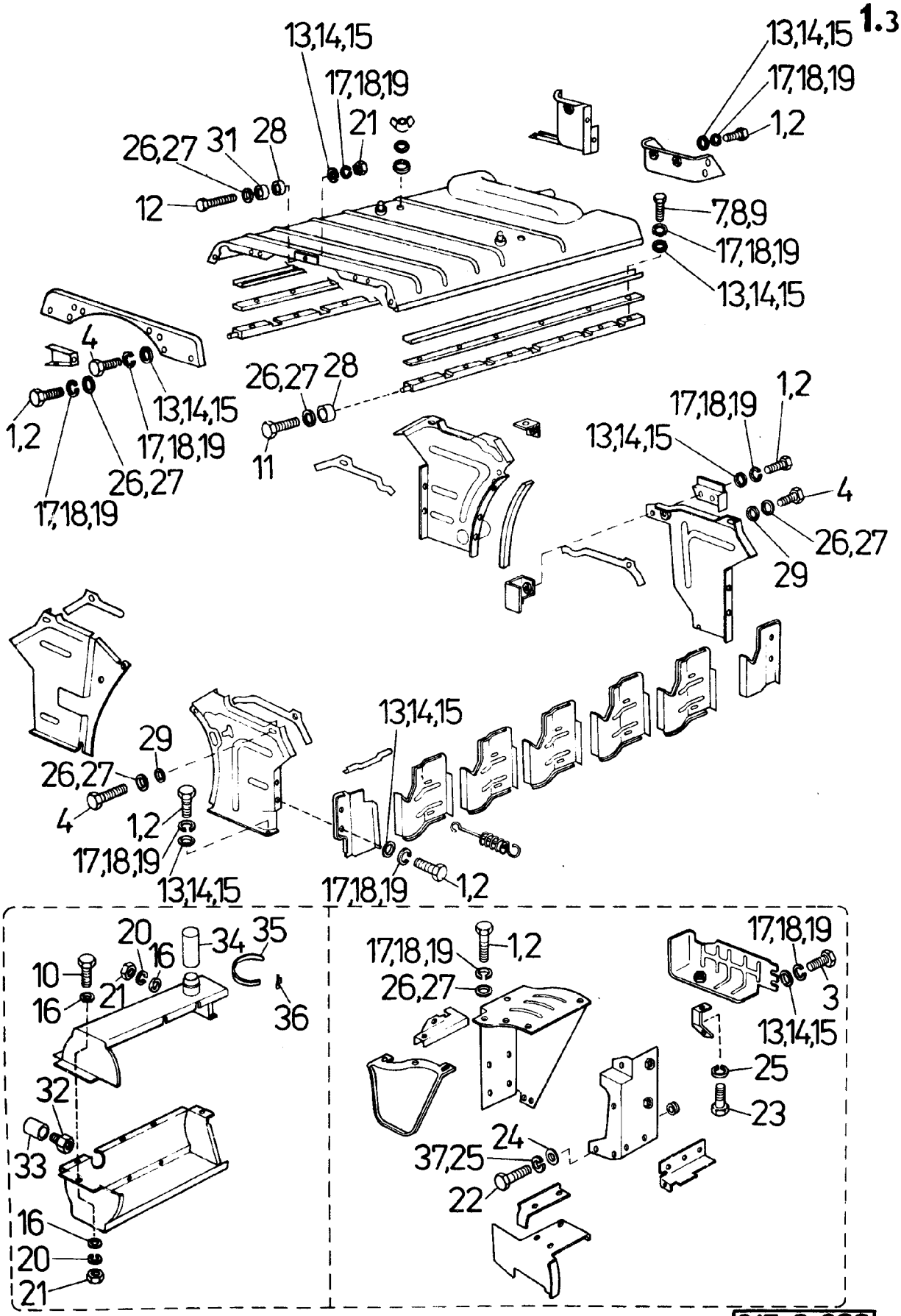
13,14,15
17,18,19
21
26,27
31
28
12
13,14,15
17,18,19
1,2
7,8,9
17,18,19
13,14,15
4
1,2
13,14,15
17,18,19
26,27
17,18,19
26,27
28
11
17,18,19
1,2
13,14,15
4
26,27
29
29
26,27
4
1,2
17,18,19
13,14,15
13,14,15
17,18,19
1,2
20
16
34
35
10
21
16
36
32
33
16
20
21
17,18,19
1,2
26,27
17,18,19
3
13,14,15
25
23
37,25
24
22

815-2-022

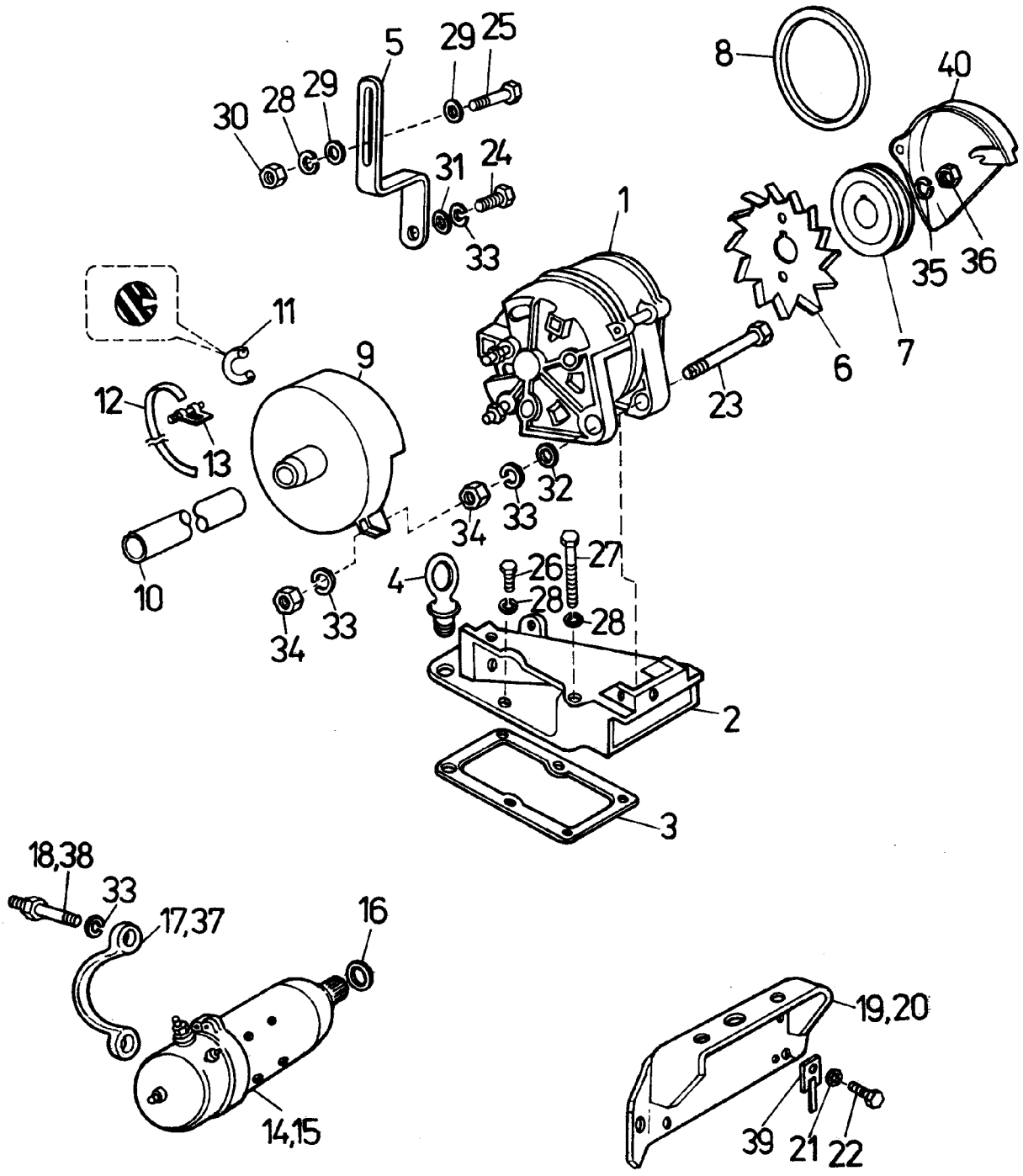
5
29
25
30
28
29
31
24
33
8
40
1
35
36
11
9
6
7
12
13
23
32
33
34
10
4
26
27
28
28
34
33
2
3
18,38
33
17,37
16
14,15
19,20
39
21
22

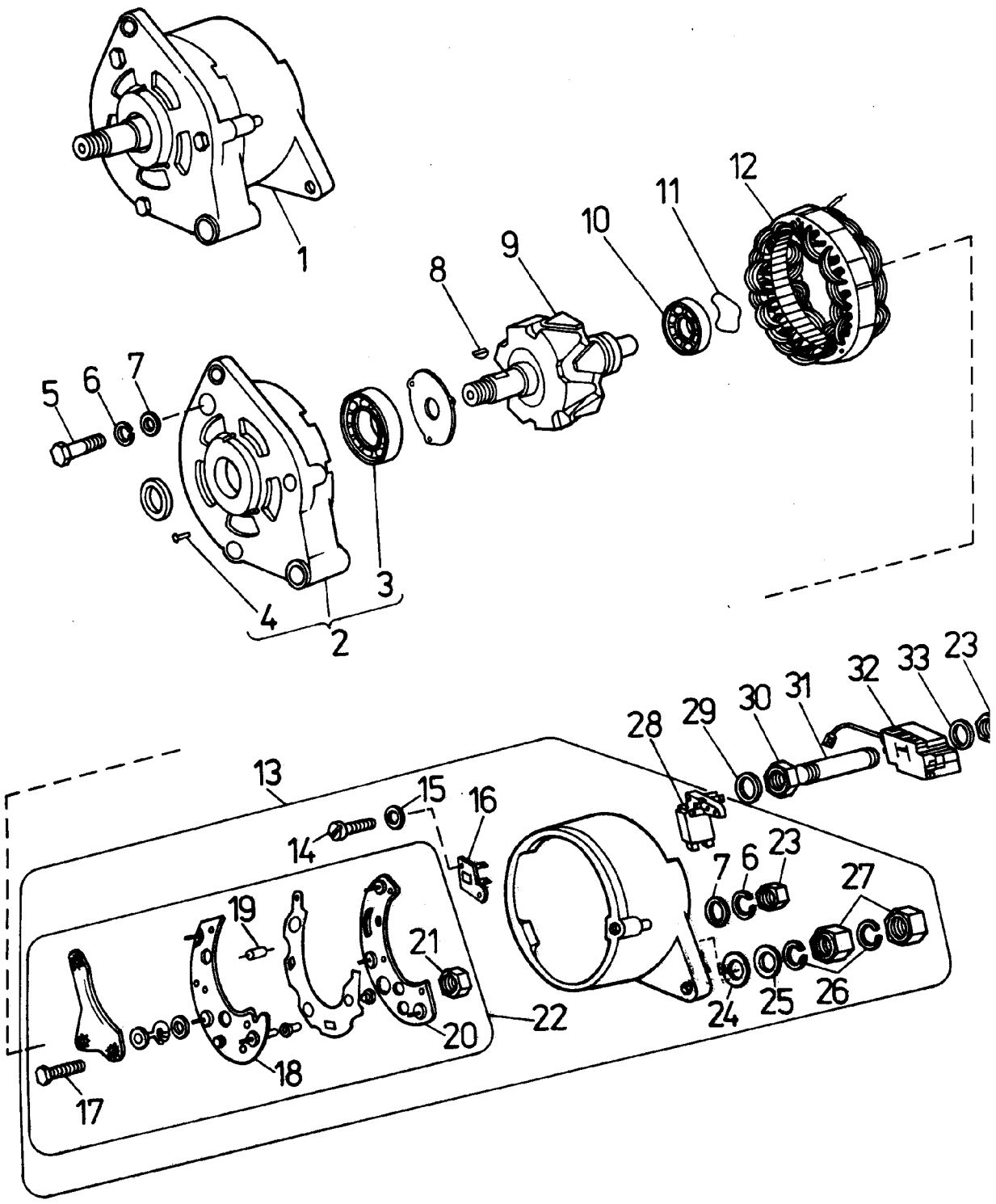
1
2
3
4
5
6
7
8
9
10
11
12
13
14
15
16
17
18
19
20
21
22
23
24
25
26
27
28
29
30
31
32
33

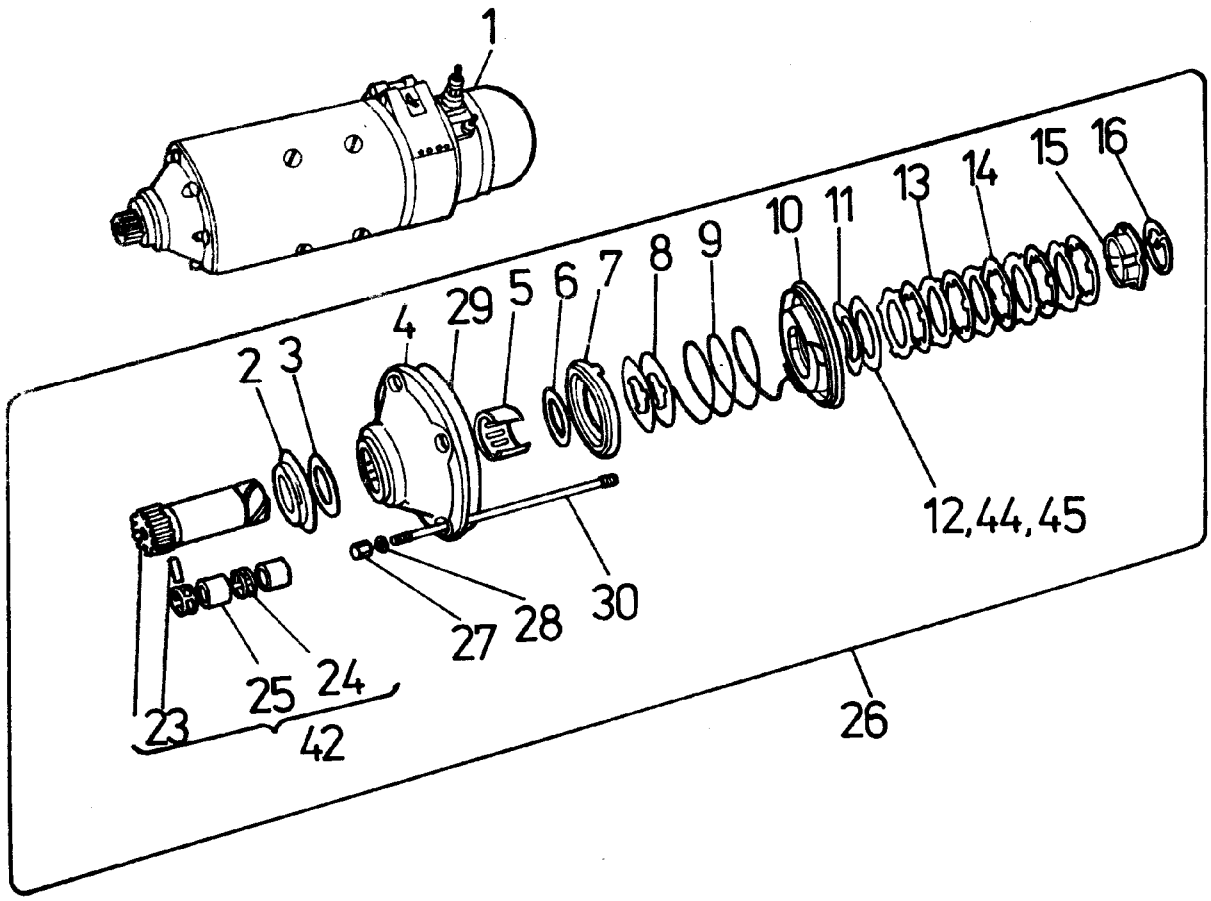
1
2
3
4
29
5
6
7
8
9
10
11
13
14
15
16
12,44,45
30
28
27
25
24
23
42
26

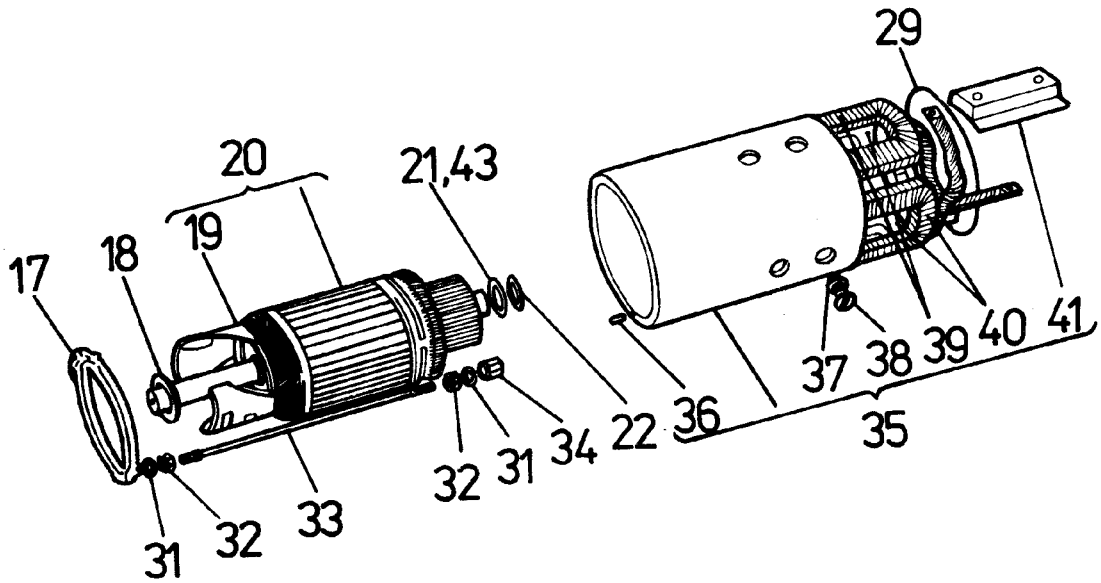
29
20
21,43
19
18
17
22
36
35
37
38
39
40
41
34
31
32
33
31
32

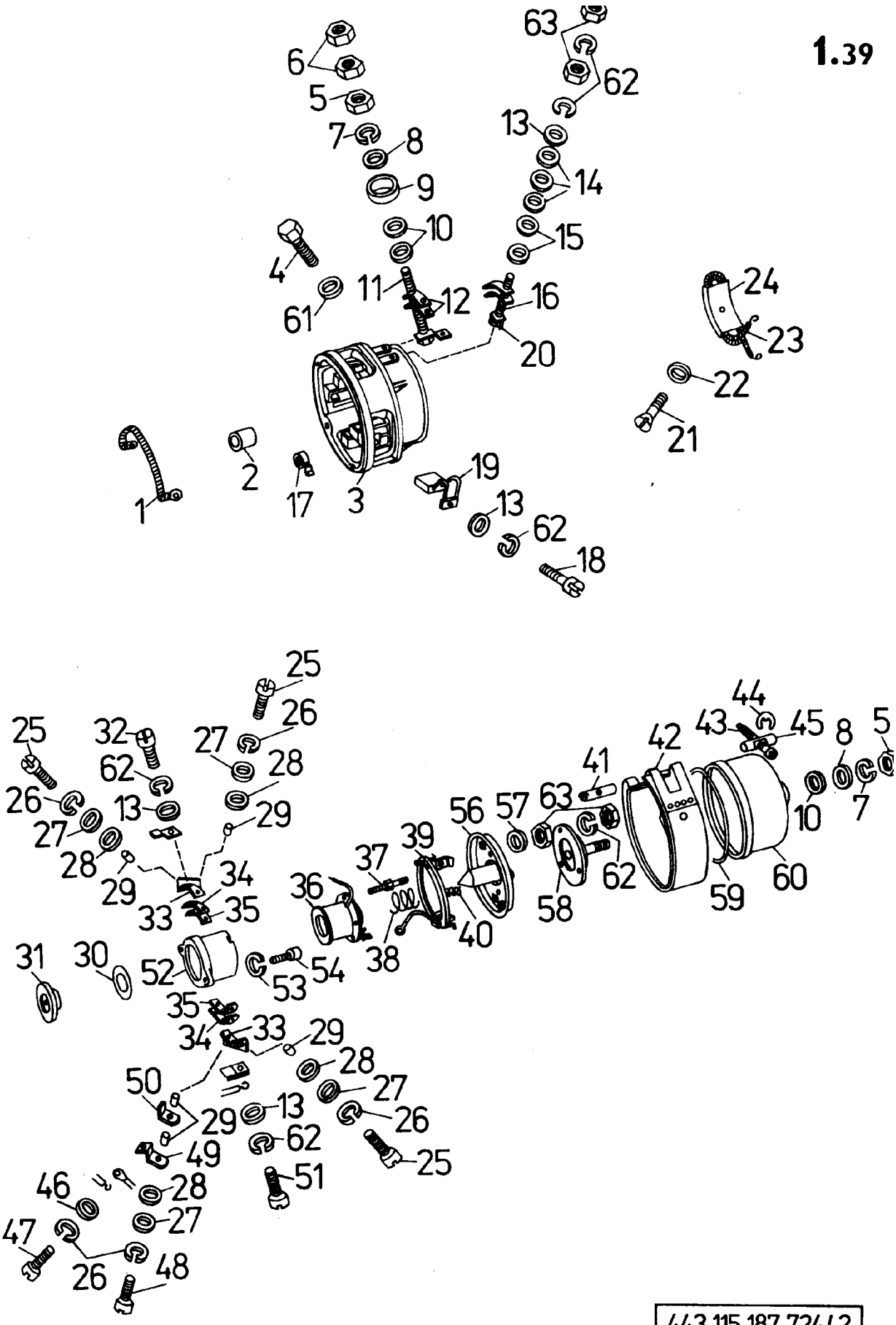

443 115 187 724/ 2

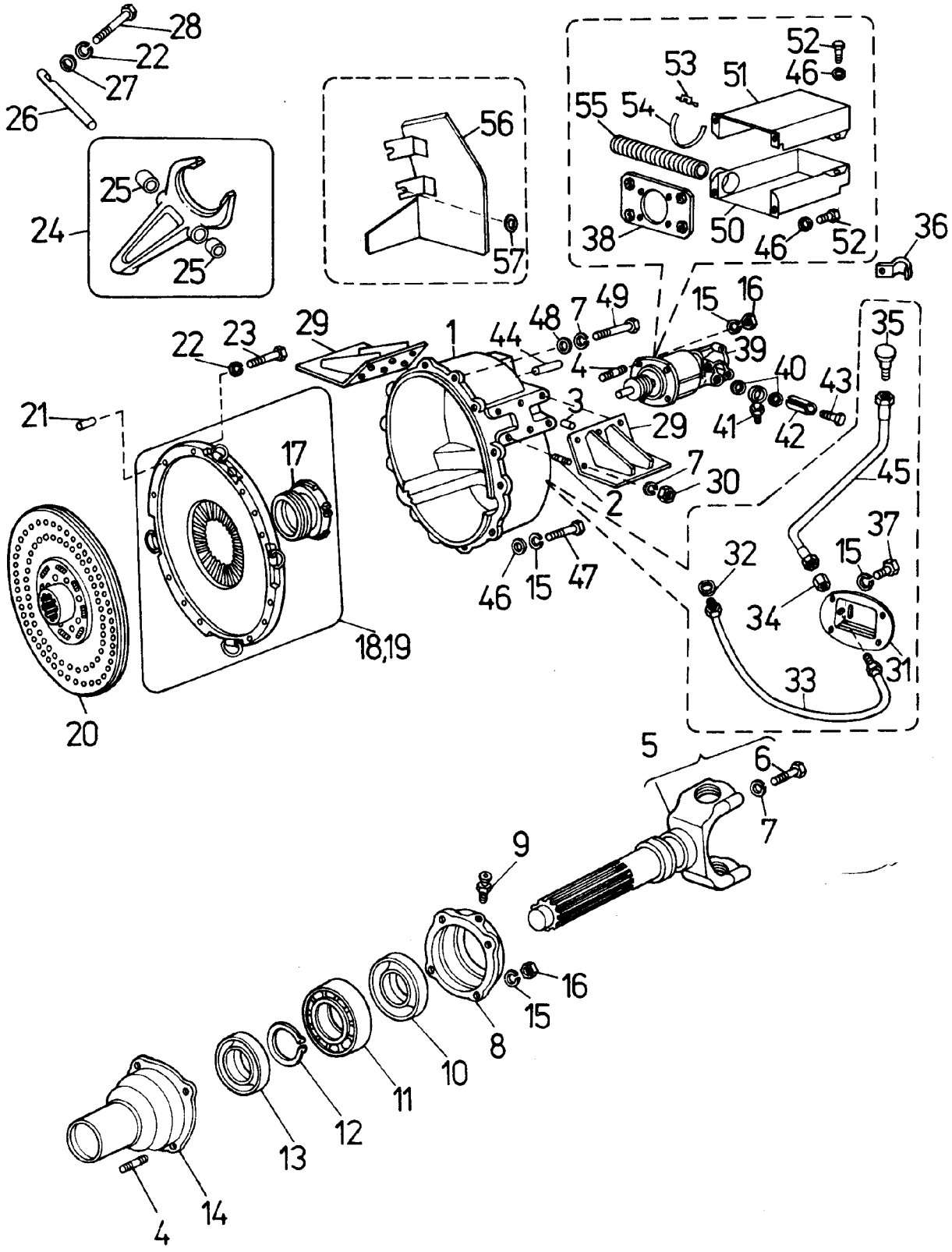
28
22
27
26
25
24
25
56
57
52
53
51
46
55
54
38
50
46
52
36
15
16
35
22
23
29
1
44
48
7
49
39
4
40
43
21
3
29
41
42
17
7
30
45
2
37
32
15
46
15
47
34
18,19
31
33
20
5
6
7
9
16
15
8
10
11
12
13
14
4

815-2-024

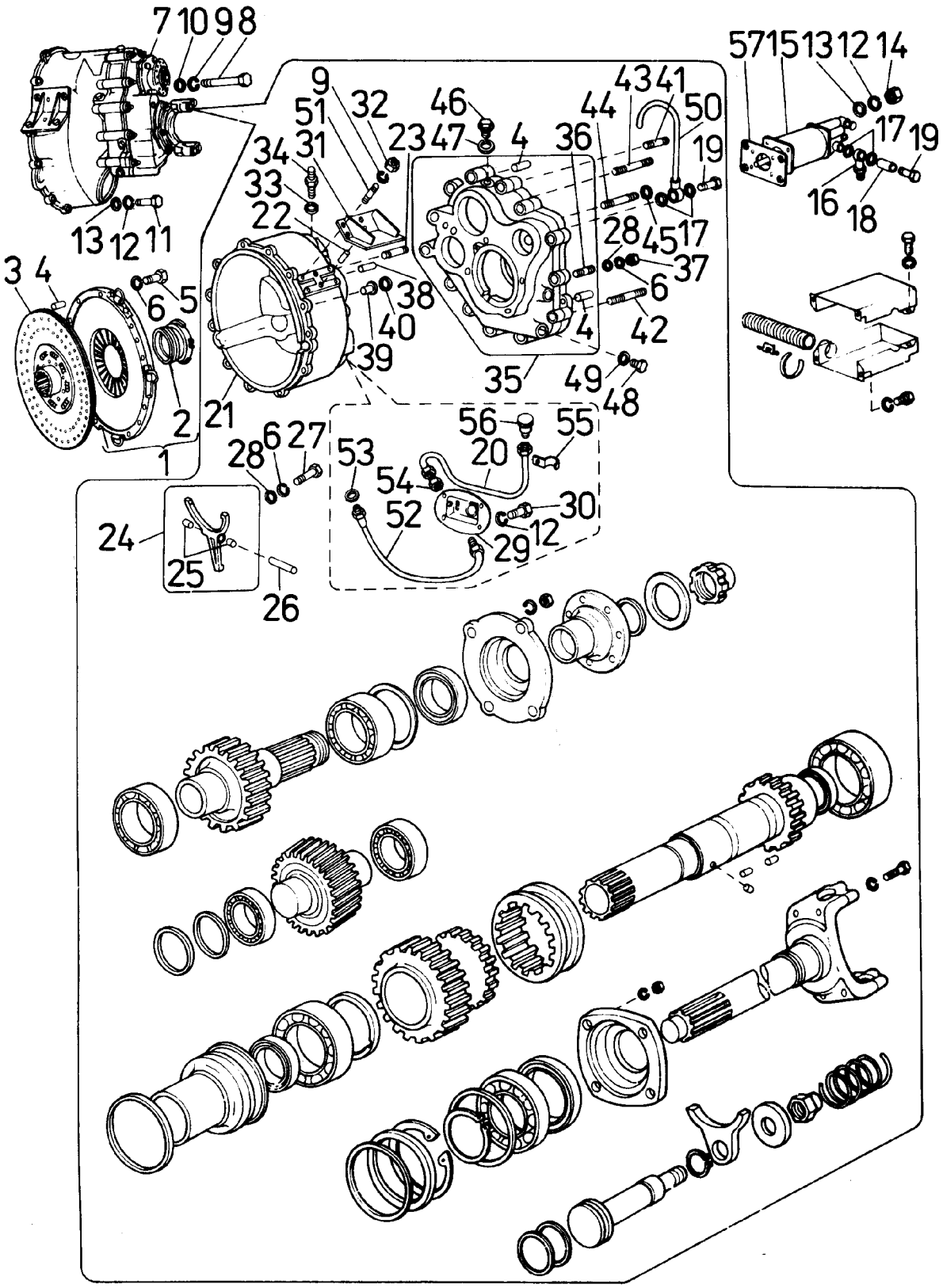
7 10 9 8
13 12 11
3 4
6 5
2
1
9
51
32
34
31
33
22
23
46
47
4
36
44
43 41
50
19
28
45
17
37
6
42
4
35
49
48
38
40
39
21
28
6
27
56
55
20
53
54
52
30
12
29
24
25
26
57 15 13 12 14
17
19
16
18

815-2-025

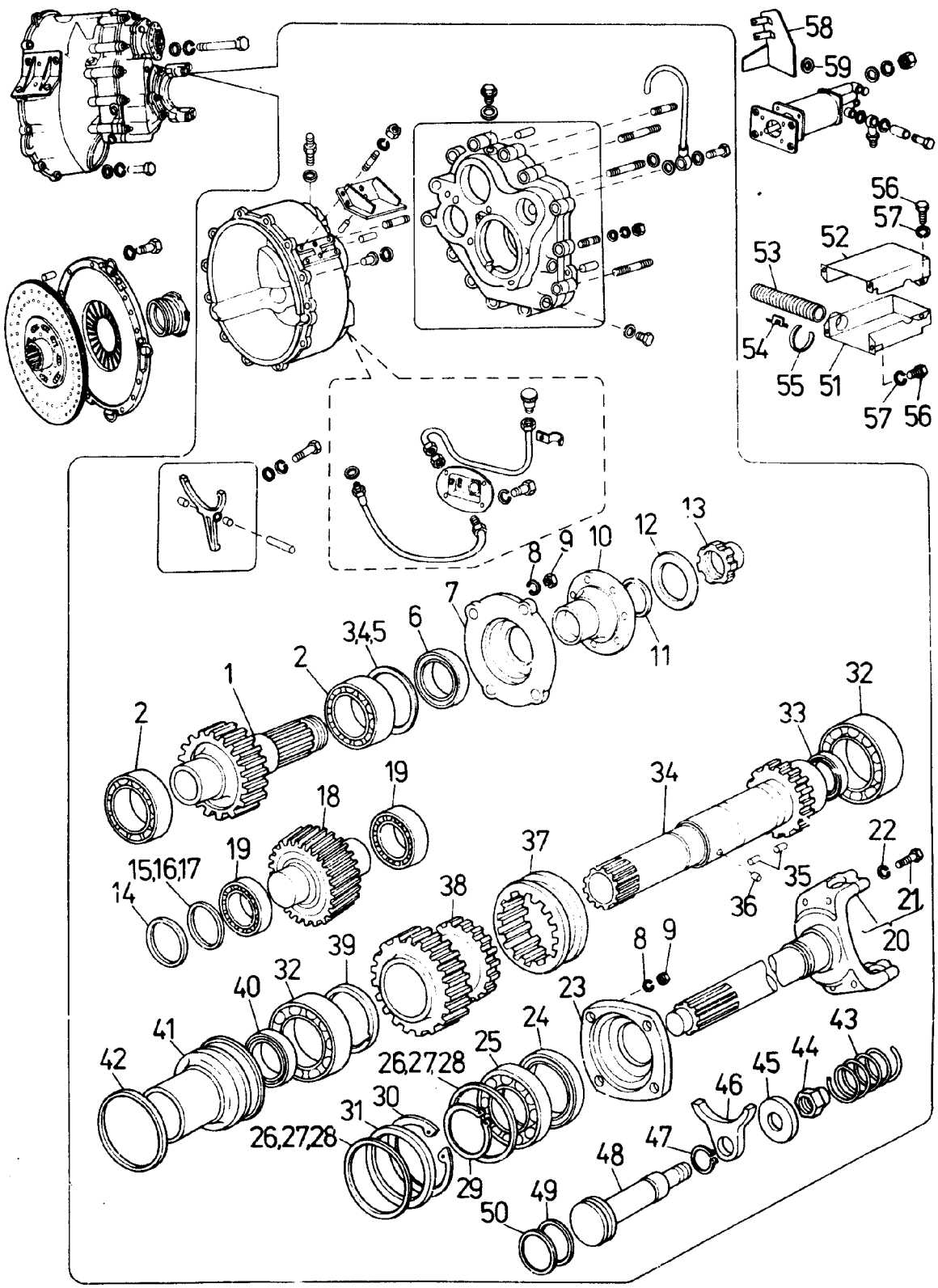
58
59
56
57
52
53
54
55
51
57
56
13
12
10
9
8
7
6
3,4,5
2
1
2
11
32
33
34
19
18
19
15,16,17
14
37
38
22
35
36
21
20
8
9
39
32
40
23
24
41
42
25
26,27,28
43
44
45
46
30
31
26,27,28
47
48
29
49
50

815-2-026

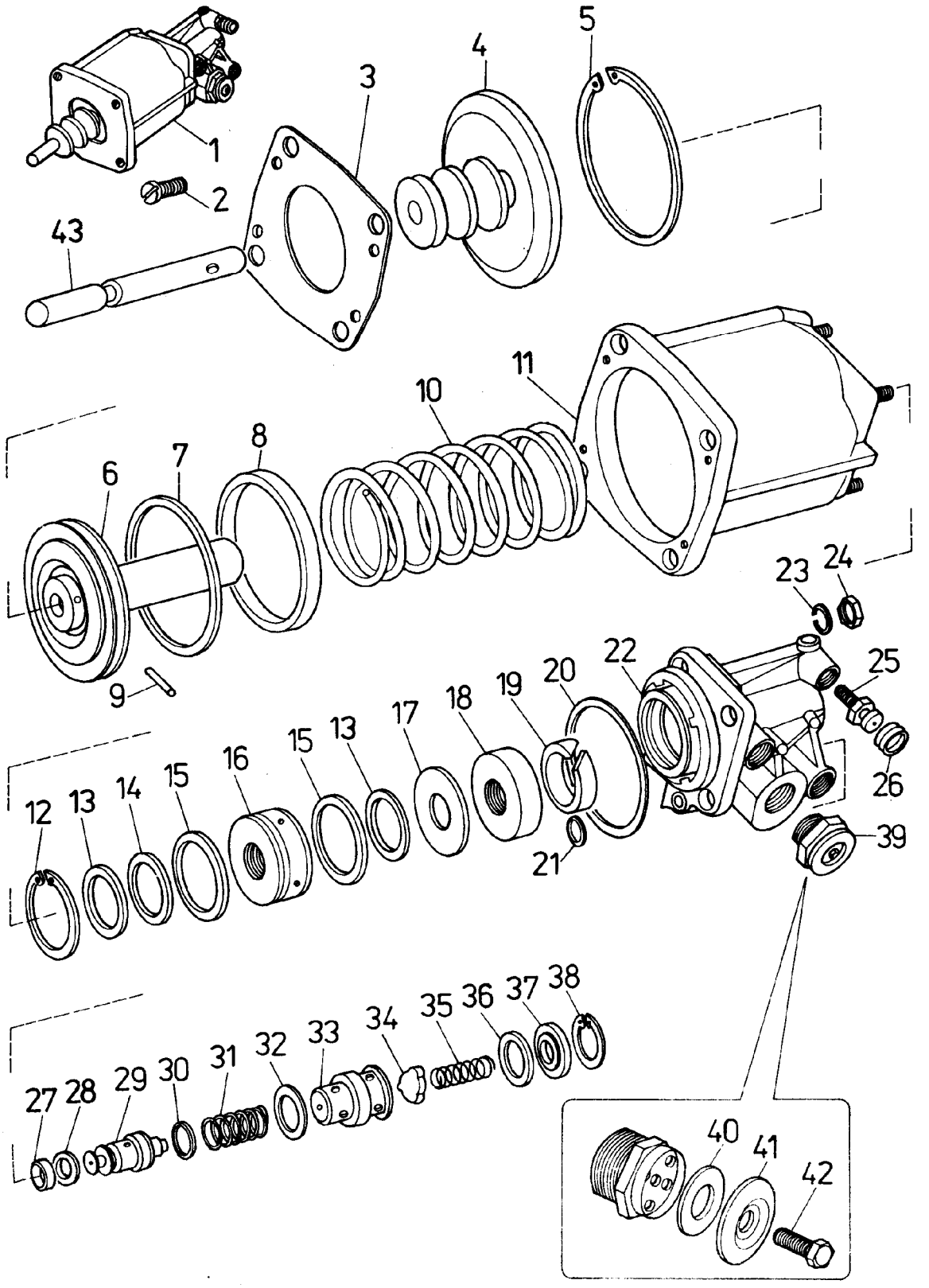
1
2
3
4
5
43
6
7
8
9
10
11
12
13
14
15
16
15
13
17
18
19
20
21
22
23
24
25
26
39
27
28
29
30
31
32
33
34
35
36
37
38
40
41
42

Skupina 2

HŘÍDEL SPOJOVACÍ, PŘEVODOVKA A PŘÍDAVNÁ PŘEVODOVKA POMOCNÉ POHONY A NAVIJÁK

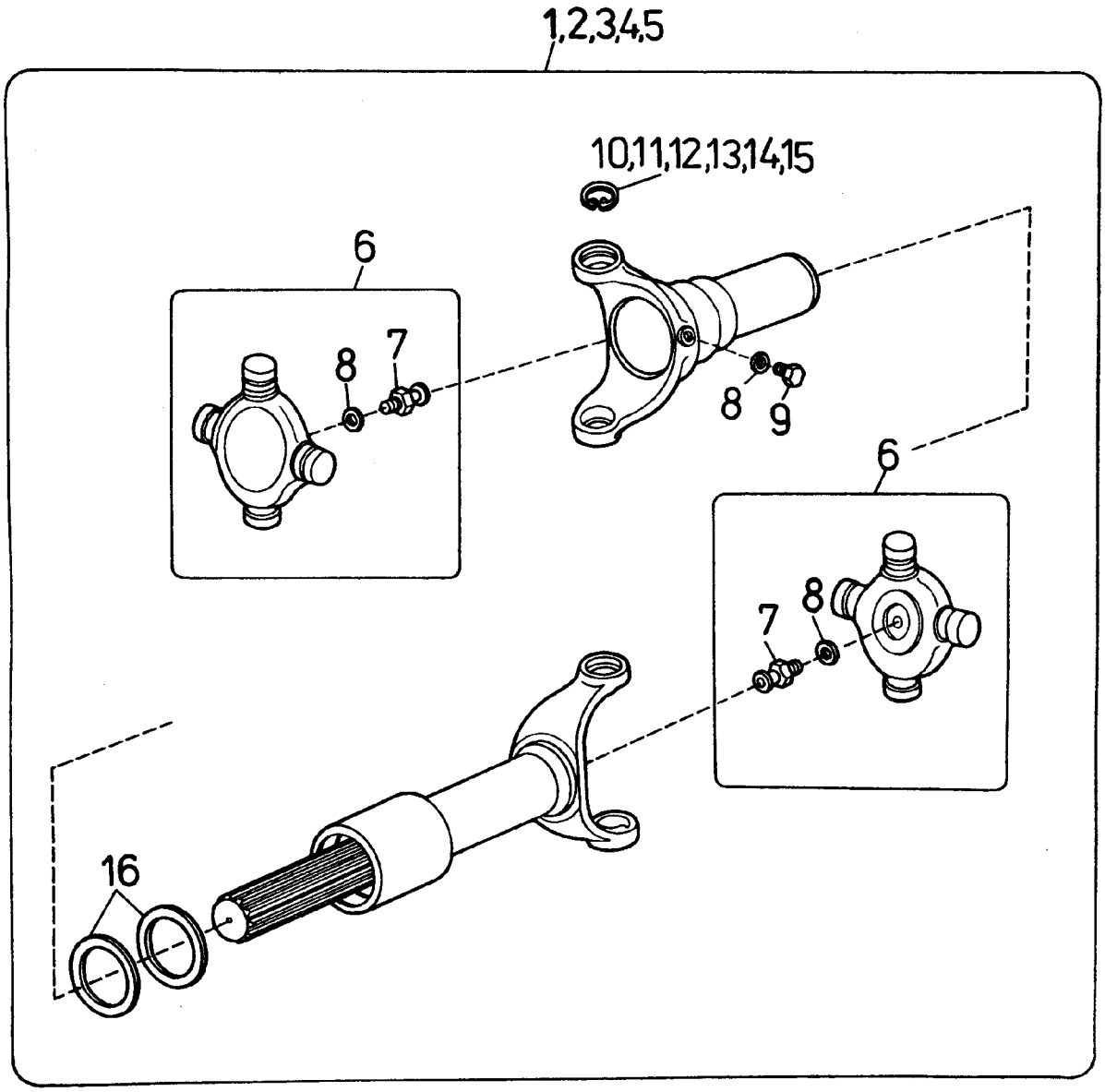

815-2-027

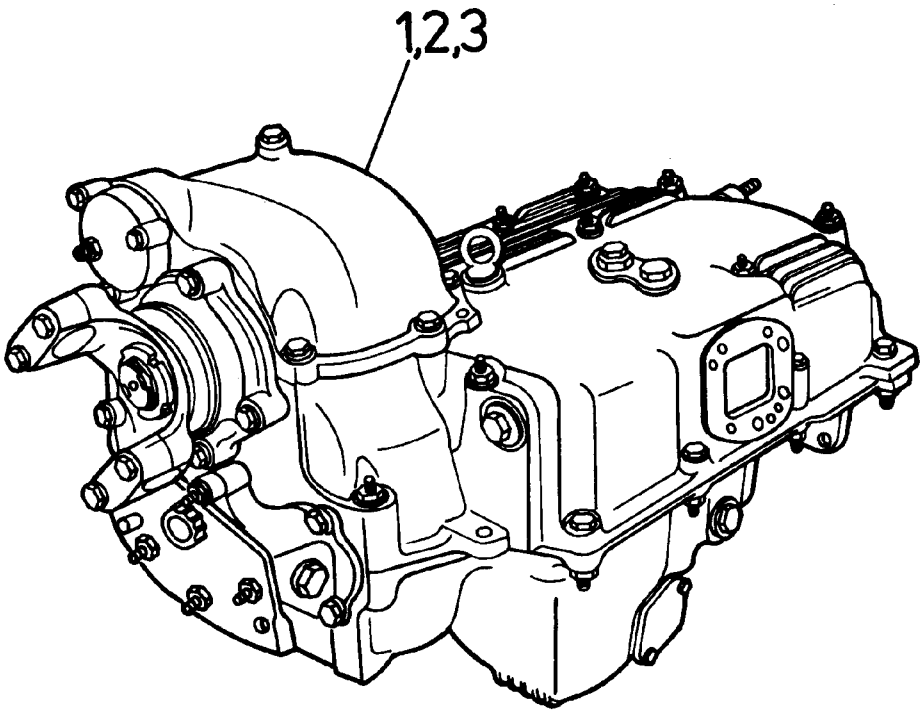
1,2,3

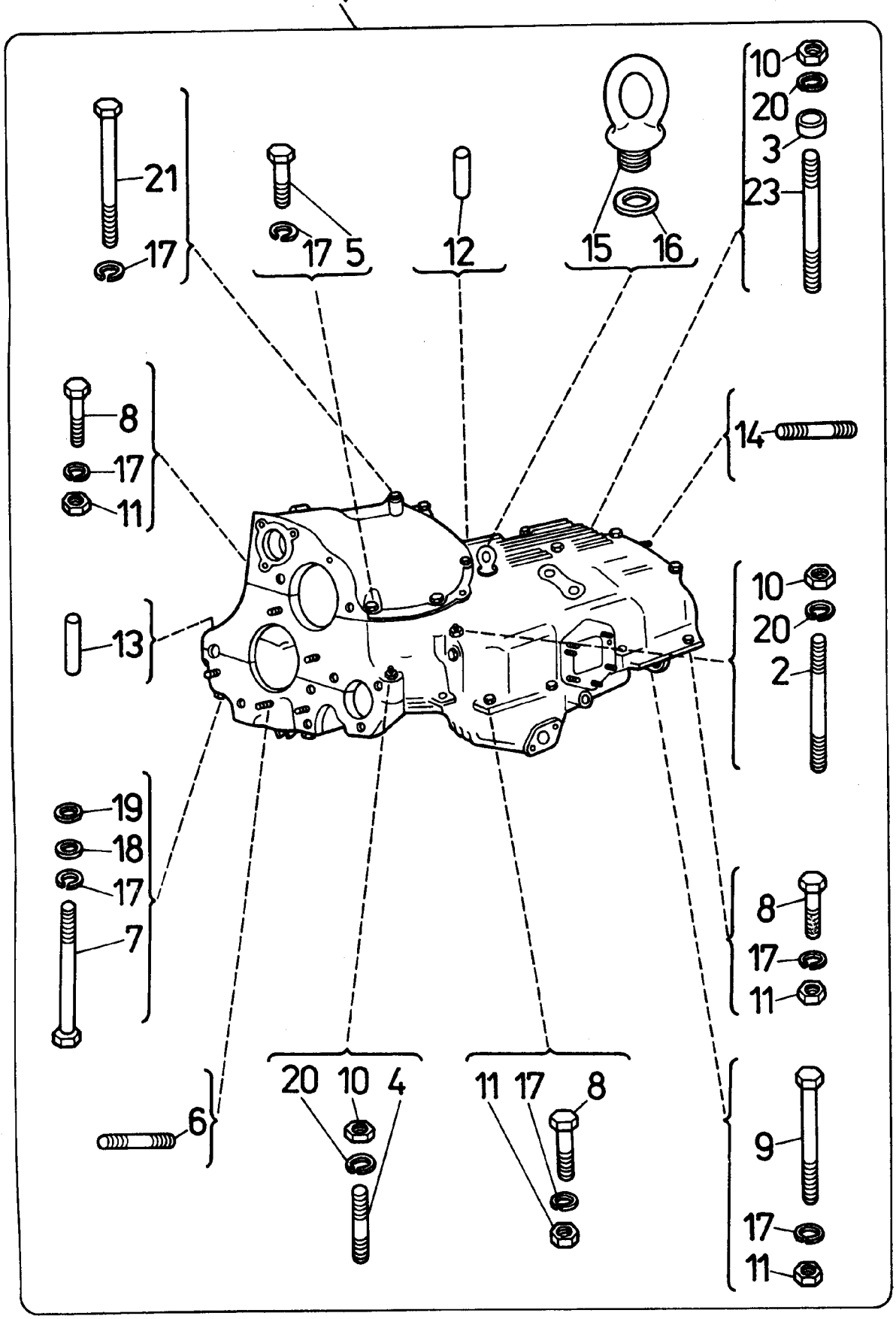
21
17
17 5
12
15 16
10
20
3
23
8
17
11
14
13
10
20
2
19
18
17
7
8
17
11
6
20 10 4
11 17 8
9
17
11

815-2-029

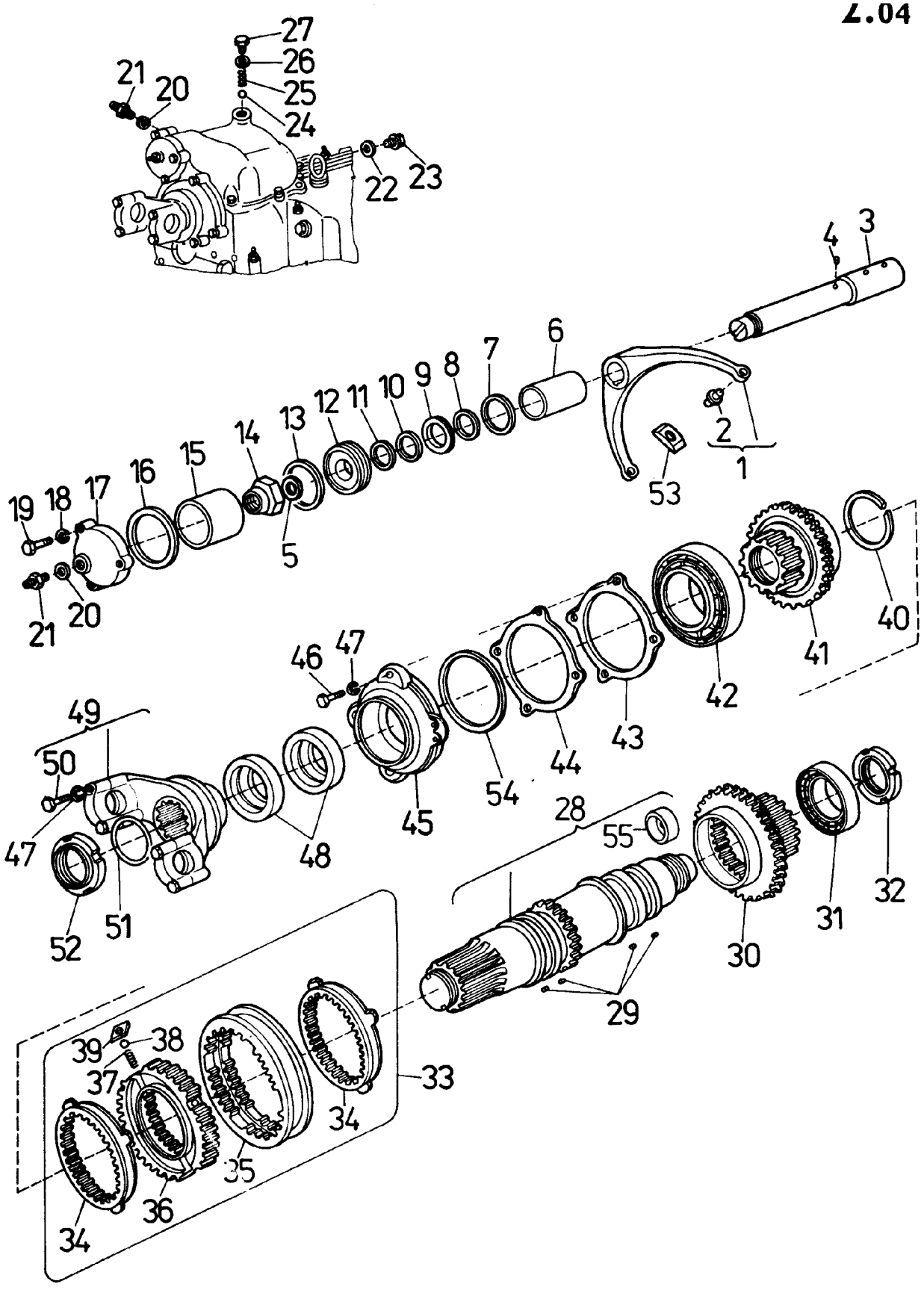
27
26
25
24
21
20
22
23
4
3
6
7
8
9
10
11
12
13
14
15
16
17
18
19
2
1
53
5
20
21
40
41
42
43
44
54
45
46
47
48
49
50
51
52
47
28
55
30
31
32
29
33
34
35
36
37
38
39
34

815-2-030

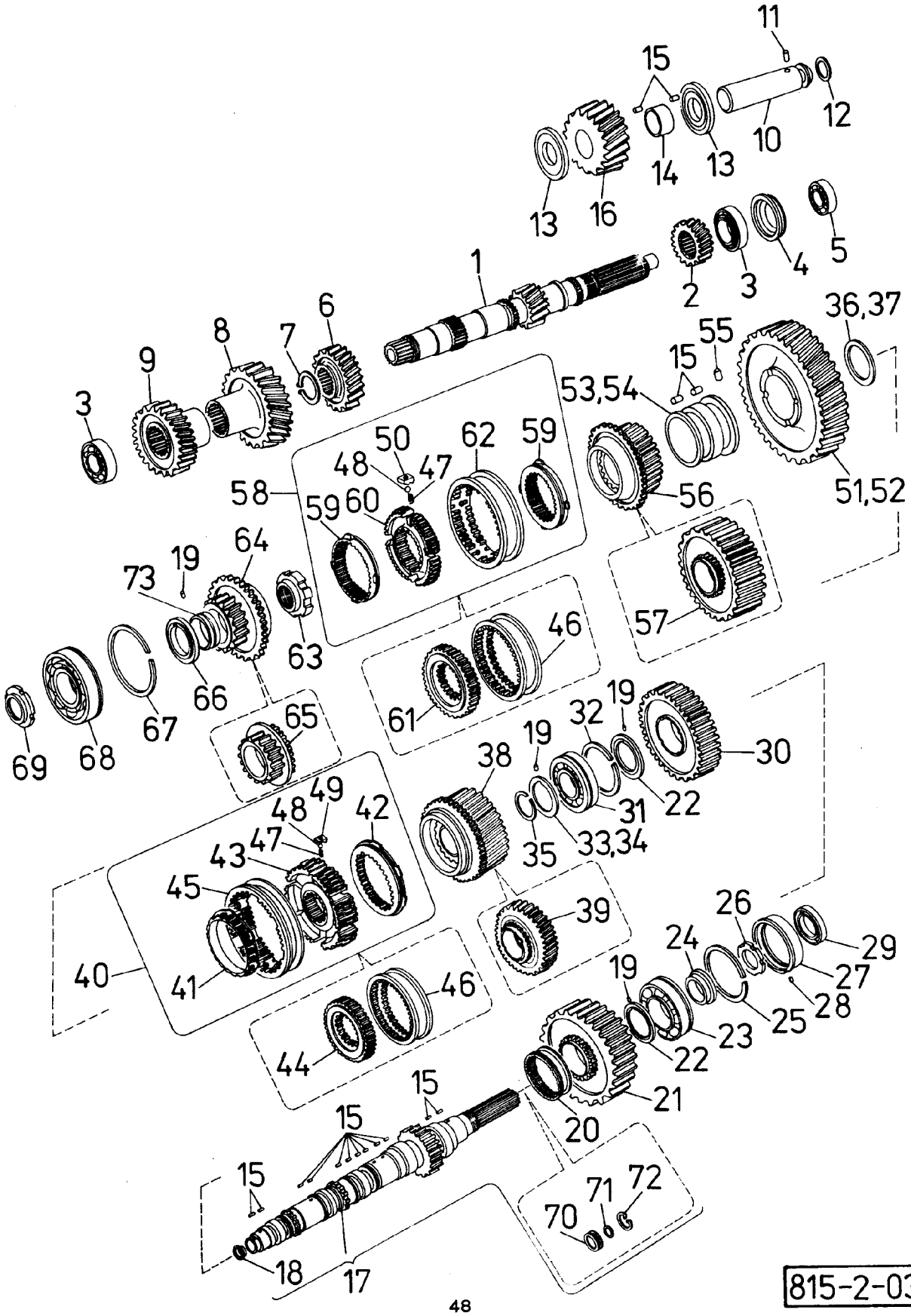
11
15
12
10
14
13
13
16
1
2
3
4
5
6
7
8
9
3
36,37
55
15
53,54
50
62
59
48
47
58
59
60
56
51,52
64
19
73
63
57
46
66
67
69
68
65
61
19
32
19
30
38
22
31
49
48
42
47
43
35
33,34
45
39
26
24
29
27
40
41
46
19
28
25
23
44
22
15
21
15
20
15
71
72
70
18
17

815-2-031

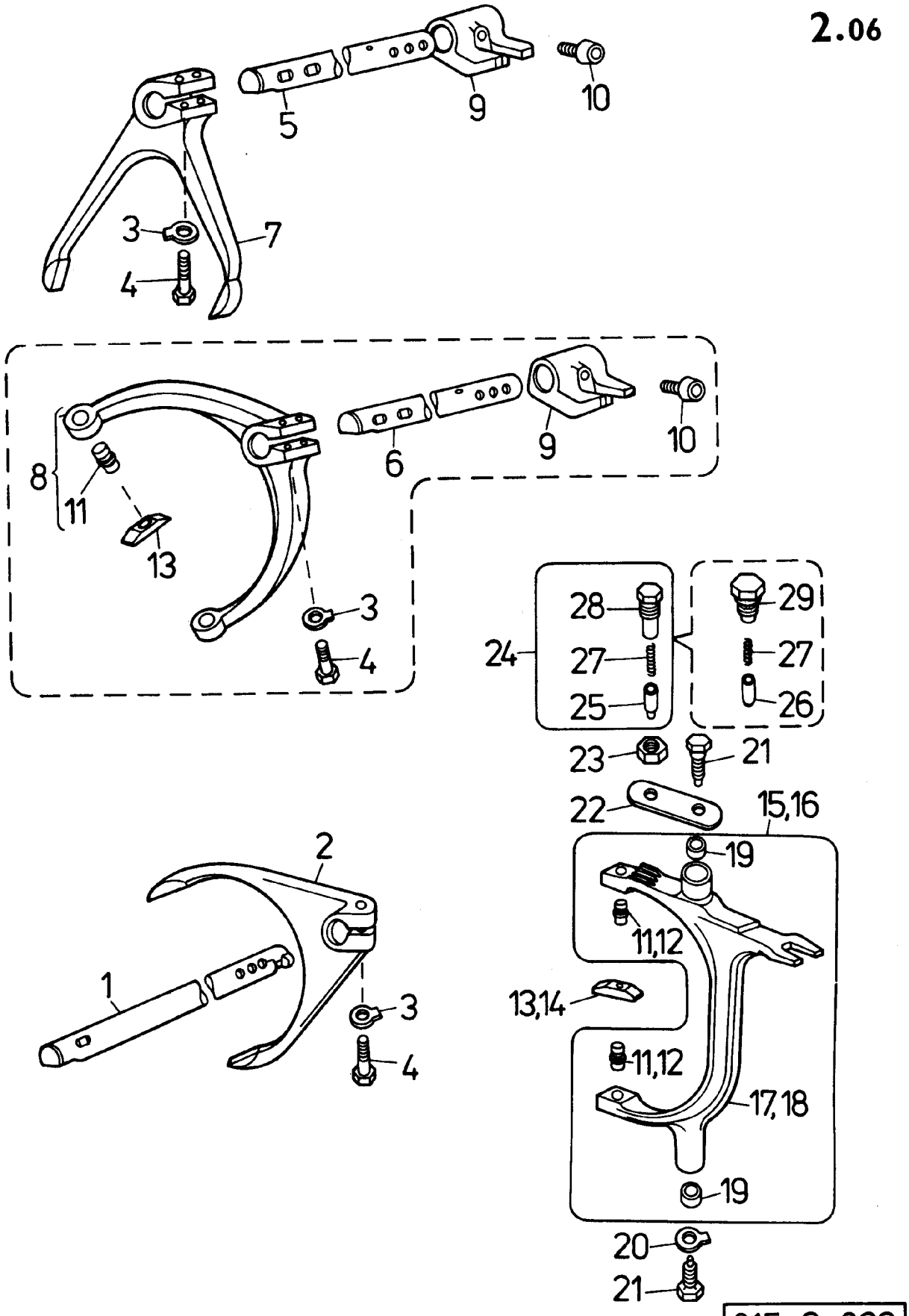
5
9
10
3
7
4
8
11
13
6
9
10
3
4
28
27
25
24
29
27
26
23
21
22
15,16
19
11,12
13,14
11,12
17,18
19
20
21
2
1
3
4

815-2-032

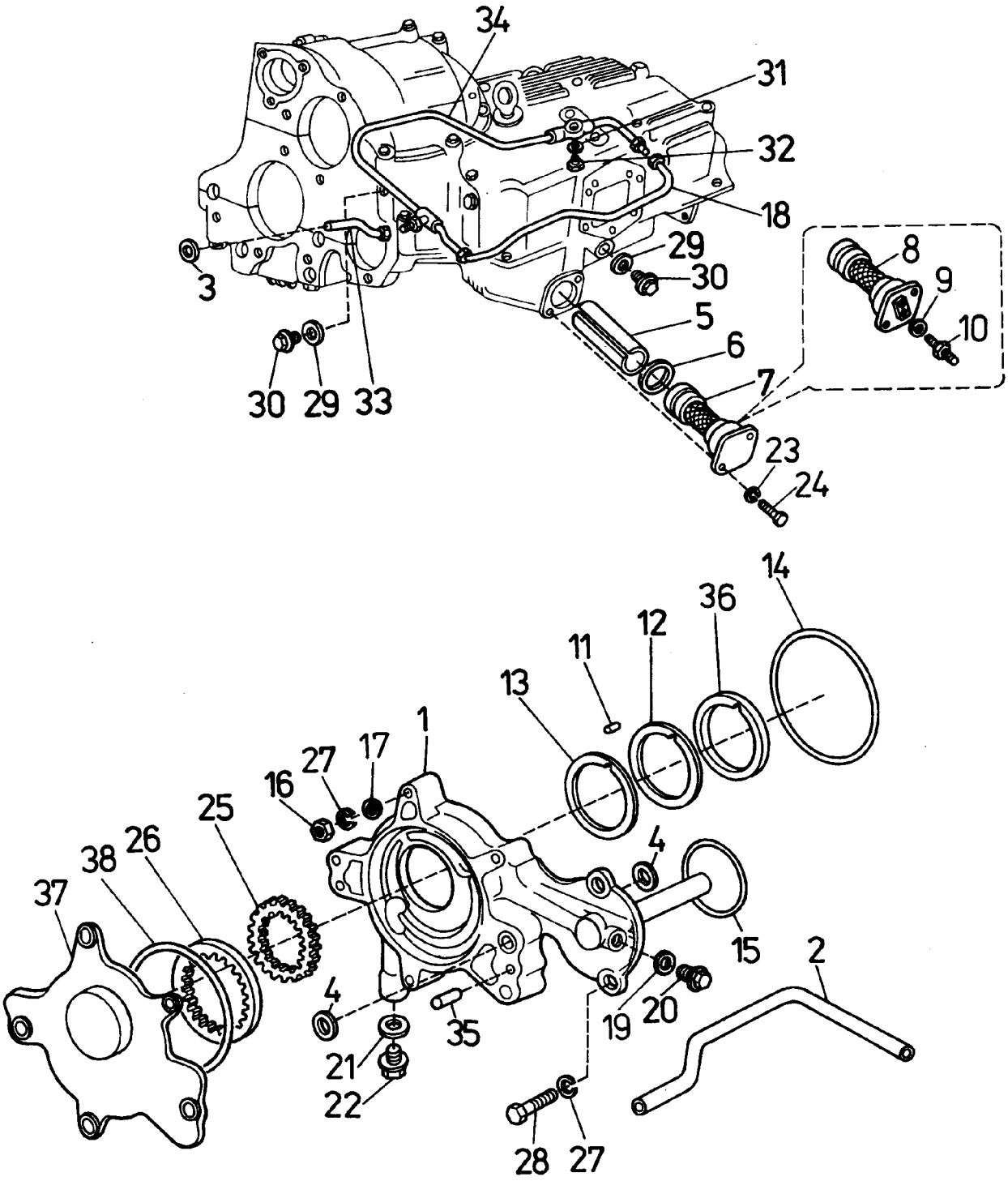
34
31
32
18
29
30
3
5
6
7
8
9
10
30
29
33
23
24
14
36
12
11
13
1
27
17
16
25
26
38
37
4
15
2
4
35
19
20
21
22
28
27

815-2-033

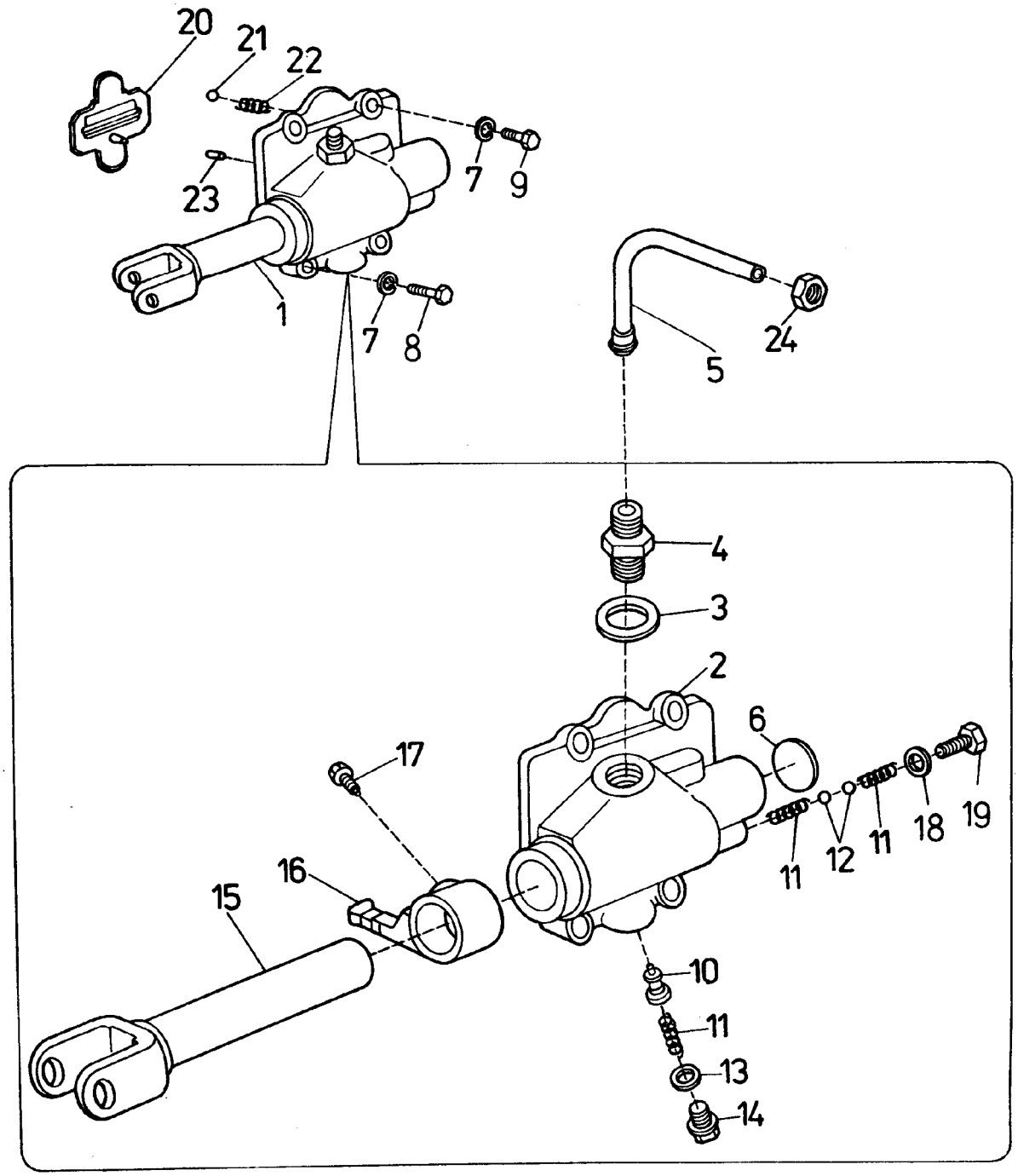

815-2-034

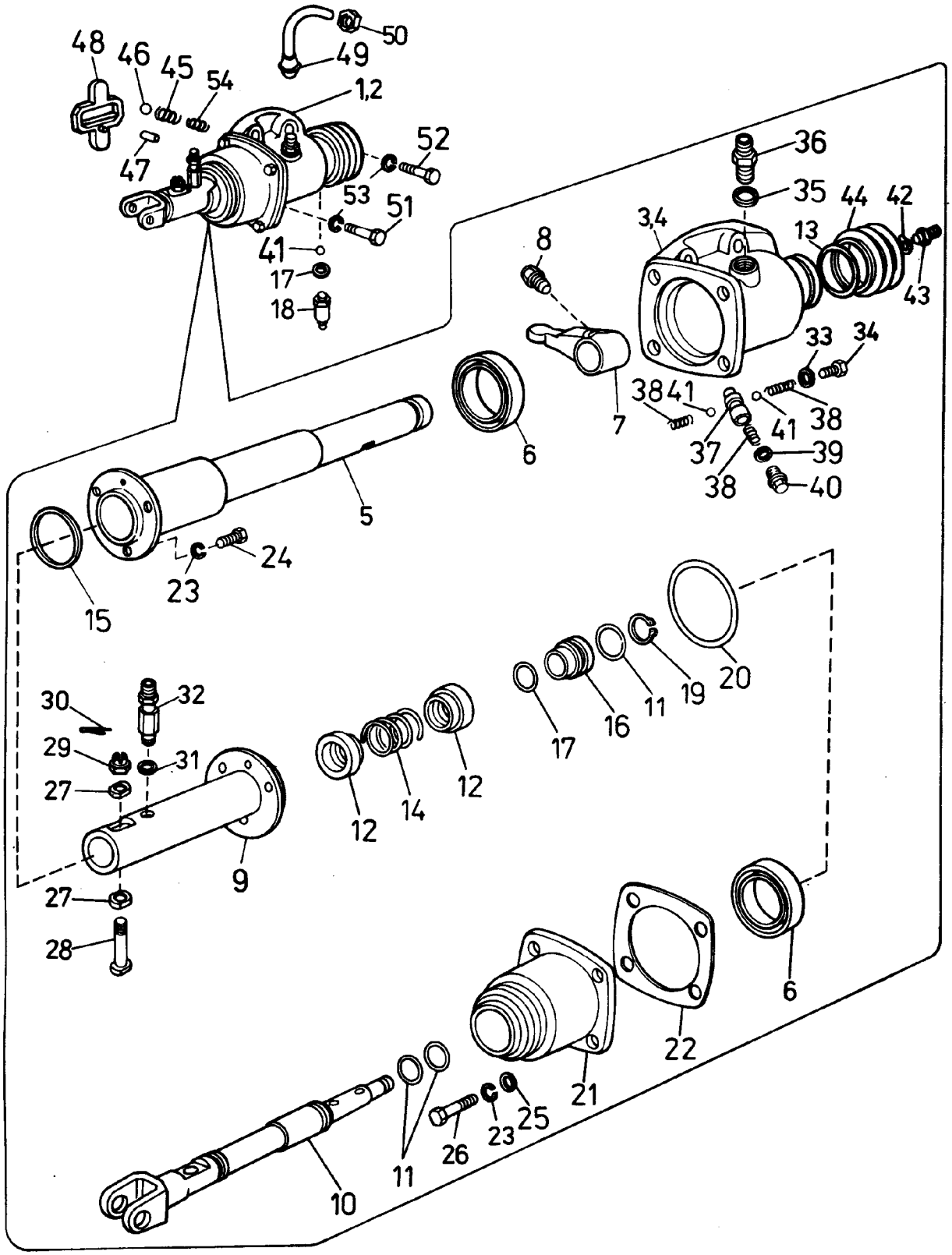
48
46
45
54
50
49
1,2
47
52
53
51
41
17
18
36
35
44
42
3,4
13
8
43
33
34
38
41
38
41
37
39
38
40
7
6
5
24
23
15
20
19
11
16
17
30
32
29
31
27
12
14
12
9
27
28
6
22
21
25
23
26
11
10

815-2-035

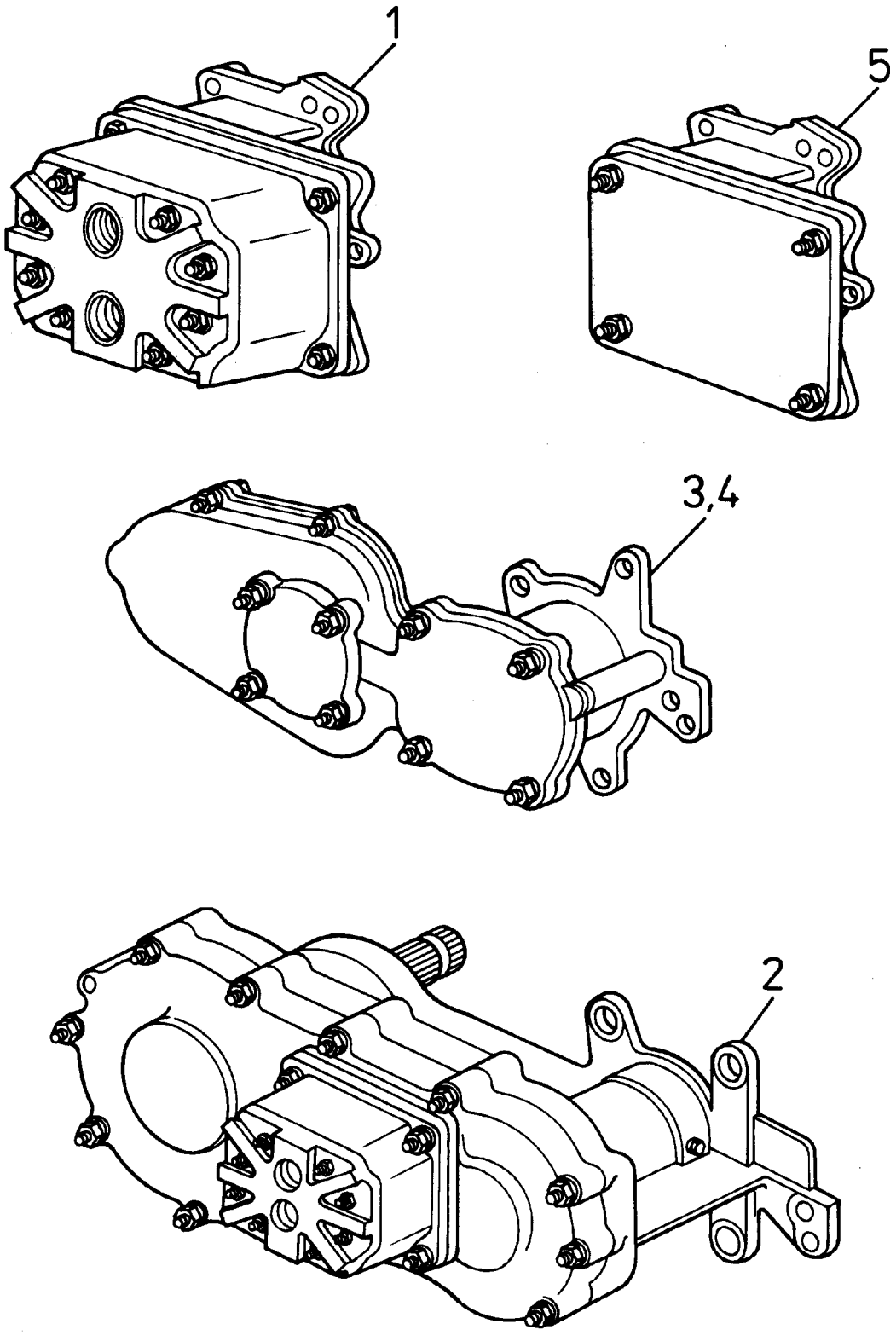

815-2-036

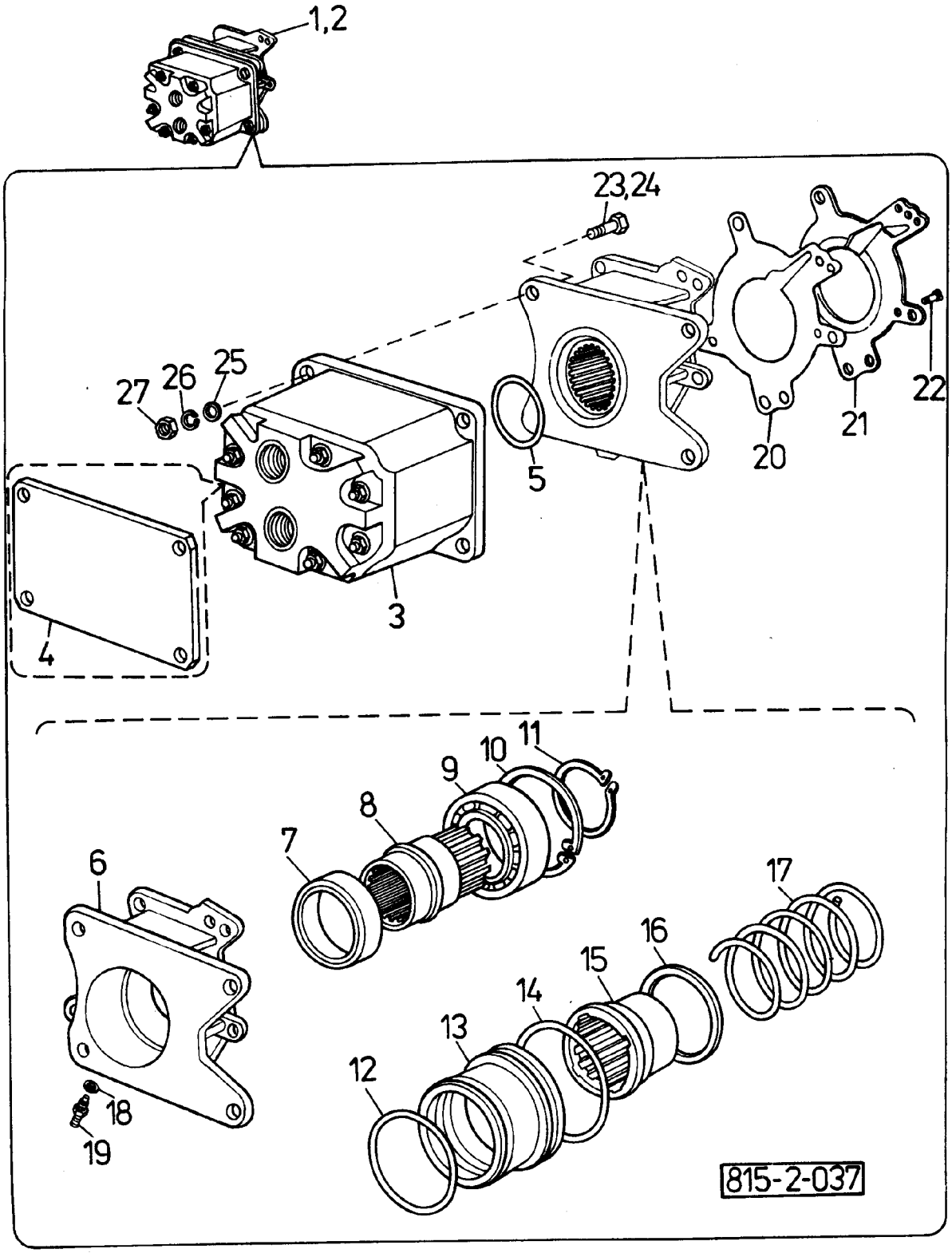
1,2
23,24
27
26
25
22
21
20
5
3
4
11
10
9
8
7
6
17
16
15
14
13
12
18
19
815-2-037

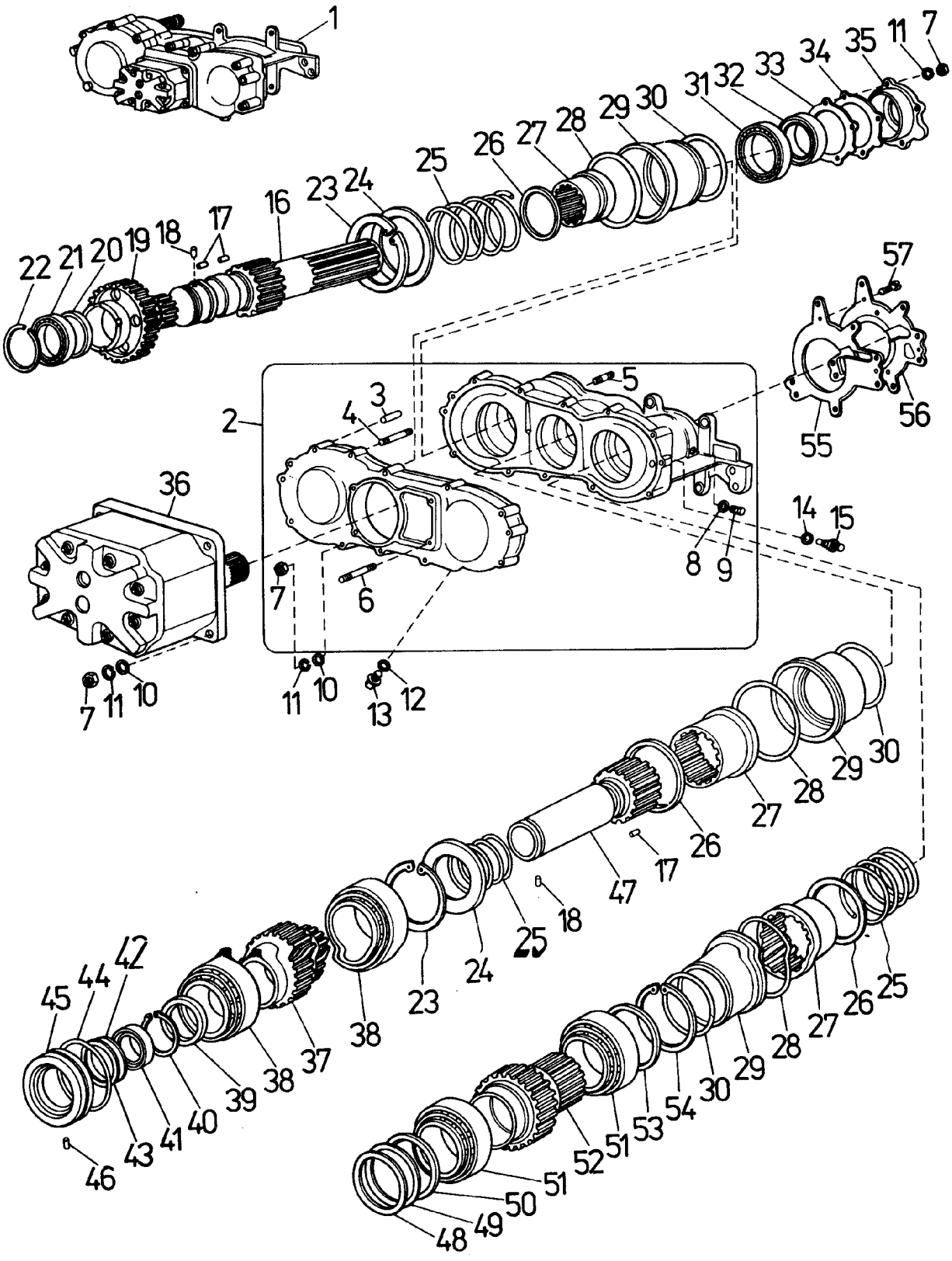
1
7
11
35
34
33
32
31
30
29
28
27
26
25
24
23
16
17
18
19
20
21
22
57
56
55
5
3
4
2
36
14
15
8
9
7
6
7
11
10
11
10
13
12
30
29
28
27
26
17
47
18
25
24
23
38
37
38
39
40
41
43
46
42
44
45
25
26
27
28
29
30
54
53
51
52
51
50
49
48

815-2-038

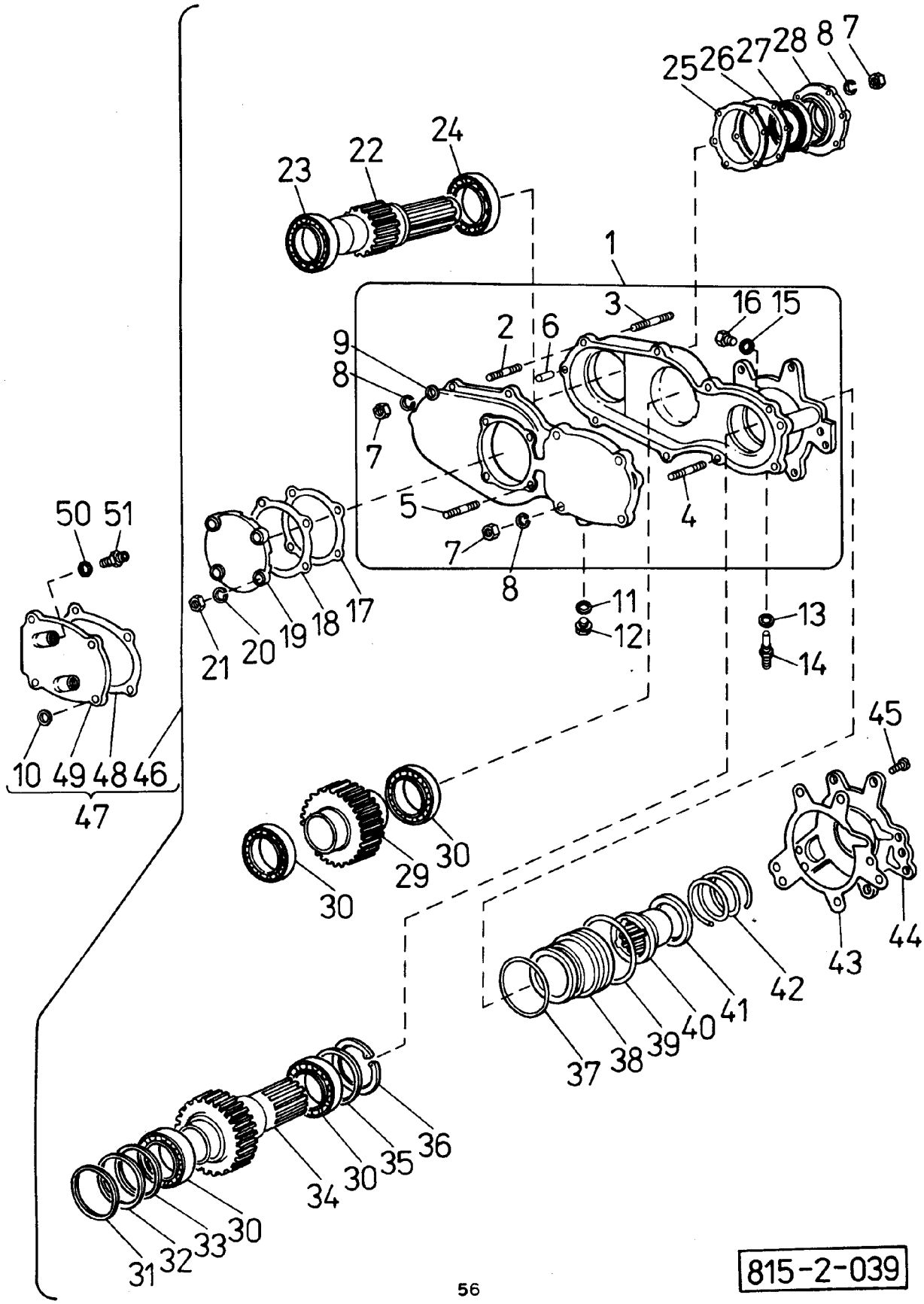
25 26 27 28 8 7
24
22
23
1
3
16 15
2
6
9
8
7
5
4
7
8
11
12
13
14
50 51
21 20 19 18 17
10 49 48 46
47
45
30
29
30
44
43
42
41
40
39
38
37
36
35
30
34
33
30
32
31

815-2-039

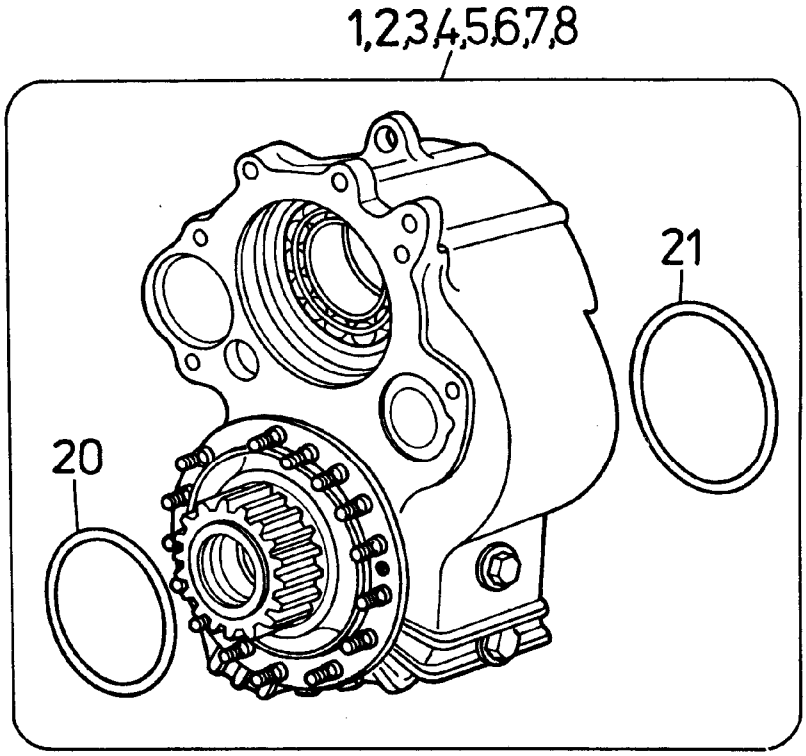

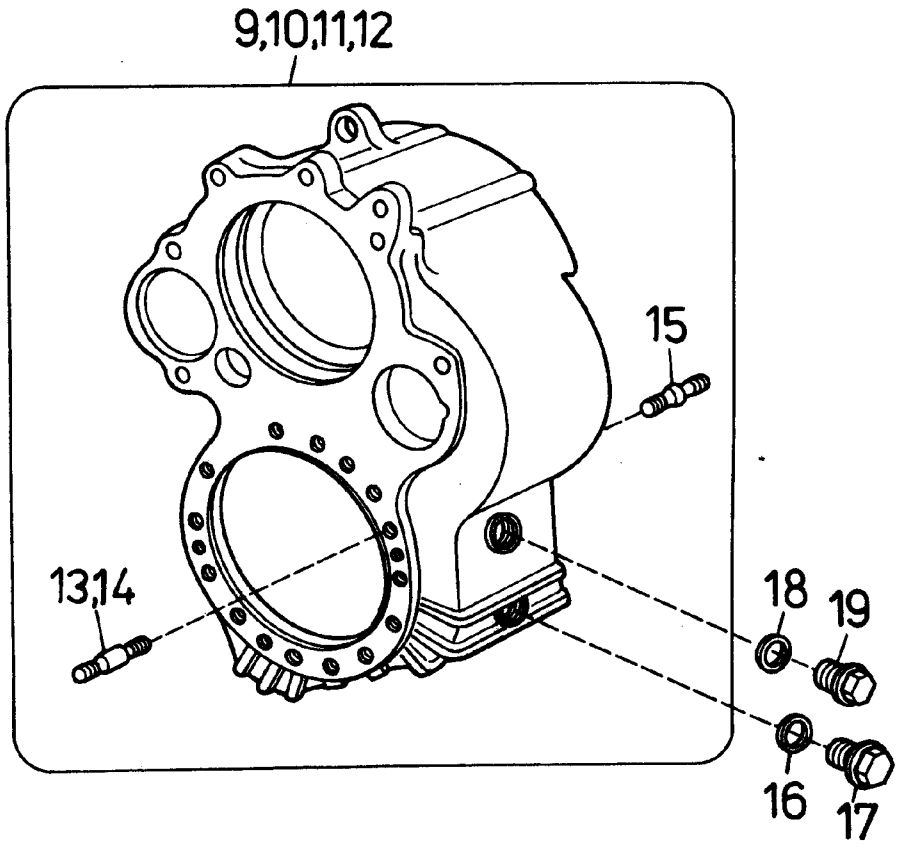

815-2-040

2.15

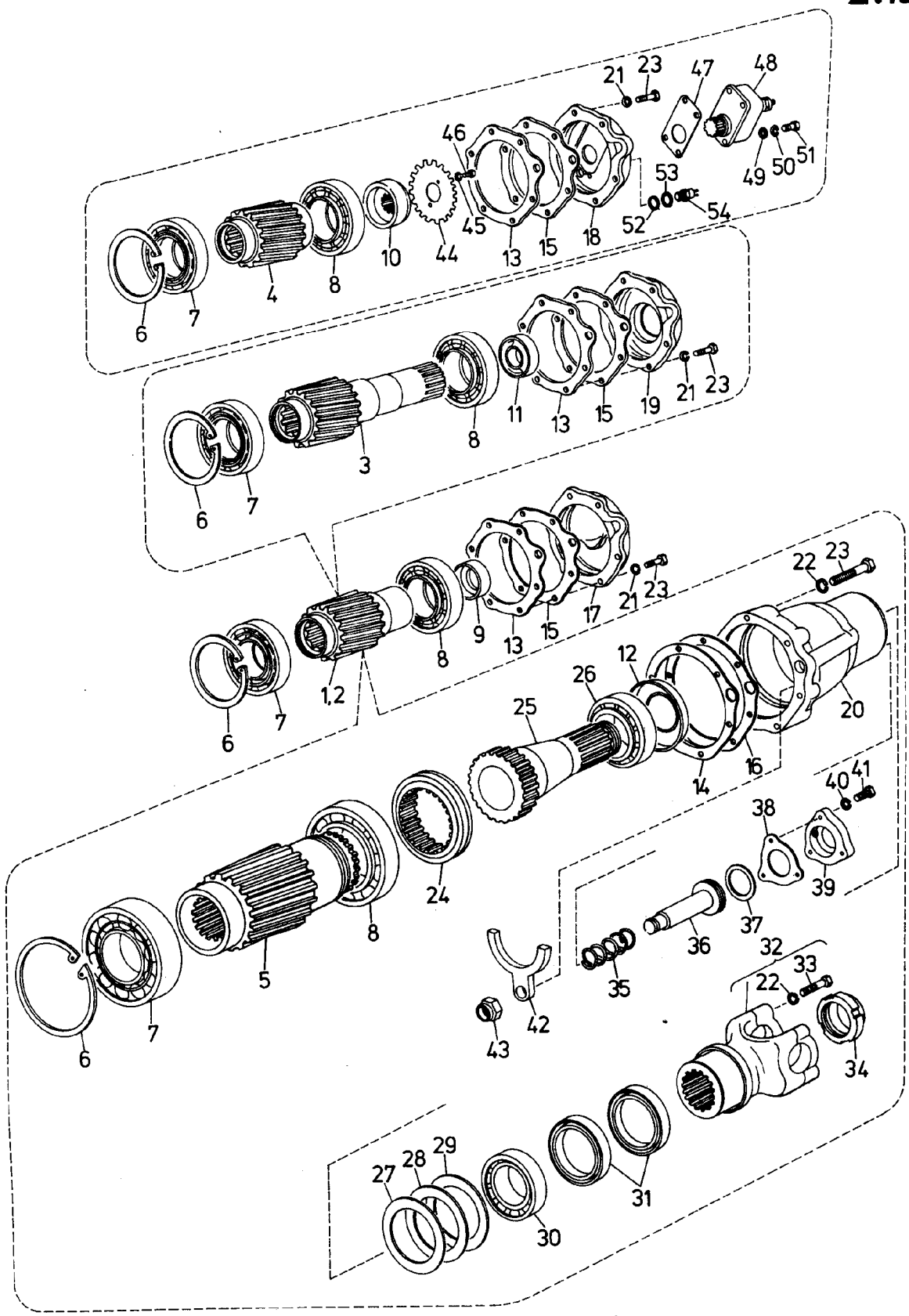

21
23
47
48
46
49
50
51
53
54
52
45
44
10
13
15
18
4
8
6
7
11
19
3
9
17
1,2
22
12
26
25
20
14
16
40
41
38
39
24
5
37
36
35
42
43
32
33
34
27
28
29
30
31

815-2-041

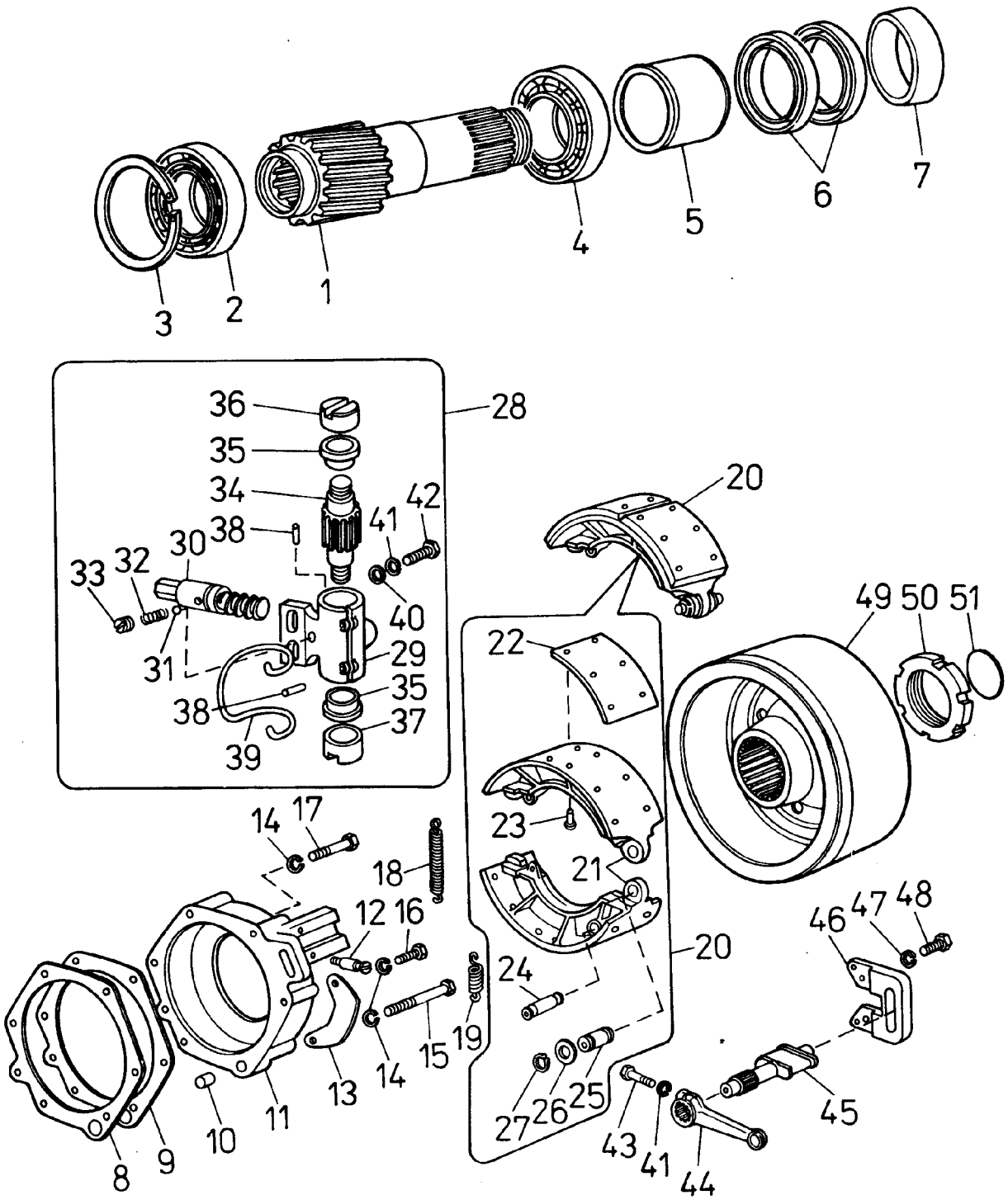
1
2
3
4
5
6
7
8
9
10
11
12
13
14
15
16
17
18
19
20
21
22
23
24
25
26
27
28
29
30
31
32
33
34
35
36
37
38
39
40
41
42
43
44
45
46
47
48
49
50
51

815-2-042

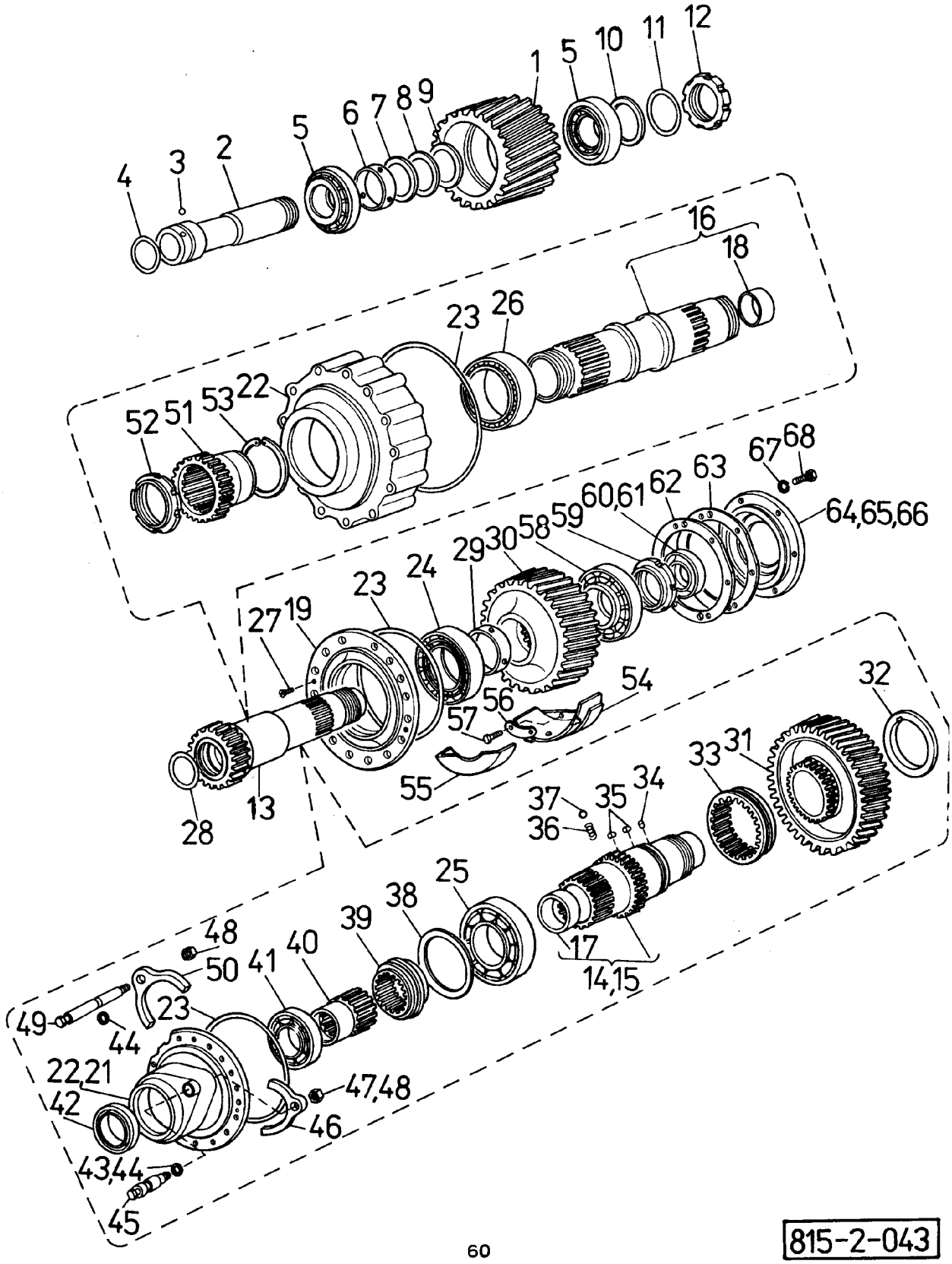
1
2
3
4
5
6
7
8
9
10
11
12
13
14,15
16
17
18
19
22
23
24
25
26
27
28
29
30
31
32
33
34
35
36
37
38
39
40
41
42
43,44
45
46
47,48
48
49
50
51
52
53
54
55
56
57
58
59
60,61
62
63
64,65,66
67
68

815-2-043

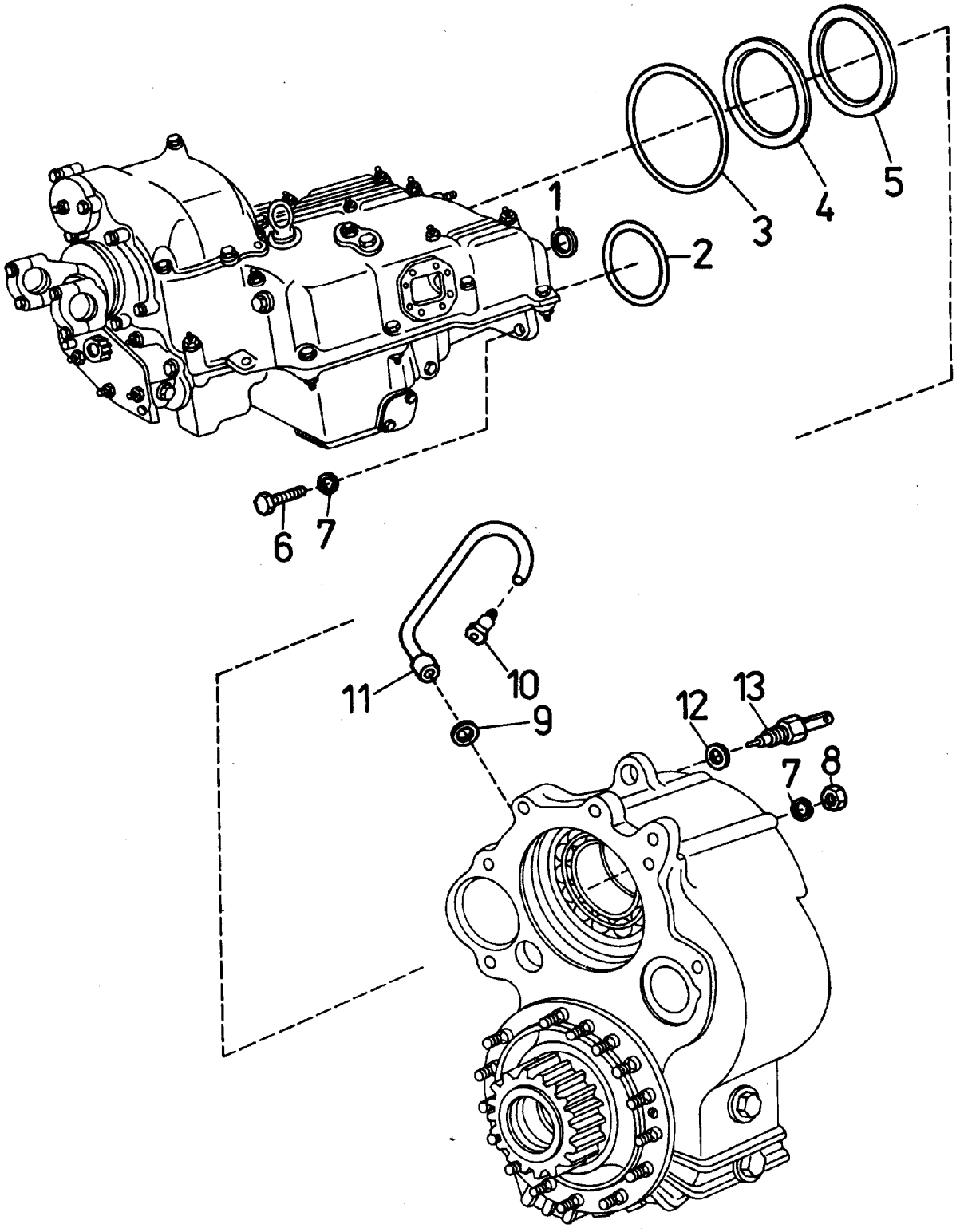

815-2-044

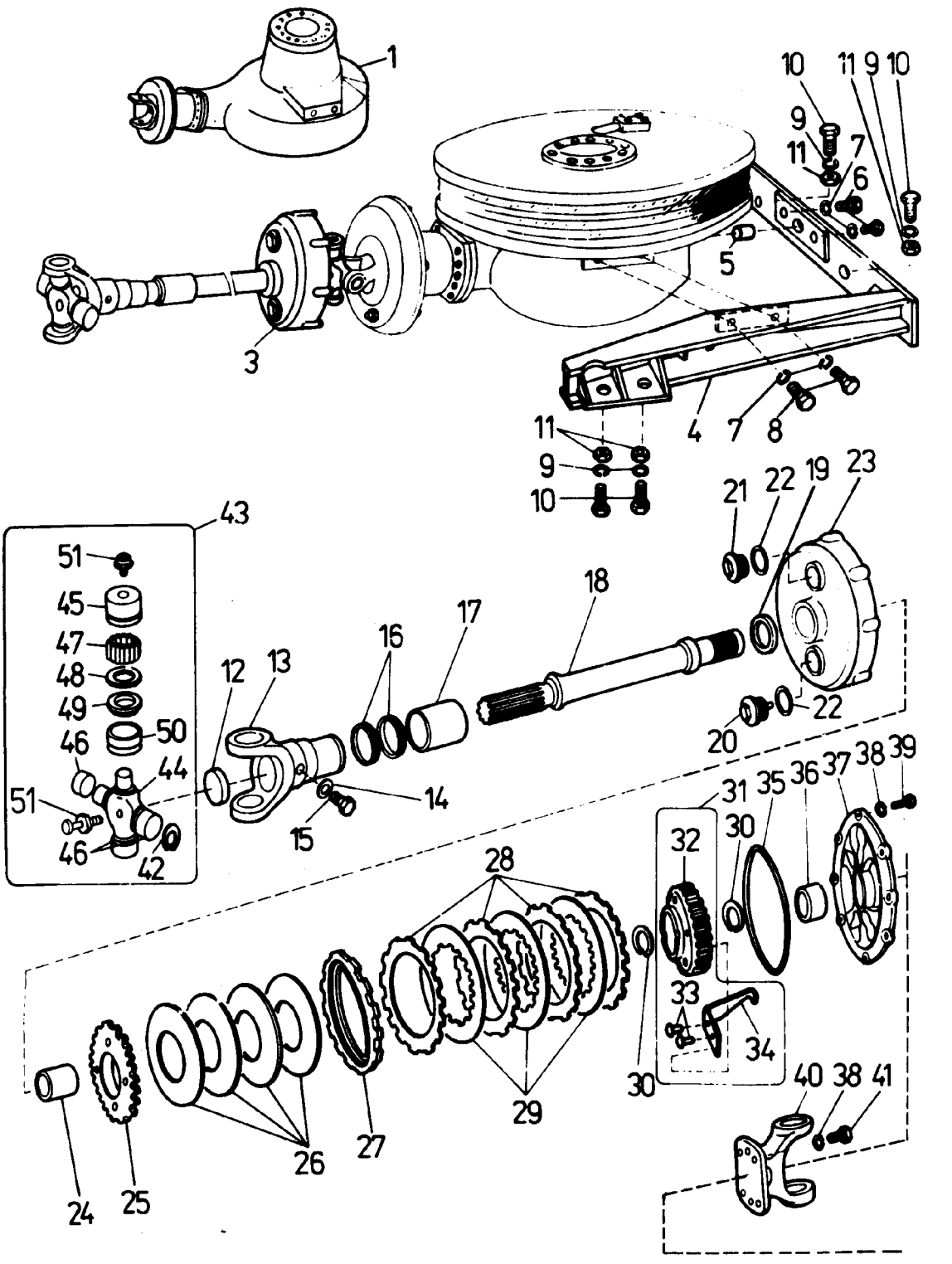
1
10
11
9
10
9
11
7
6
5
3
4
7
8
11
9
10
21
22
19
23
43
51
45
47
48
49
46
50
44
51
46
42
12
13
16
17
18
14
15
20
22
31
35
36
37
38
39
32
30
28
33
34
30
40
38
41
29
26
27
24
25

815-F-045

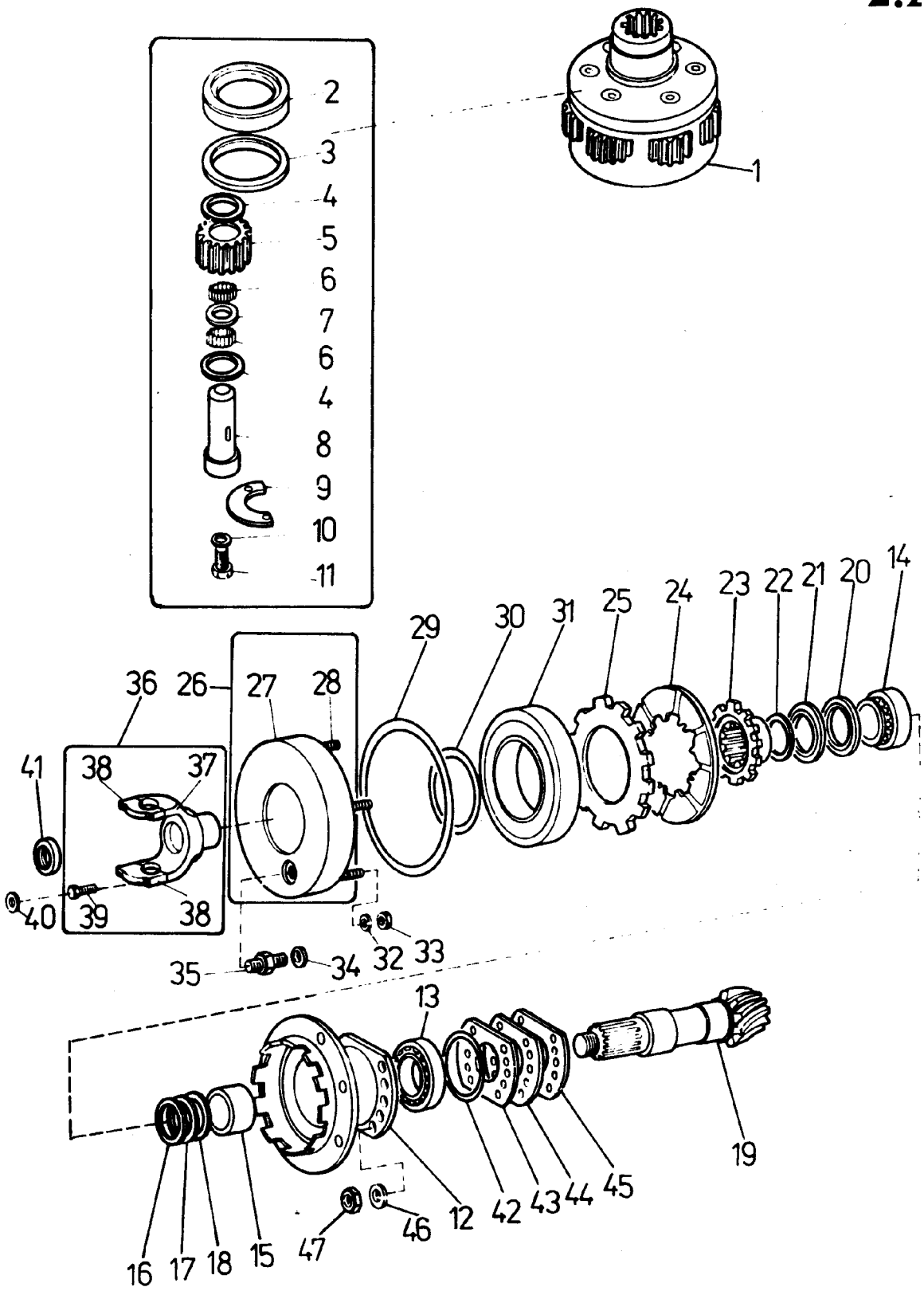
1
2
3
4
5
6
7
6
4
8
9
10
11
14
20
21
22
23
24
25
31
30
29
36
26
27
28
41
38
37
40
39
38
32
33
35
34
13
19
16
17
18
15
47
46
12
42
43
44
45

815-F-046

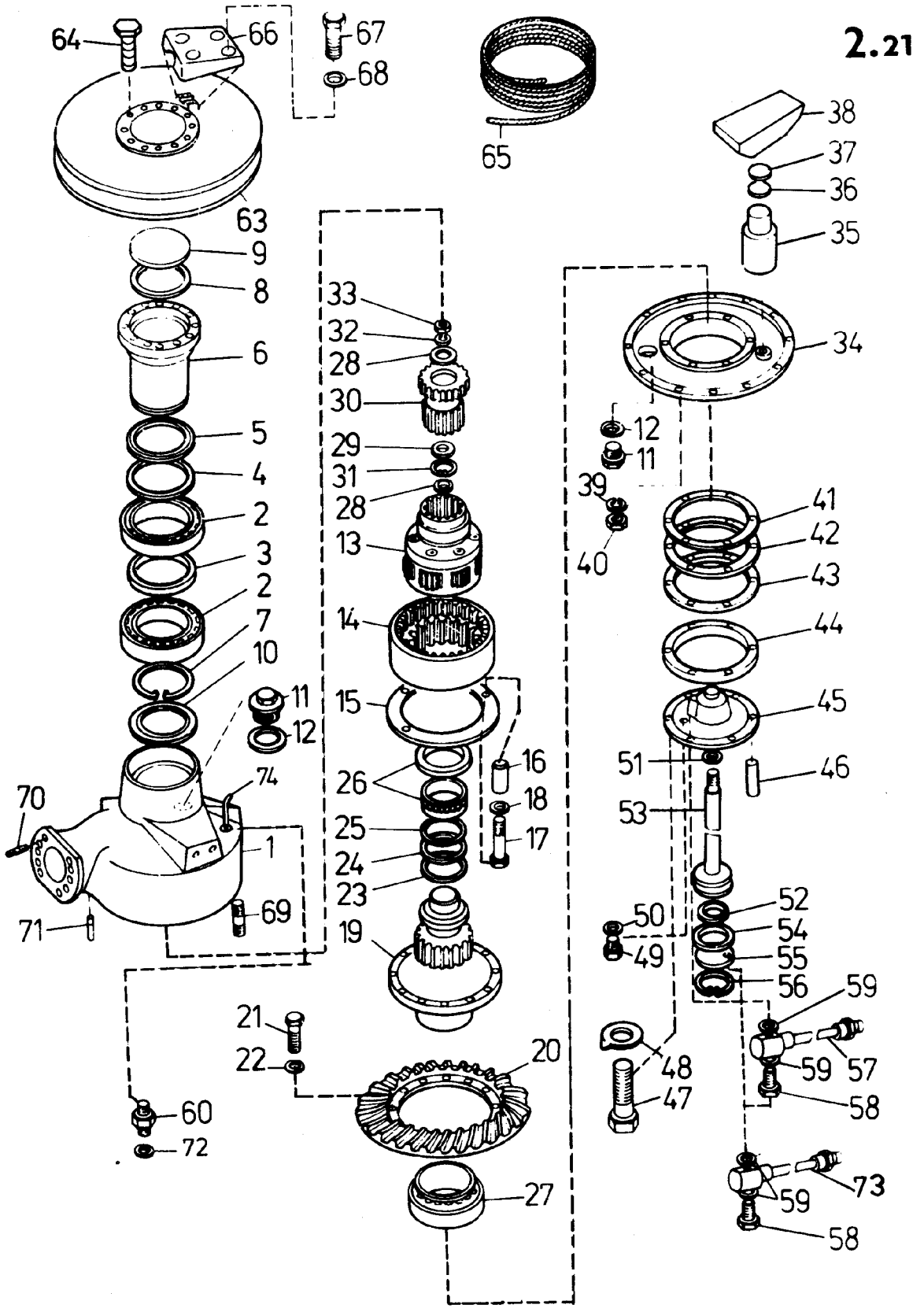
64
66
67
68
65
38
37
36
35
63
9
8
6
5
4
2
3
2
7
10
11
12
74
70
1
71
69
33
32
28
30
29
31
28
13
14
15
26
25
24
23
19
16
18
17
21
22
20
27
60
72
34
12
11
39
40
41
42
43
44
45
51
46
53
52
54
55
56
50
49
48
47
59
57
58
59
73
59
58

815-2-047

Skupina 3

NÁPRAVY, TROUBY NOSNÉ, PÉROVÁNÍ

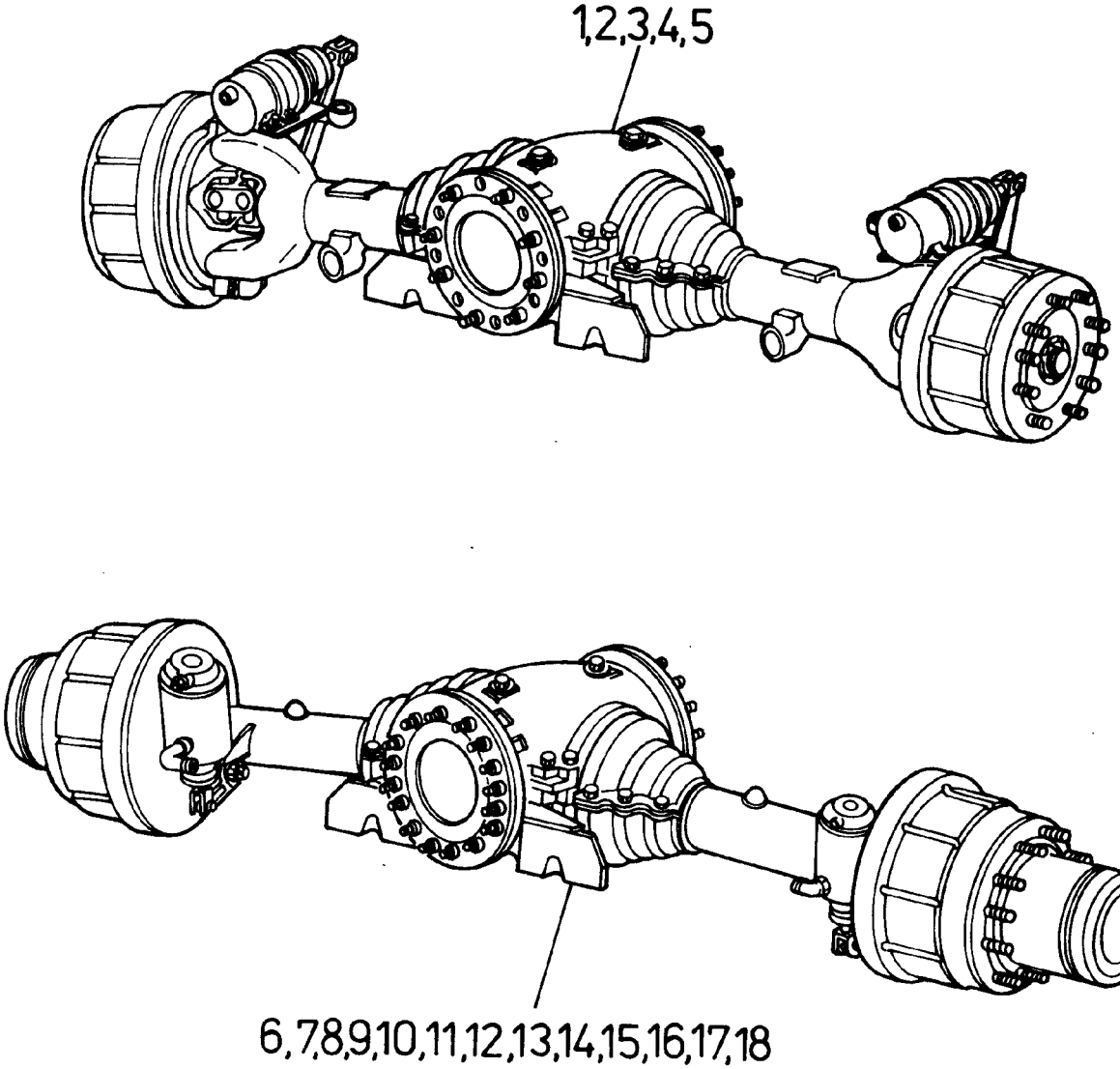
1,2,3,4,5
6,7,8,9,10,11,12,13,14,15,16,17,18

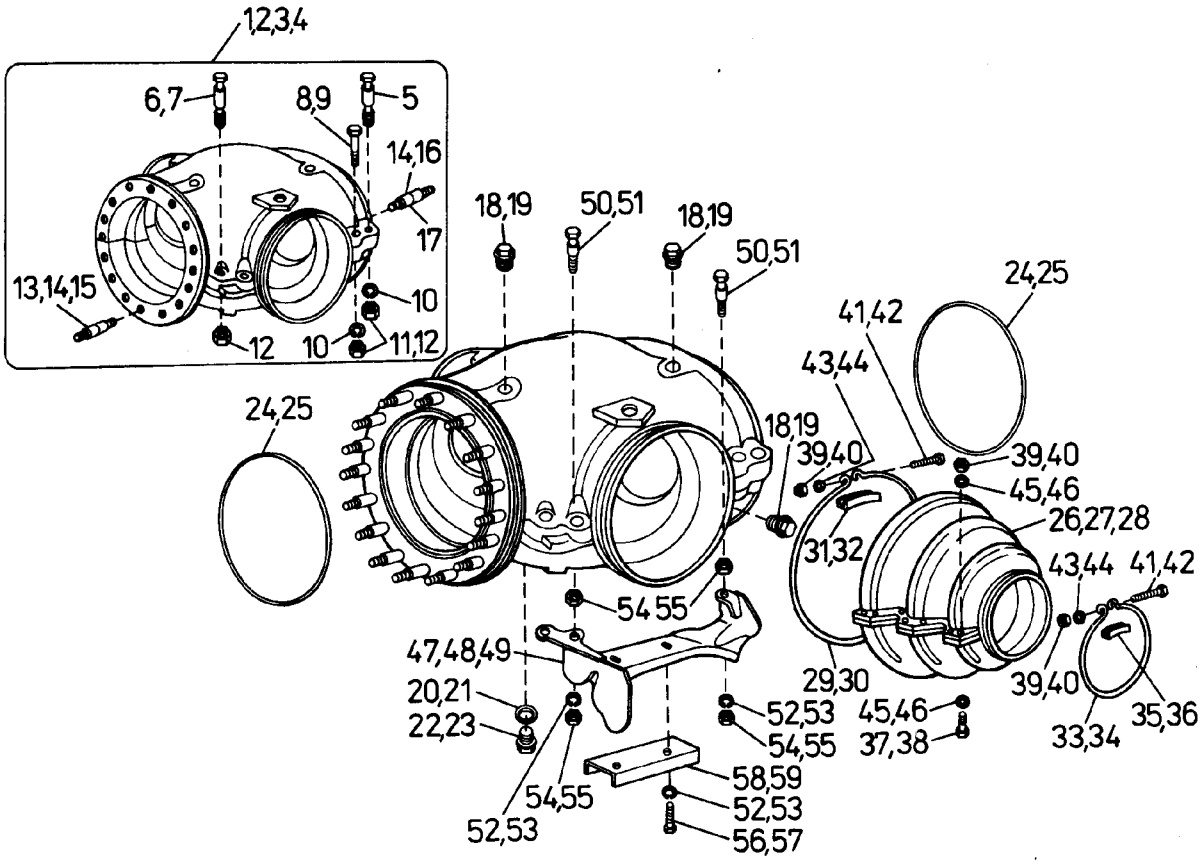
1,2,3,4
6,7
8,9
5
14,16
17
13,14,15
10
12
10
11,12
18,19
50,51
18,19
50,51
24,25
41,42
43,44
24,25
18,19
39,40
39,40
45,46
26,27,28
31,32
43,44
41,42
54,55
47,48,49
20,21
22,23
52,53
54,55
29,30
45,46
37,38
39,40
35,36
33,34
58,59
52,53
56,57
54,55
52,53

815-2-049

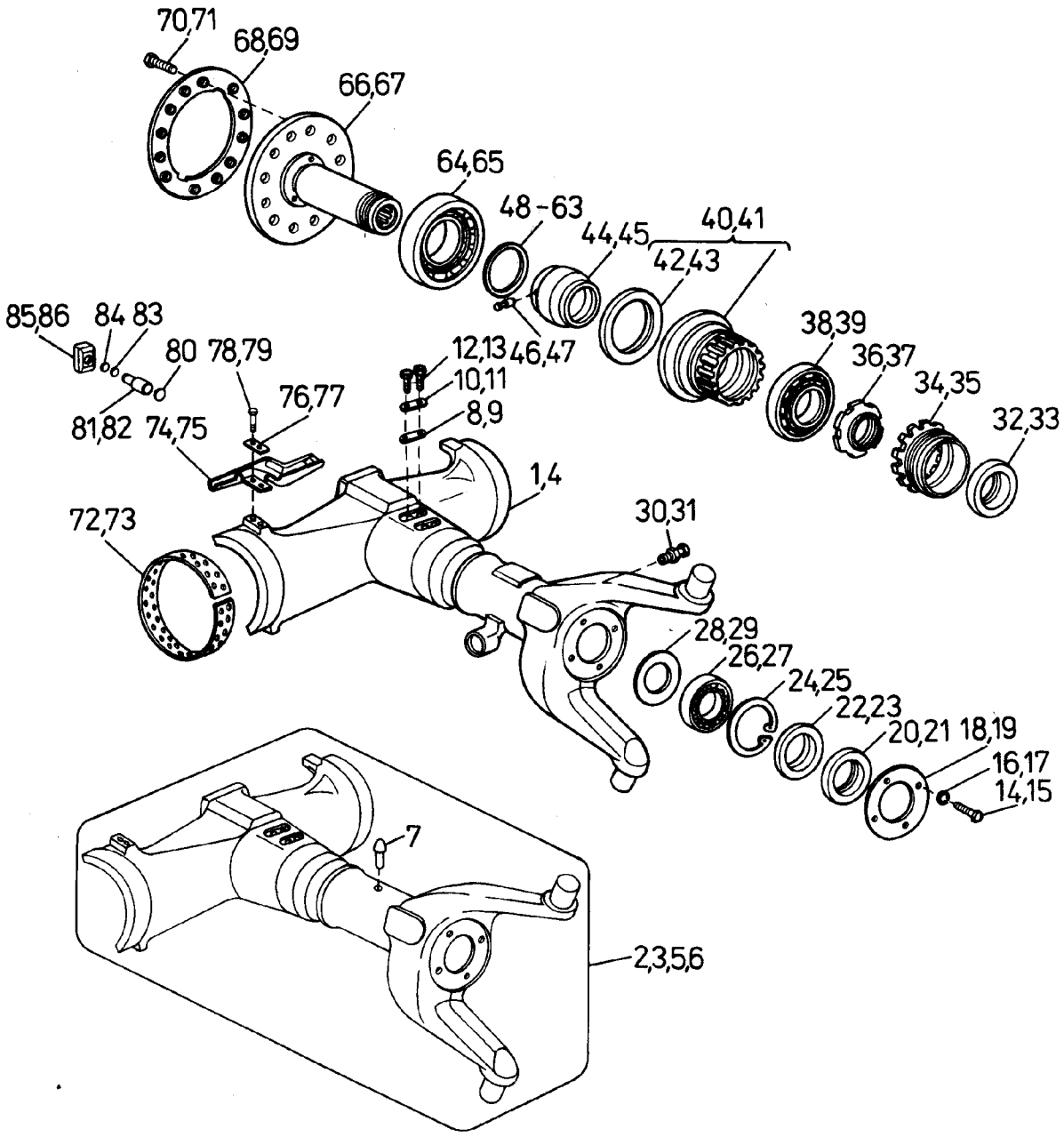
70,71
68,69
66,67
64,65
48-63
44,45
40,41
42,43
38,39
36,37
34,35
32,33
85,86
84 83
80
78,79
81,82
74,75
76,77
12,13
46,47
10,11
8,9
1,4
30,31
72,73
28,29
26,27
24,25
22,23
20,21
18,19
16,17
14,15
7
2,3,5,6

815-2-0

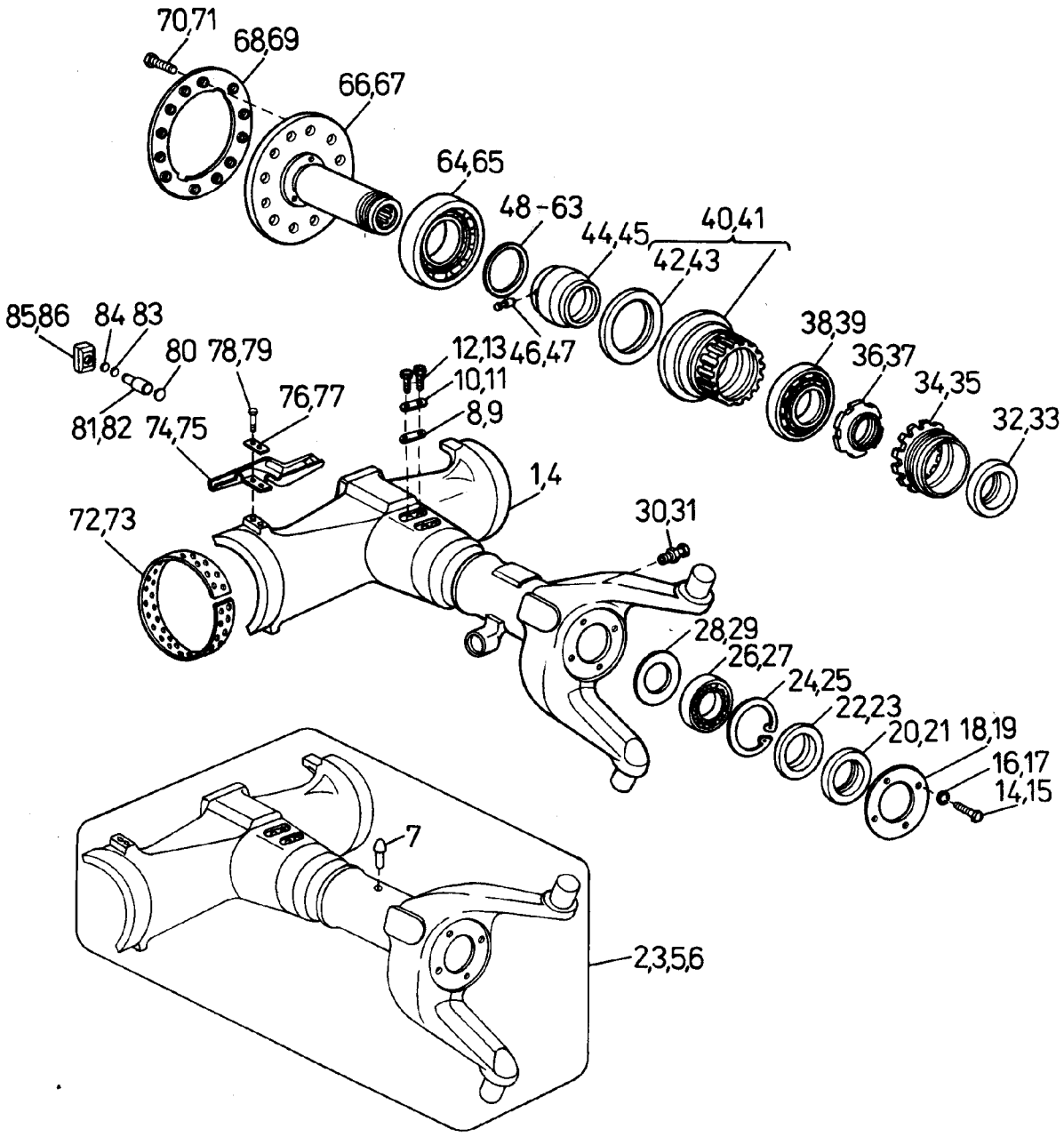
70,71
68,69
66,67
64,65
48-63
44,45
40,41
42,43
38,39
36,37
34,35
32,33
85,86
84 83
80
78,79
81,82
74,75
76,77
12,13
46,47
10,11
8,9
1,4
30,31
72,73
28,29
26,27
24,25
22,23
20,21
18,19
16,17
14,15
7
2,3,5,6

815-2-0

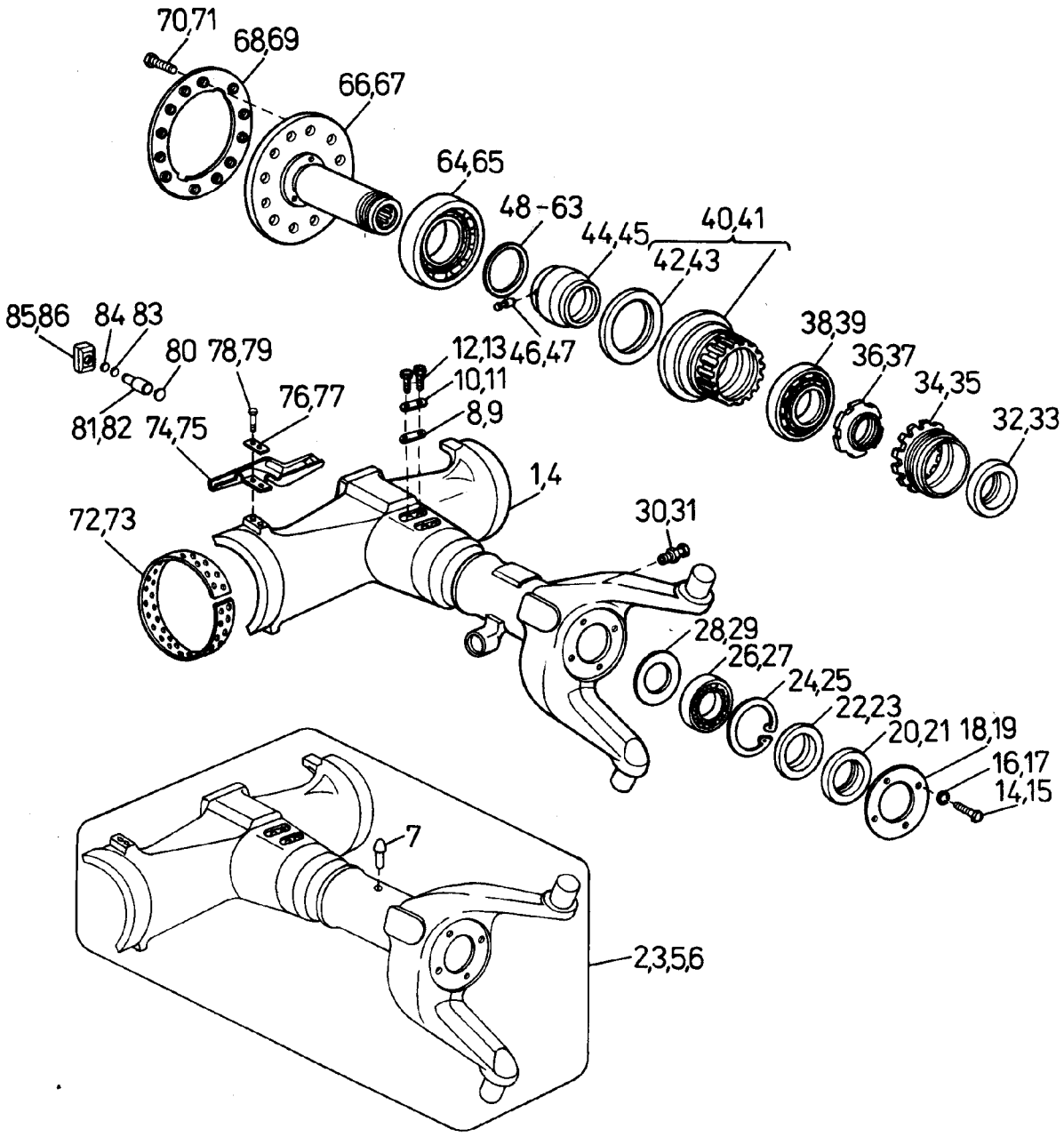
70,71
68,69
66,67
64,65
48-63
44,45
40,41
42,43
38,39
36,37
34,35
32,33
85,86
84 83
80
78,79
81,82
74,75
76,77
12,13
46,47
10,11
8,9
1,4
30,31
72,73
28,29
26,27
24,25
22,23
20,21
18,19
16,17
14,15
7
2,3,5,6

815-2-0

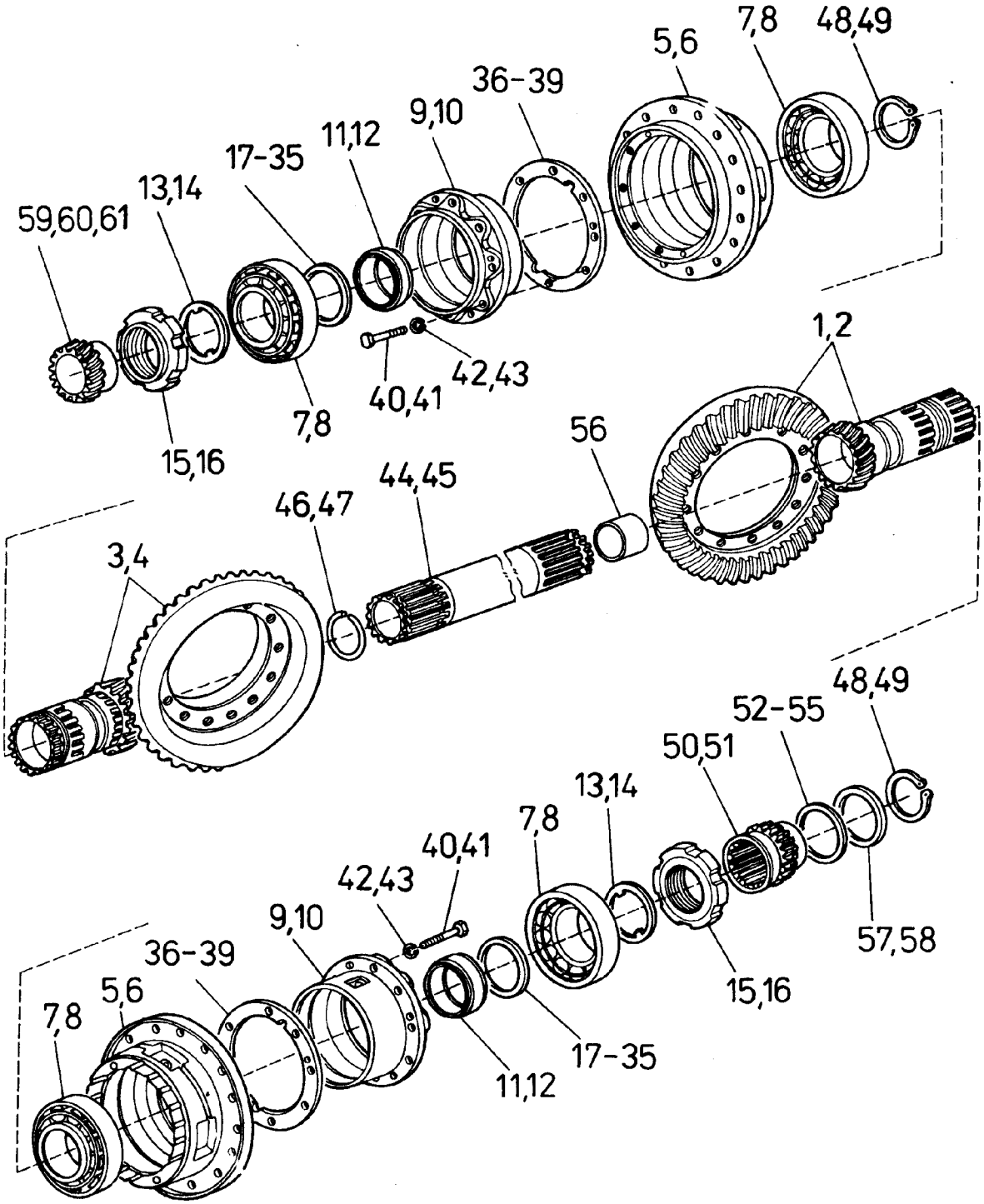
59,60,61
13,14
17-35
11,12
9,10
36-39
5,6
7,8
48,49
15,16
7,8
40,41
42,43
1,2
56
44,45
46,47
3,4
48,49
52-55
50,51
13,14
7,8
40,41
42,43
9,10
36-39
5,6
7,8
57,58
15,16
17-35
11,12

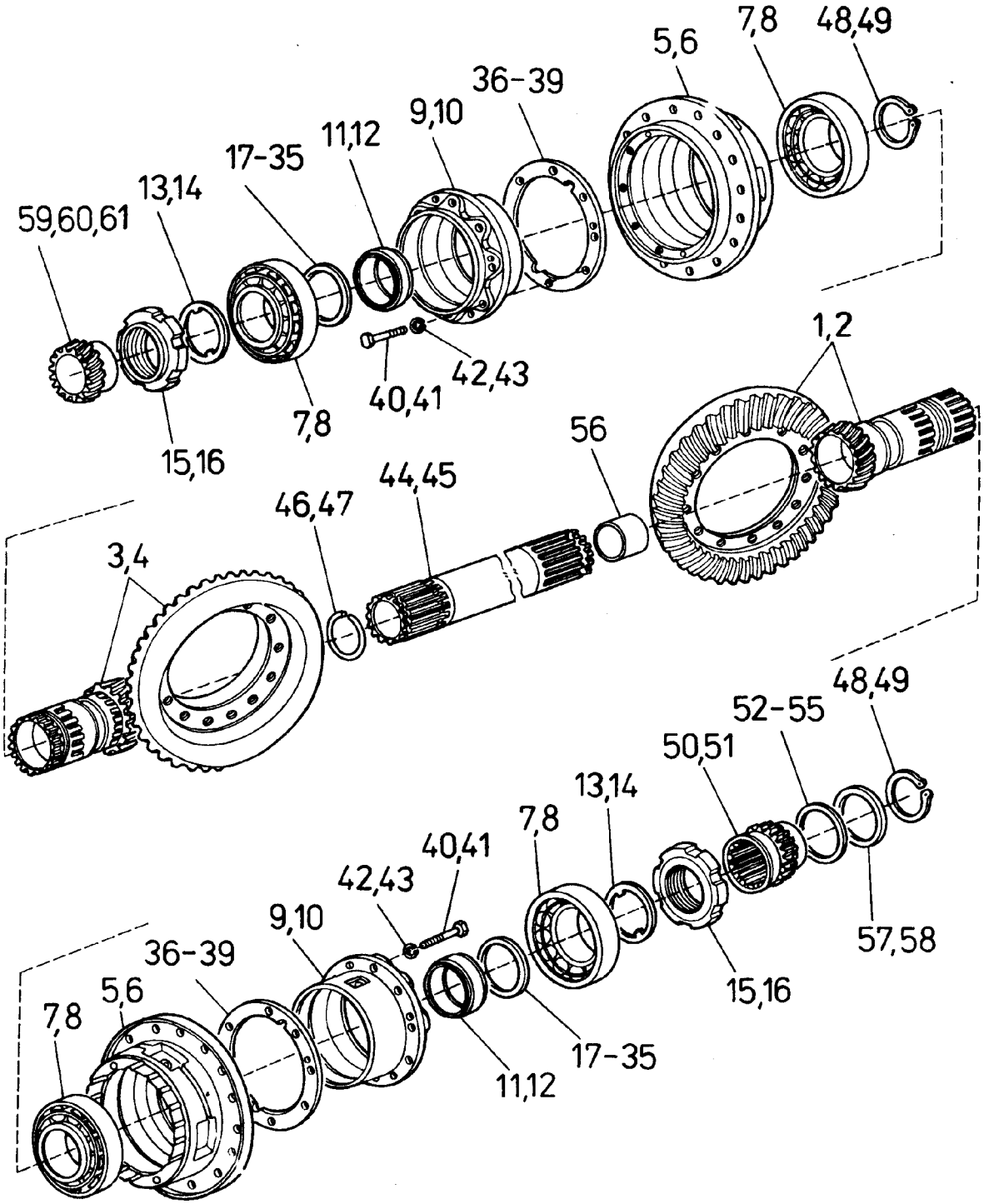
59,60,61
13,14
17-35
11,12
9,10
36-39
5,6
7,8
48,49
15,16
7,8
40,41
42,43
1,2
56
44,45
46,47
3,4
48,49
52-55
50,51
13,14
7,8
40,41
42,43
9,10
36-39
5,6
7,8
57,58
15,16
17-35
11,12

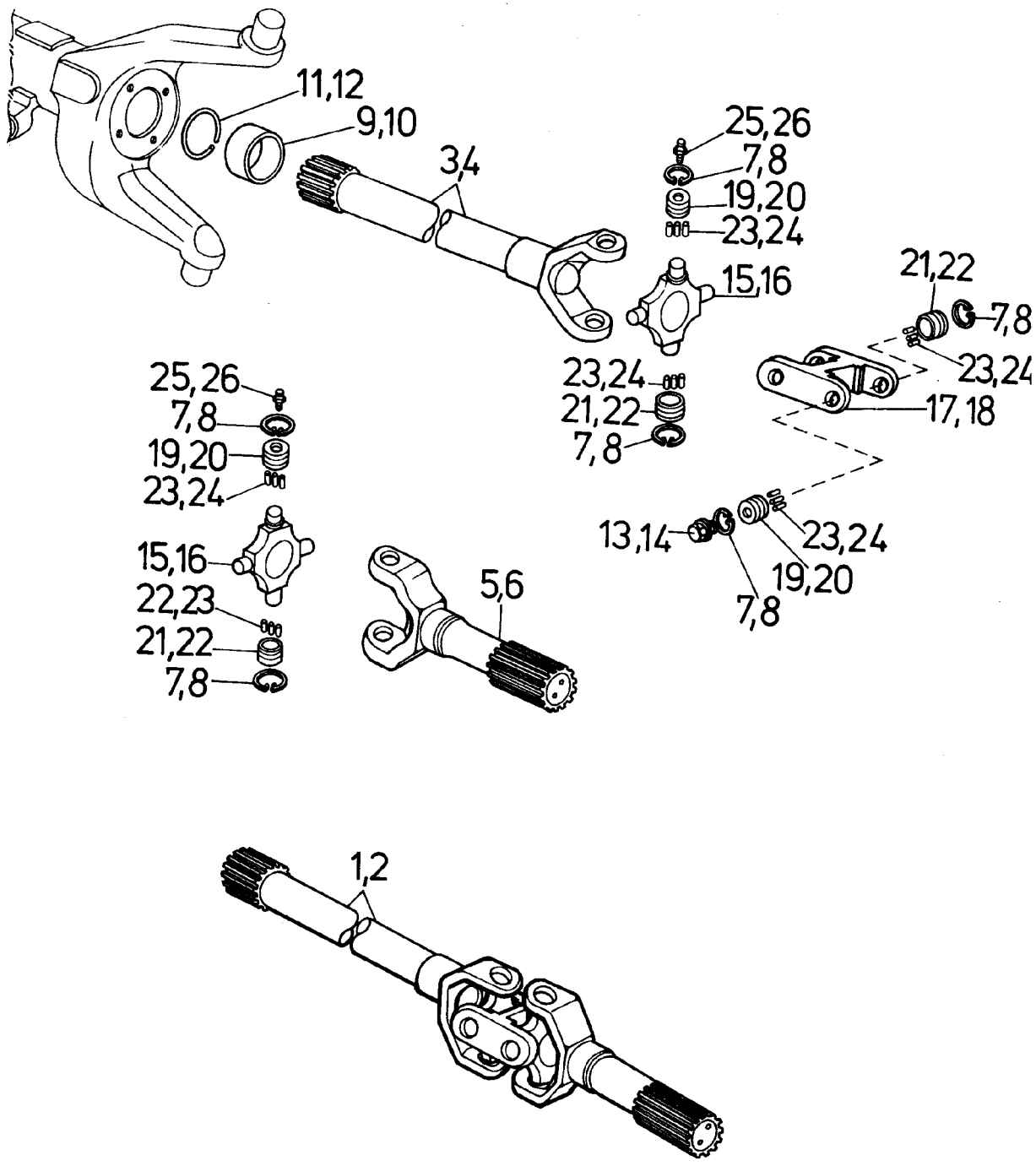
11,12
9,10
3,4
25,26
7,8
19,20
23,24
15,16
21,22
7,8
23,24
17,18
23,24
21,22
7,8
25,26
7,8
19,20
23,24
15,16
22,23
21,22
7,8
5,6
13,14
23,24
19,20
7,8
1,2

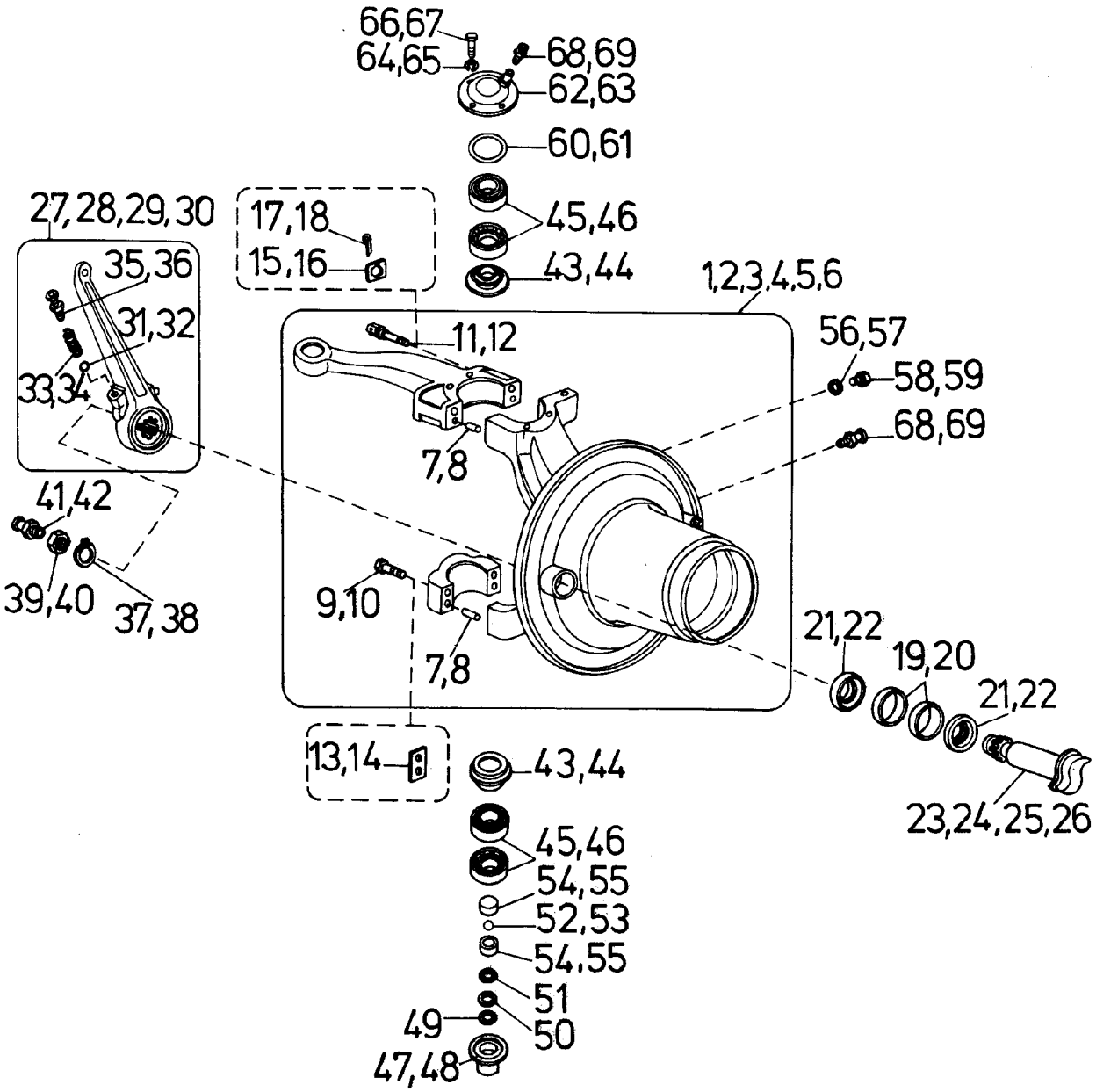
66,67
64,65
68,69
62,63
60,61
45,46
43,44
27,28,29,30
17,18
15,16
35,36
31,32
33,34
1,2,3,4,5,6
11,12
56,57
58,59
68,69
7,8
41,42
39,40
37,38
9,10
7,8
21,22
19,20
21,22
23,24,25,26
13,14
43,44
45,46
54,55
52,53
54,55
51
49
50
47,48

815-2-053

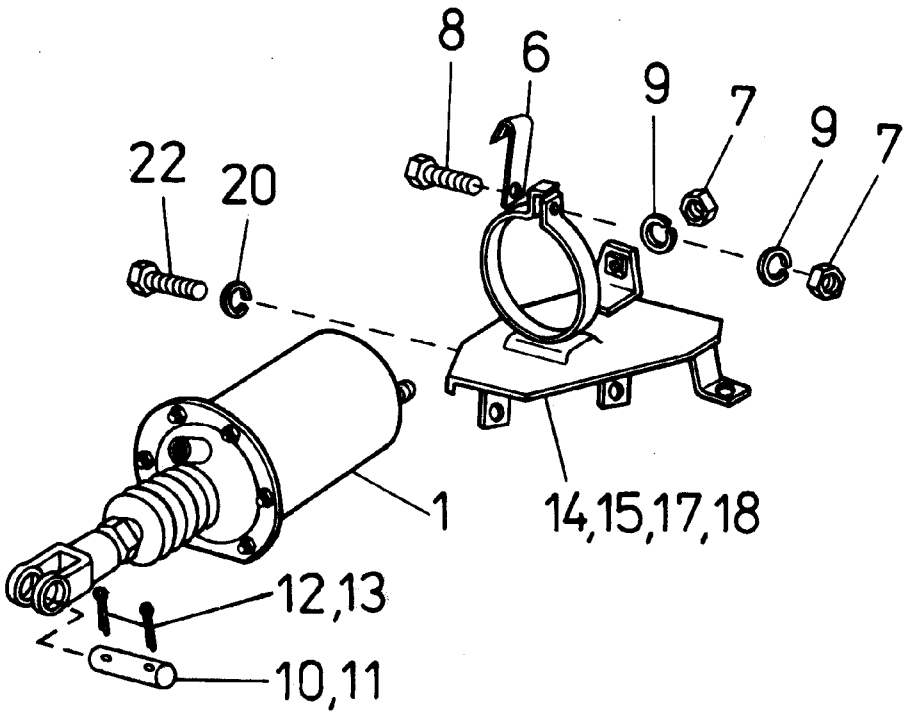

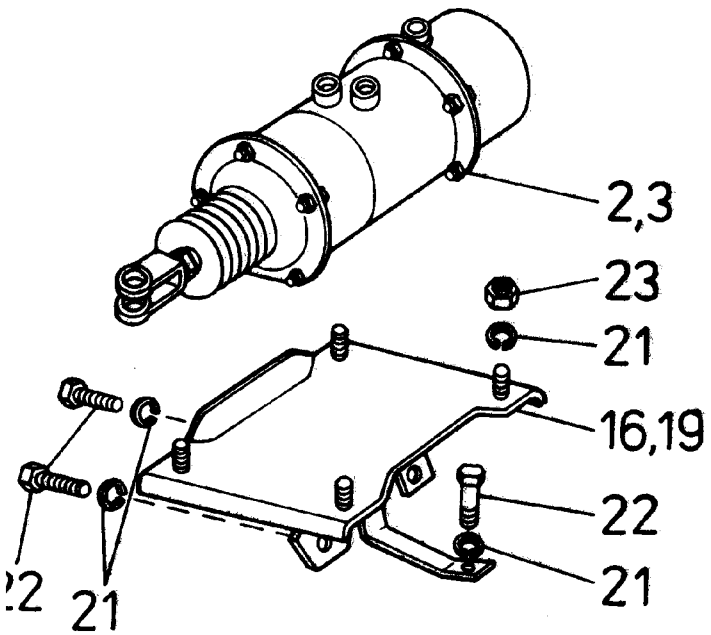

815-2-054

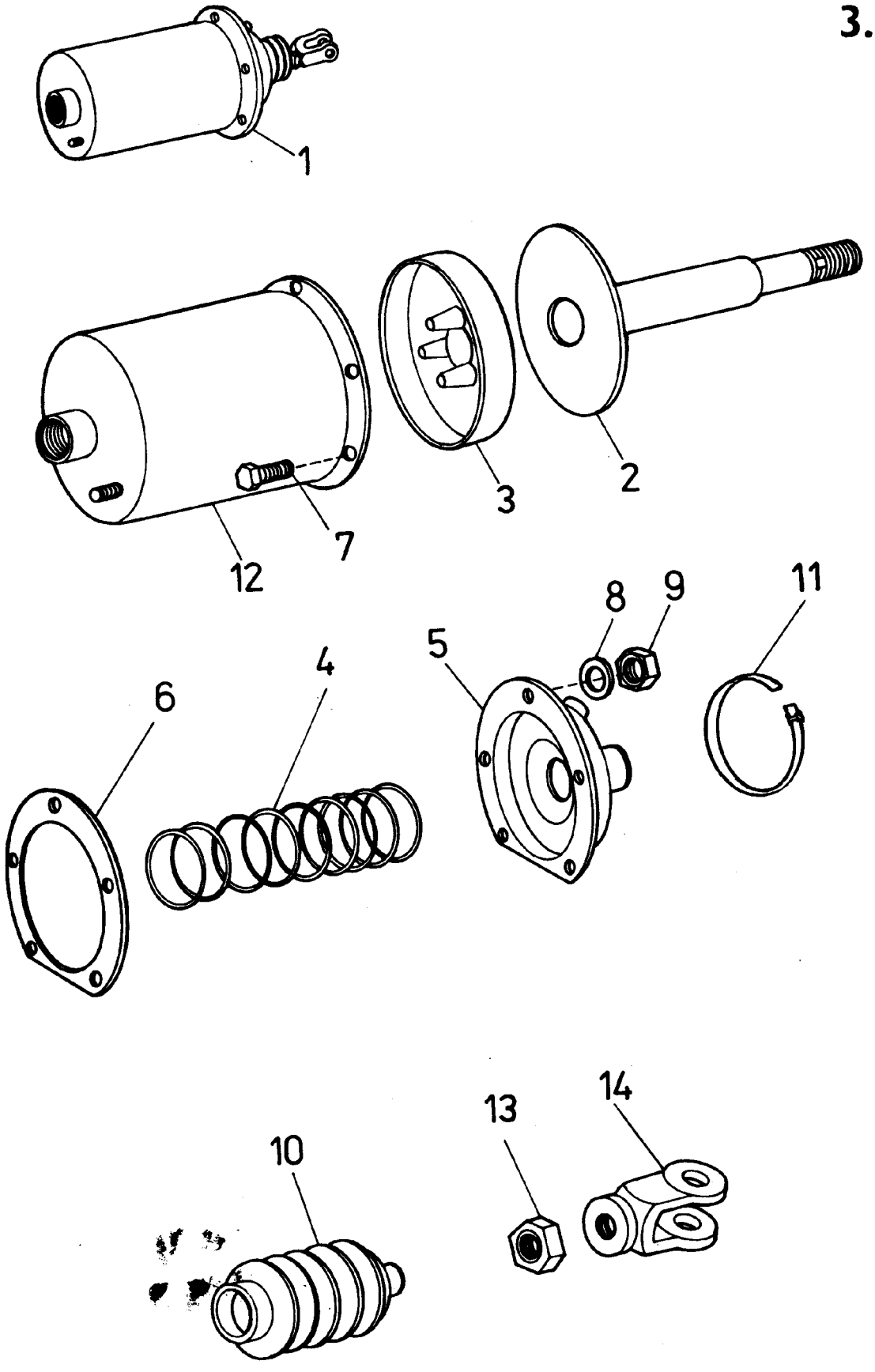

443 612 164 003

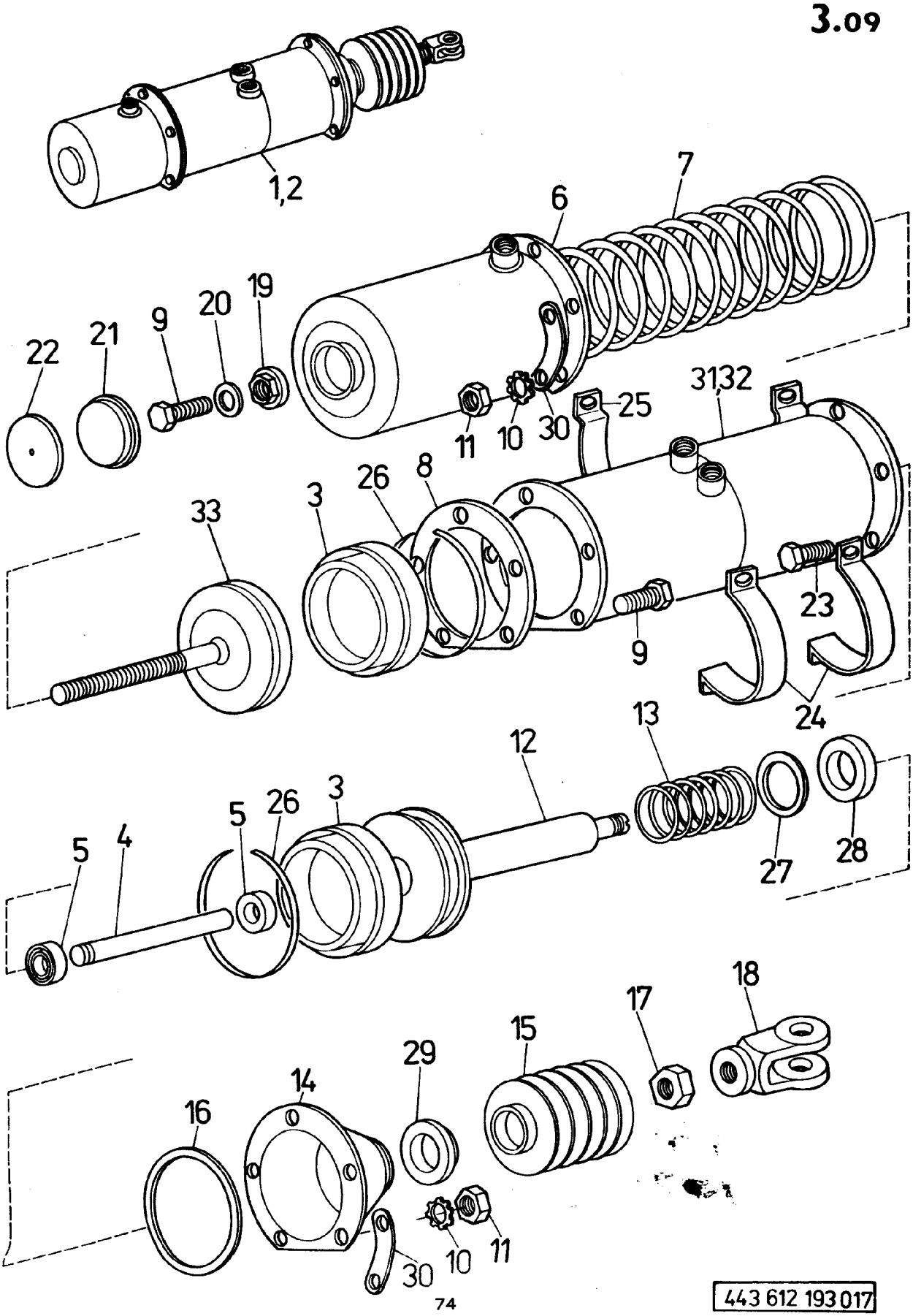

443 612 193 017

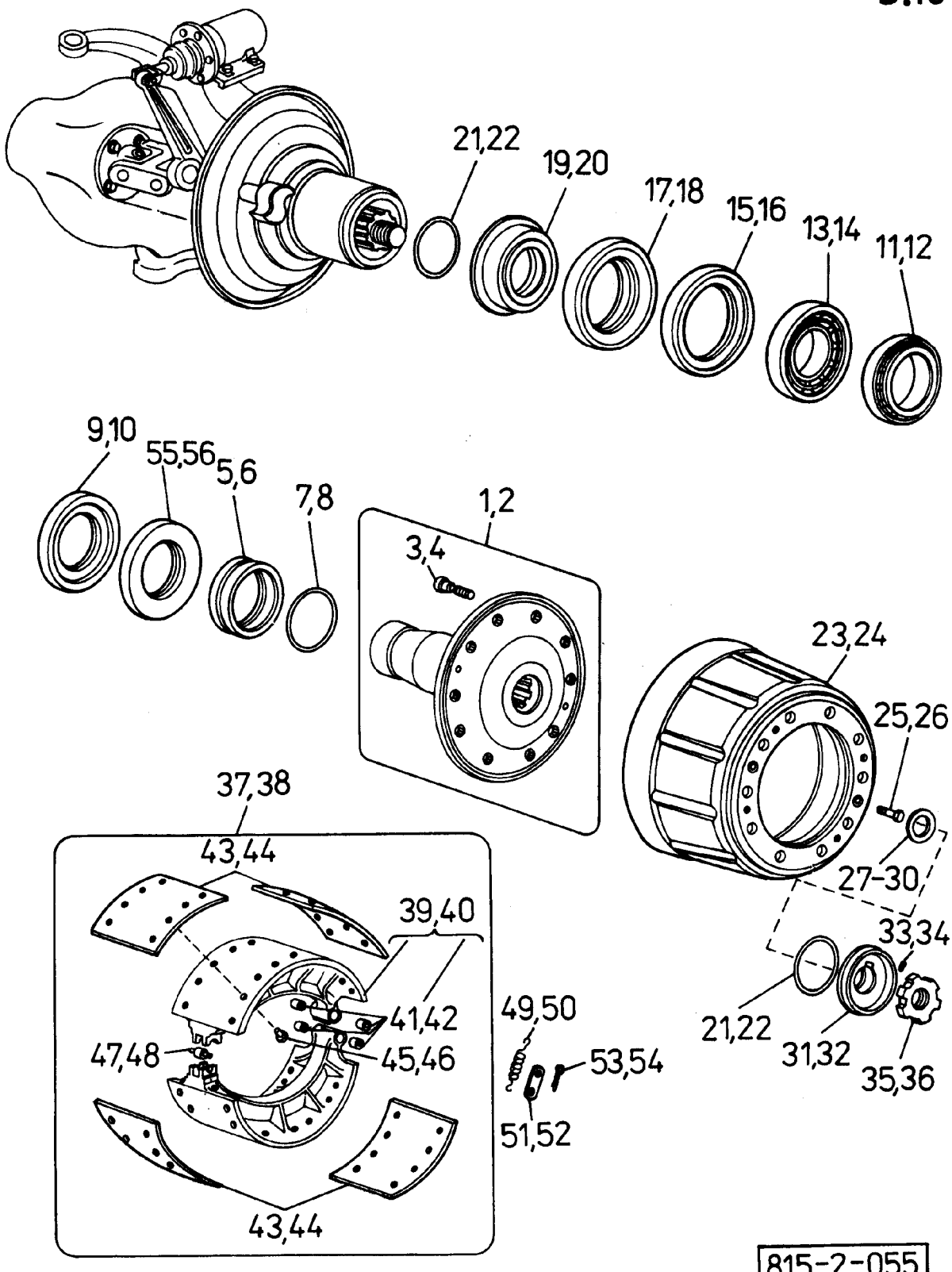
21,22
19,20
17,18
15,16
13,14
11,12
9,10
55,56
5,6
7,8
1,2
3,4
23,24
25,26
27-30
33,34
37,38
43,44
39,40
41,42
47,48
45,46
49,50
53,54
51,52
21,22
31,32
35,36
43,44
815-2-055

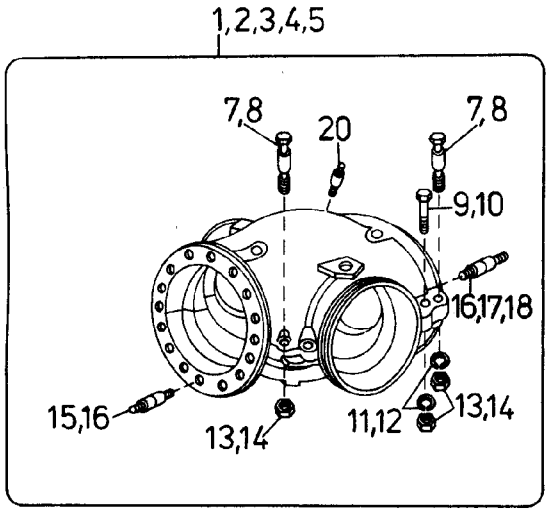
1,2,3,4,5
7,8
20
7,8
9,10
16,17,18
15,16
13,14
11,12
13,14

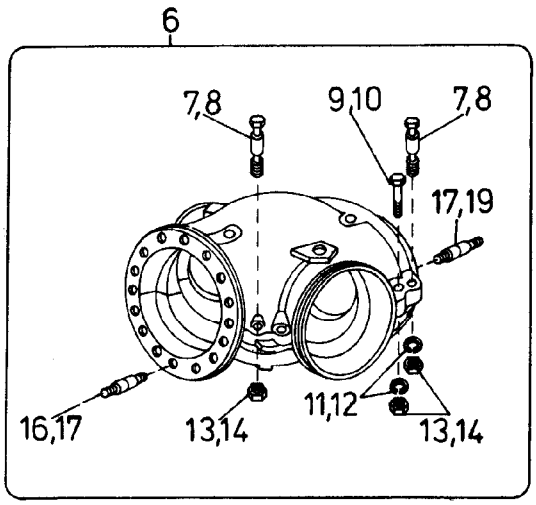
6
7,8
9,10
7,8
17,19
16,17
13,14
11,12
13,14

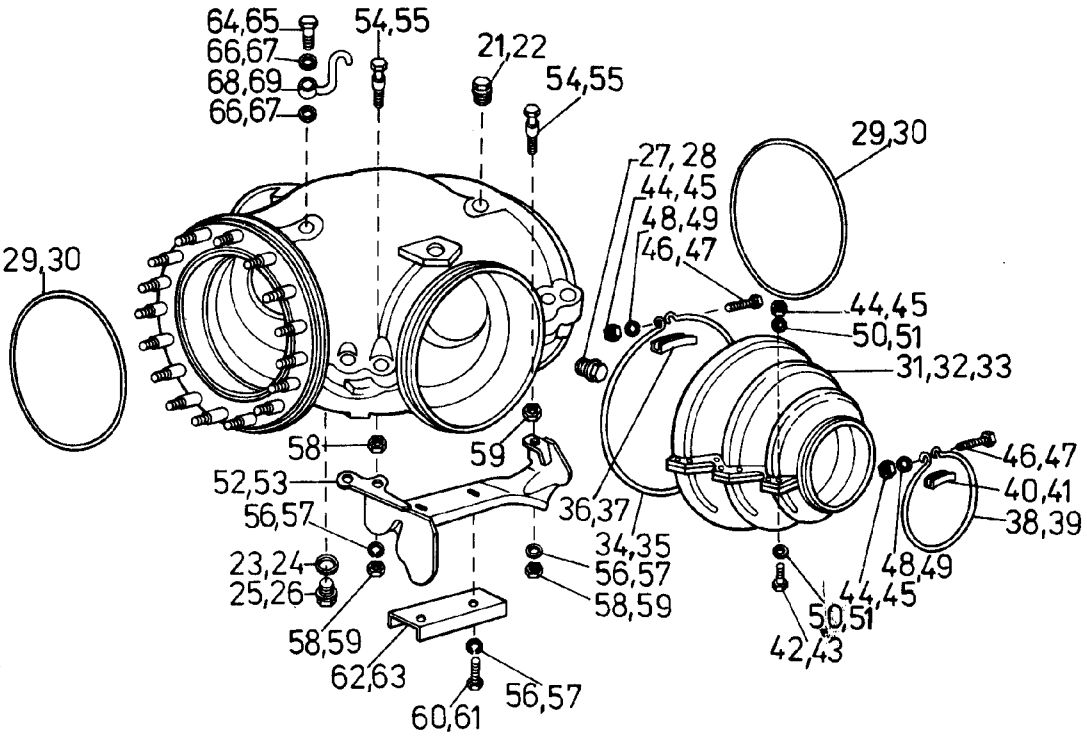
64,65
66,67
68,69
66,67
54,55
21,22
54,55
29,30
27,28
44,45
48,49
46,47
29,30
44,45
50,51
31,32,33
58
59
52,53
56,57
23,24
25,26
58,59
62,63
60,61
56,57
36,37
34,35
56,57
58,59
46,47
40,41
38,39
48,49
44,45
50,51
42,43

815-2-056

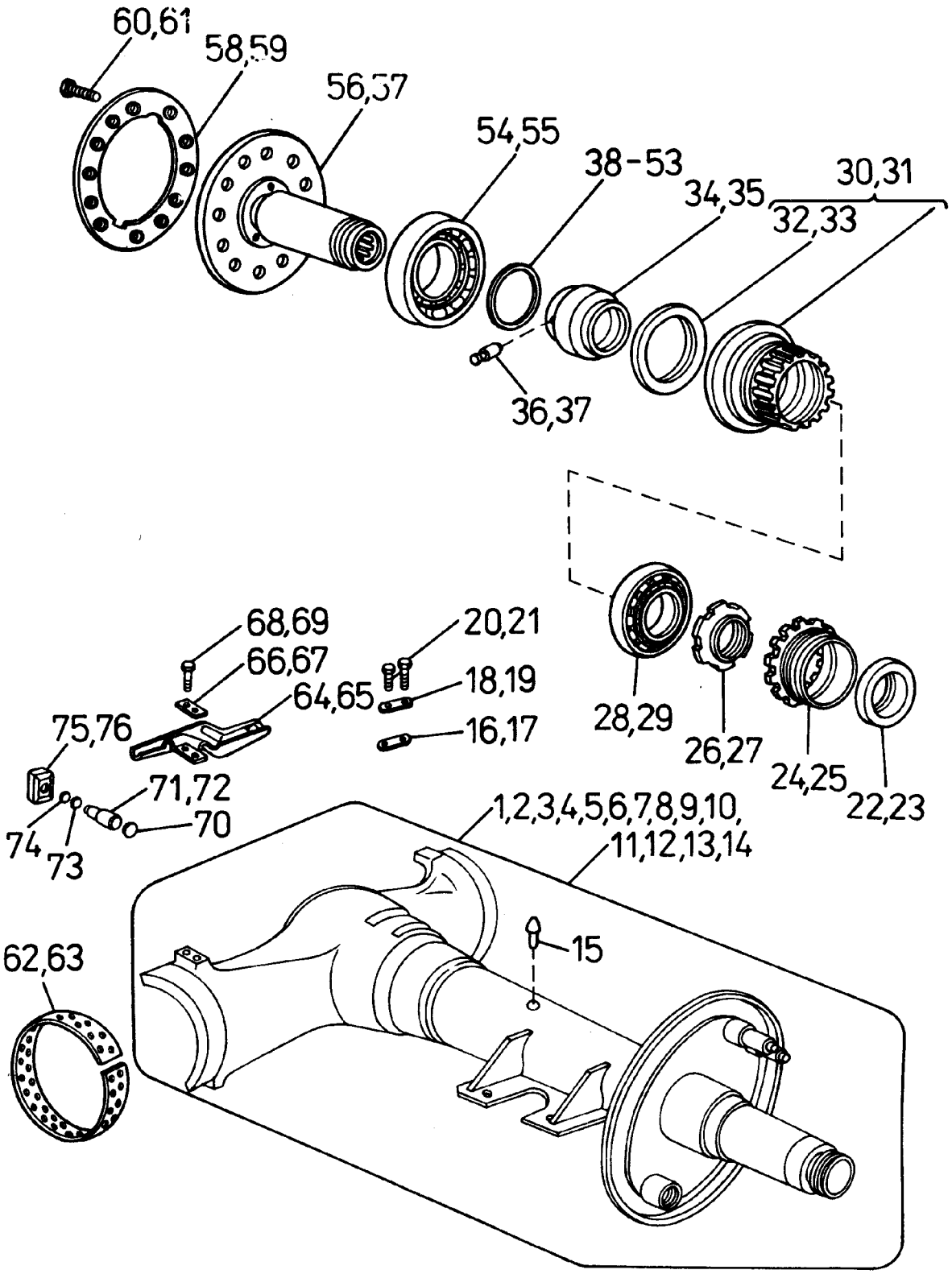
60,61
58,59
56,57
54,55
38-53
34,35
30,31
32,33
36,37
28,29
26,27
24,25
22,23
68,69
66,67
64,65
20,21
18,19
16,17
75,76
71,72
70
74
73
1,2,3,4,5,6,7,8,9,10,
11,12,13,14
15
62,63

815-2-057

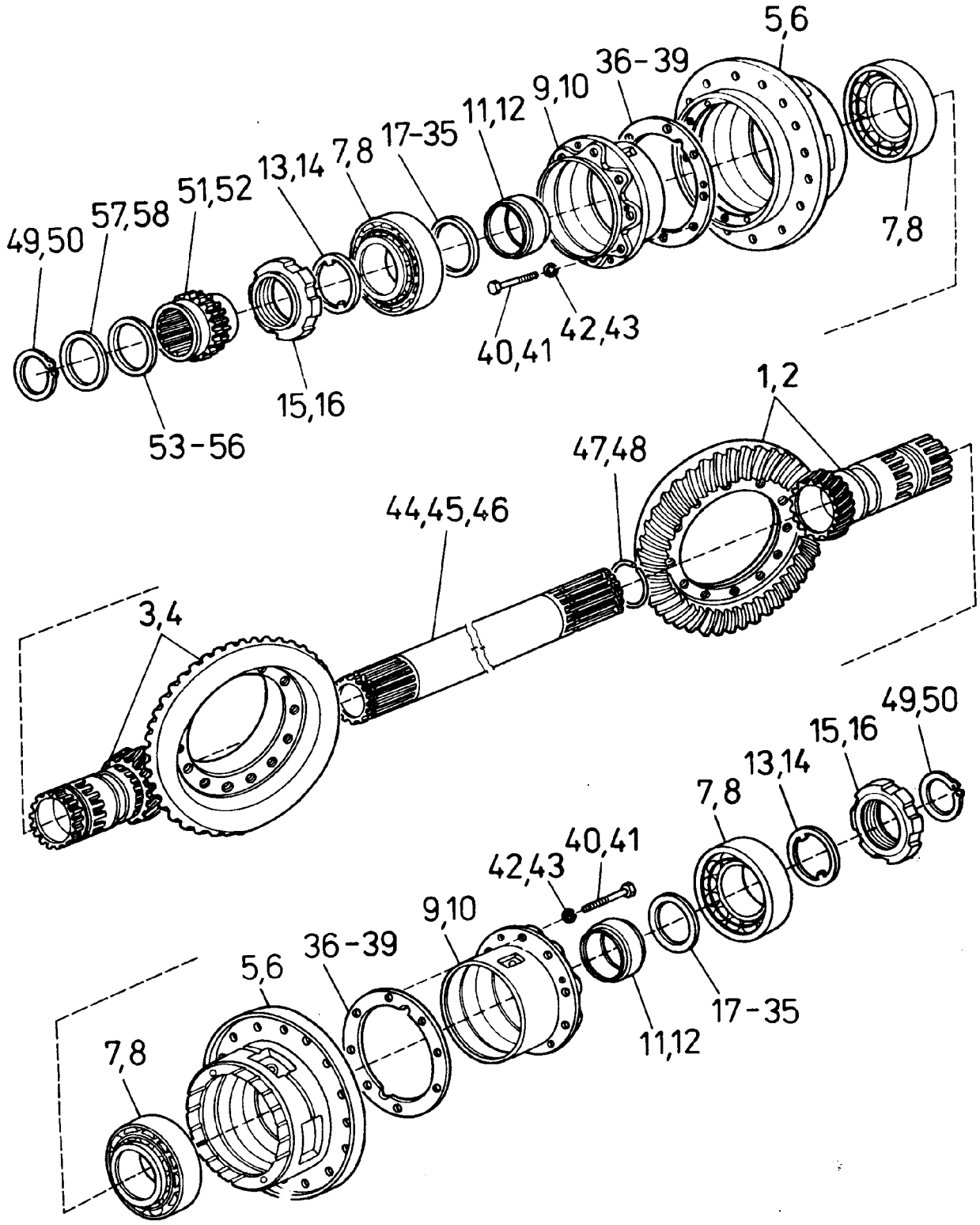
5,6
36-39
9,10
11,12
17-35
7,8
13,14
51,52
57,58
49,50
7,8
42,43
40,41
15,16
53-56
1,2
47,48
44,45,46
3,4
49,50
15,16
13,14
7,8
40,41
42,43
9,10
36-39
5,6
7,8
11,12
17-35

815-2-058

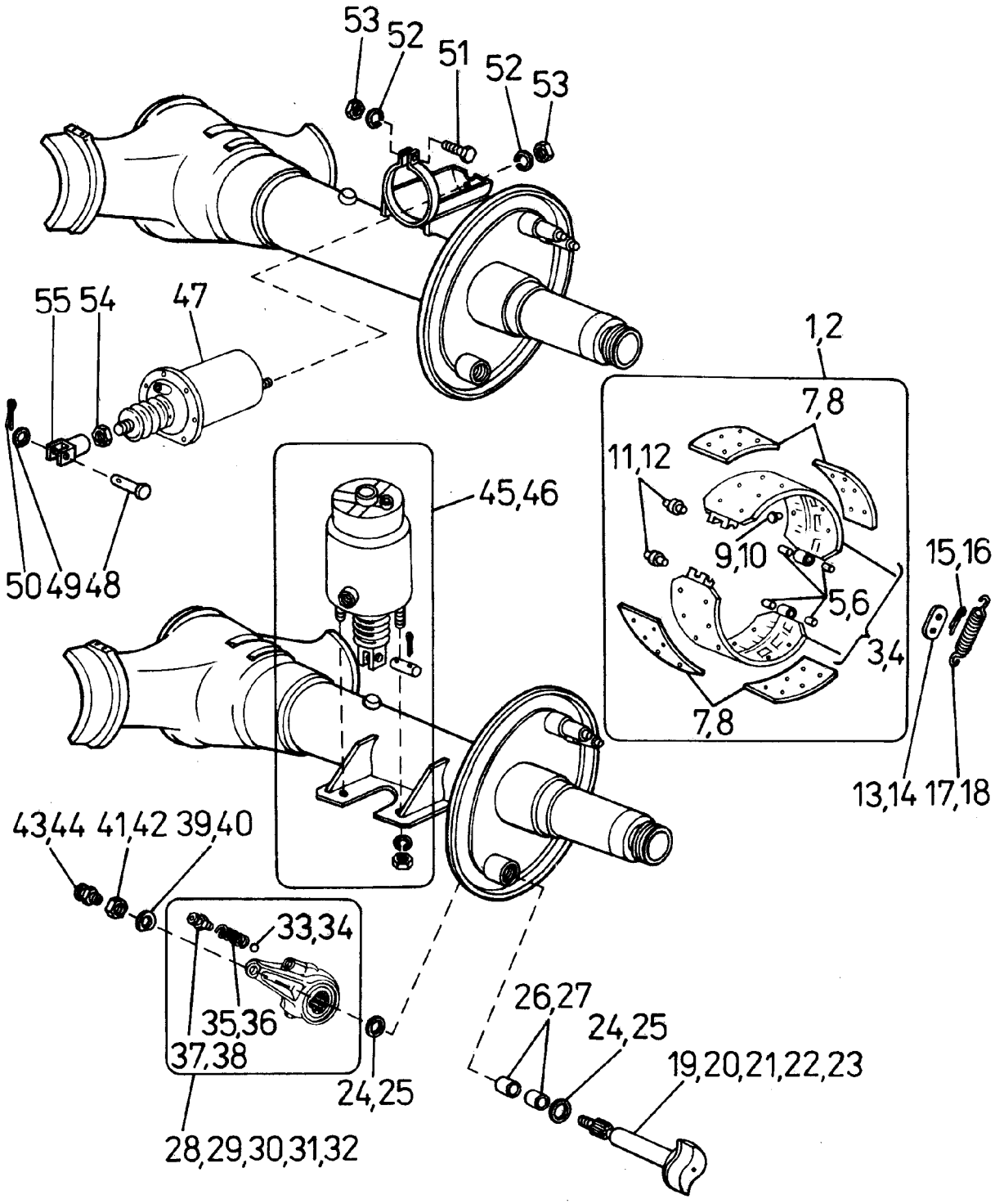
53
52
51
52
53
55
54
47
1,2
7,8
11,12
9,10
5,6
3,4
7,8
45,46
50
49
48
15,16
13,14
17,18
43,44
41,42
39,40
33,34
35,36
37,38
24,25
26,27
24,25
19,20,21,22,23
28,29,30,31,32

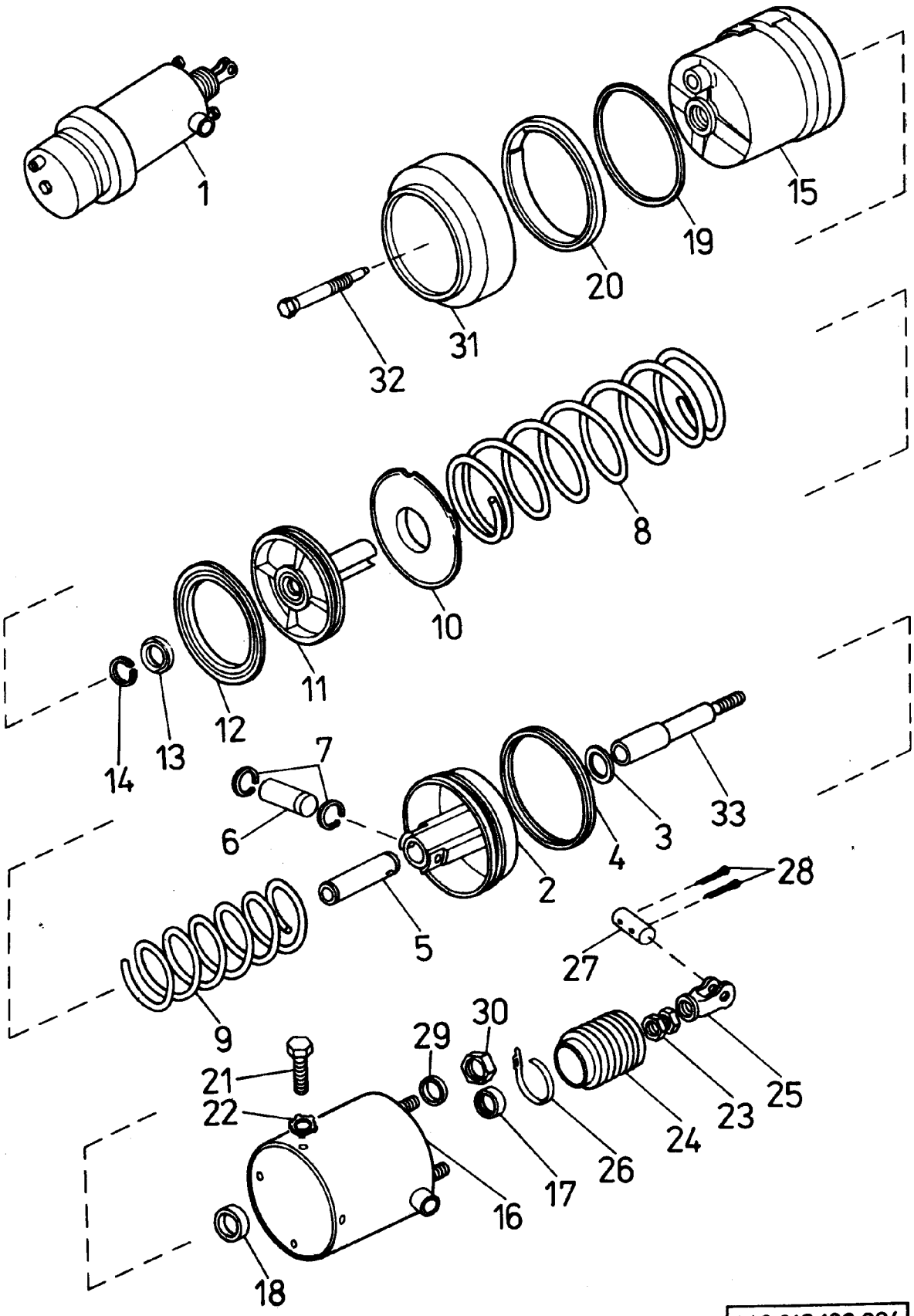

443 612 193 004

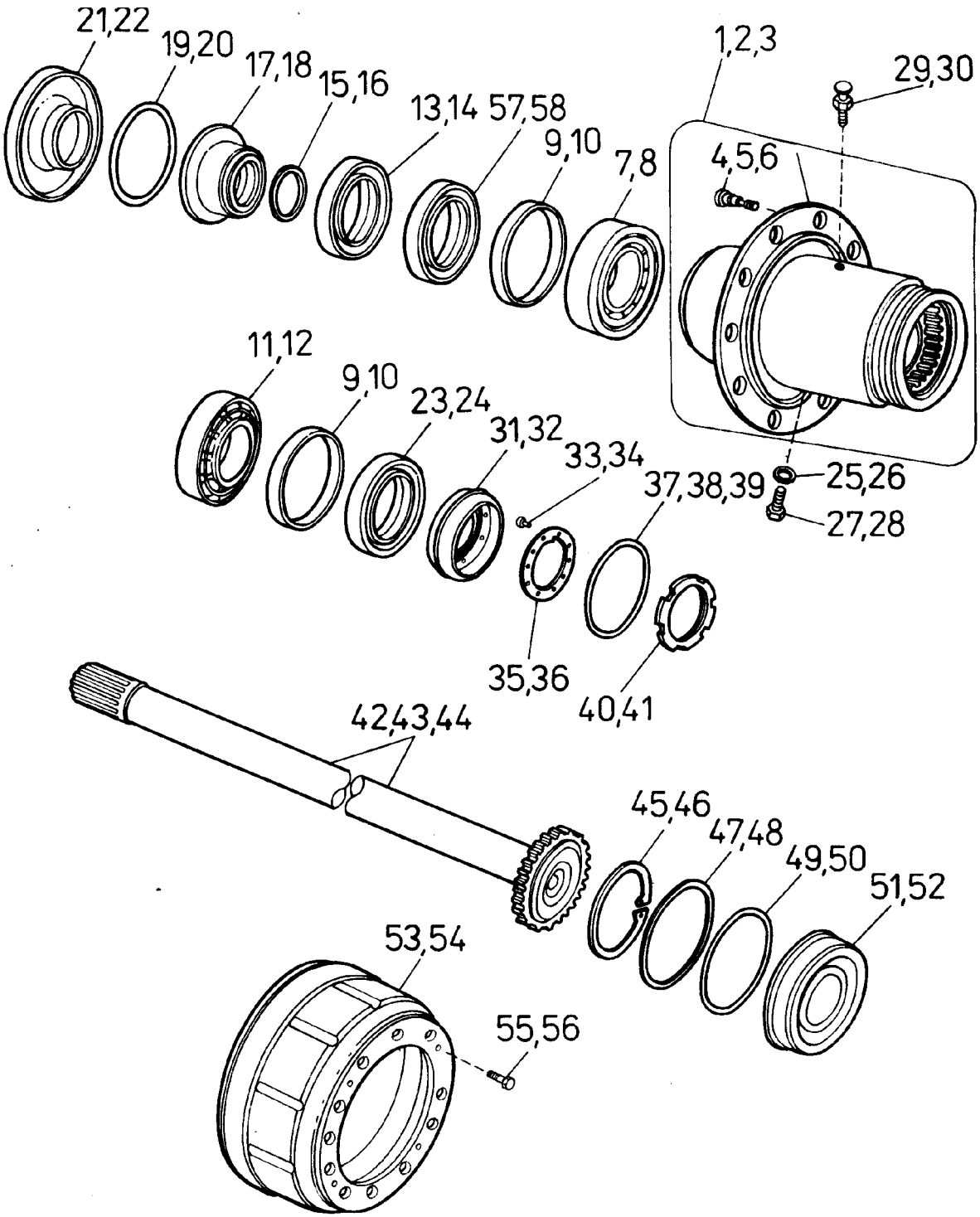
21,22
19,20
17,18
15,16
13,14
57,58
9,10
7,8
1,2,3
29,30
4,5,6
11,12
9,10
23,24
31,32
33,34
37,38,39
25,26
27,28
35,36
40,41
42,43,44
45,46
47,48
49,50
51,52
53,54
55,56

815-2-060

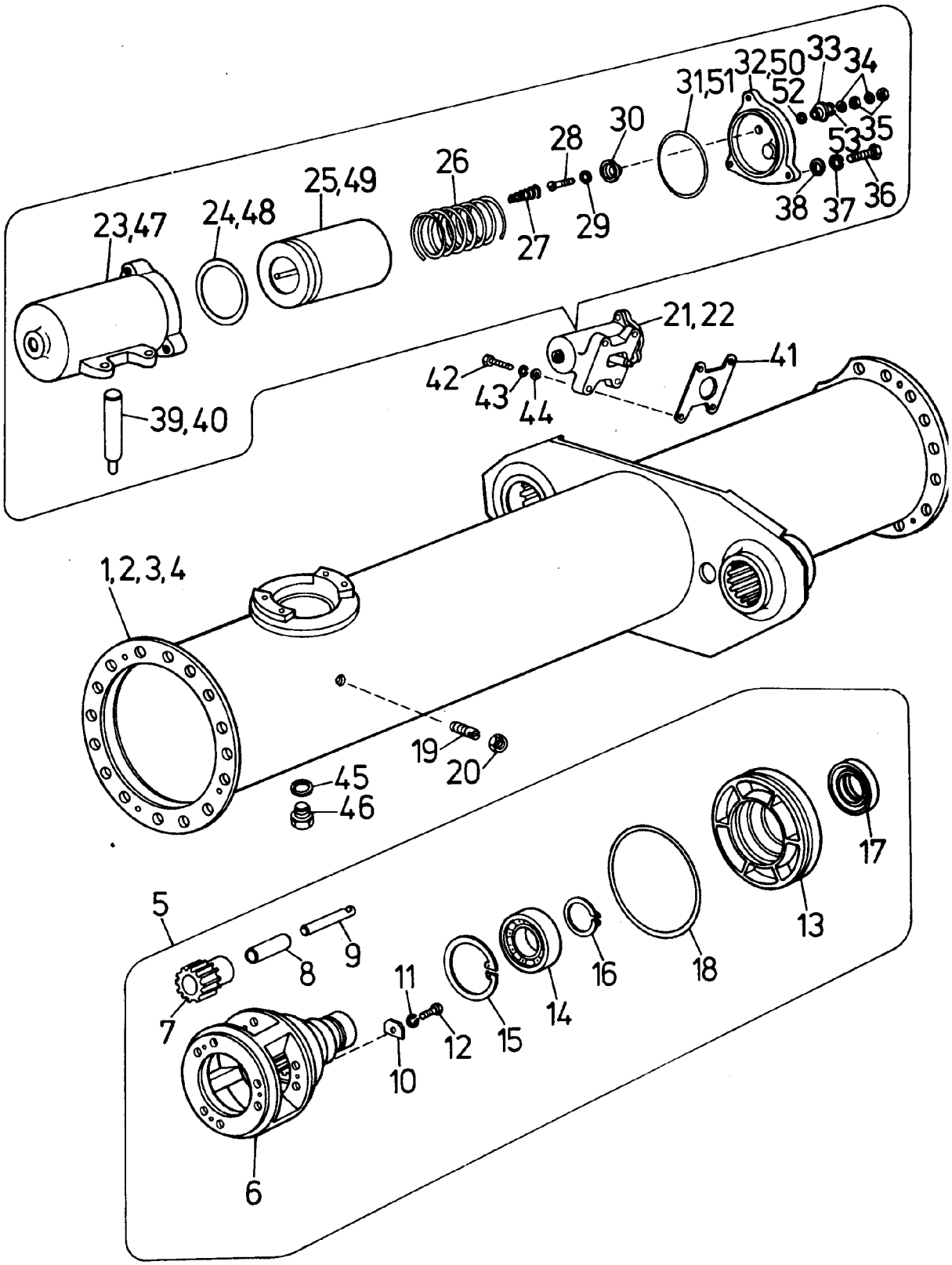
23,47
24,48
25,49
26
27
28
29
30
31,51
32,50
33
34
35
36
37
38
39,40
41
42
43
44
21,22
1,2,3,4
19
20
45
46
5
7
8
9
10
11
12
15
14
16
18
13
17
6

815-2-061

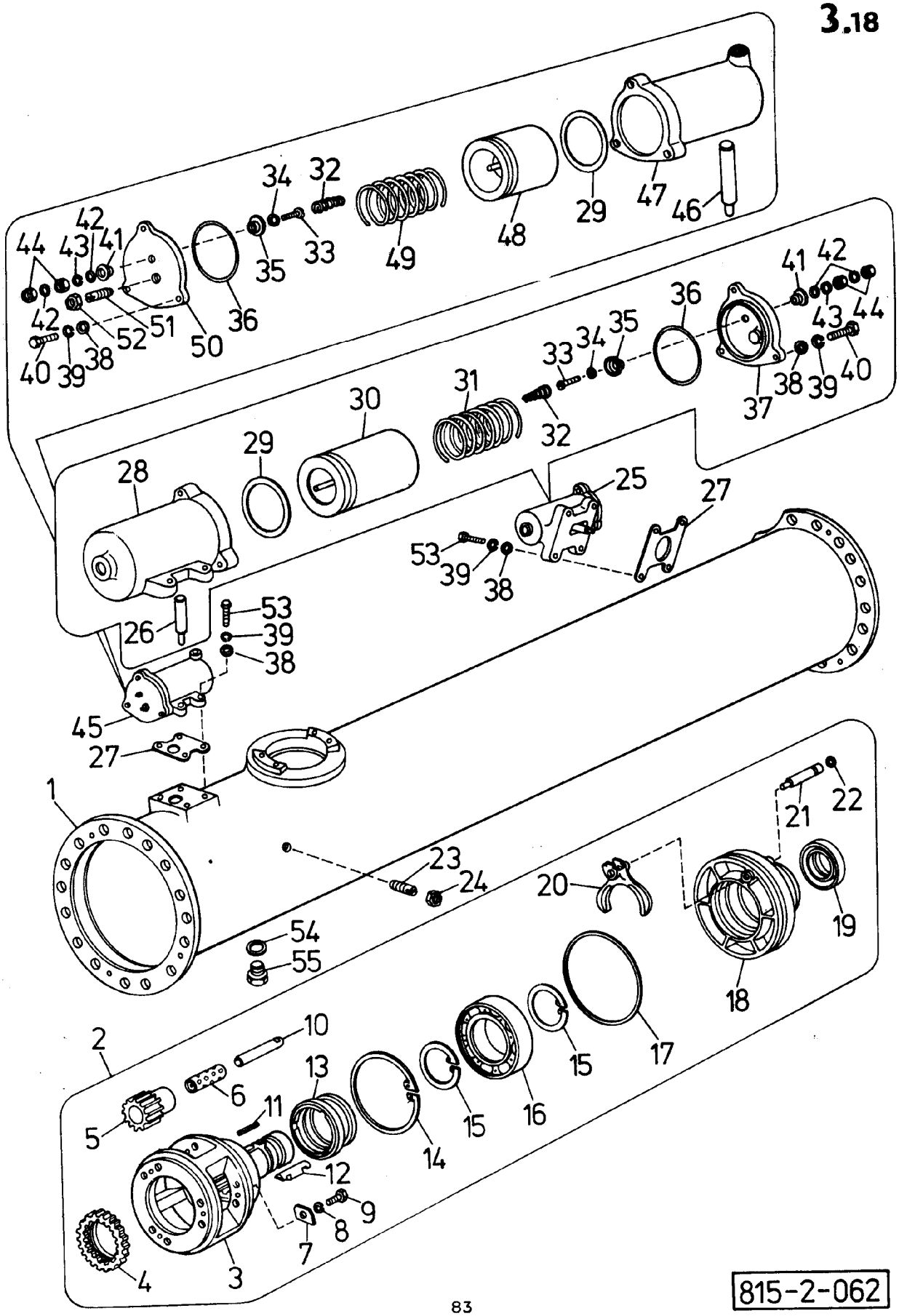
1
2
3
4
5
6
7
8
9
10
11
12
13
14
15
16
17
18
19
20
21
22
23
24
25
26
27
28
29
30
31
32
33
34
35
36
37
38
39
40
41
42
43
44
45
46
47
48
49
50
51
52
53
54
55

815-2-062

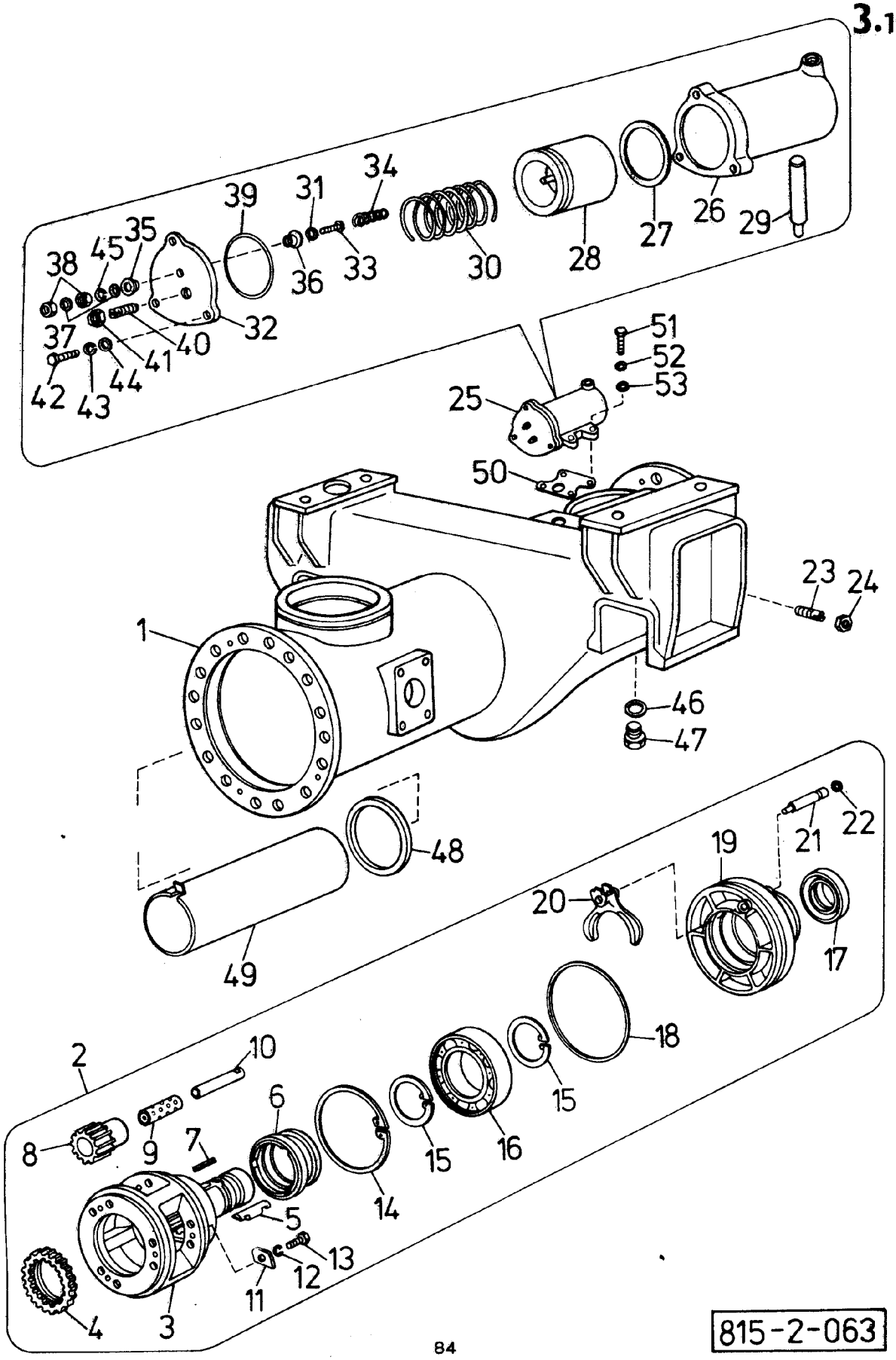
1
2
3
4
5
6
7
8
9
10
11
12
13
14
15
16
17
18
19
20
21
22
23
24
25
26
27
28
29
30
31
32
33
34
35
36
37
38
39
40
41
42
43
44
45
46
47
48
49
50
51
52
53

815-2-063

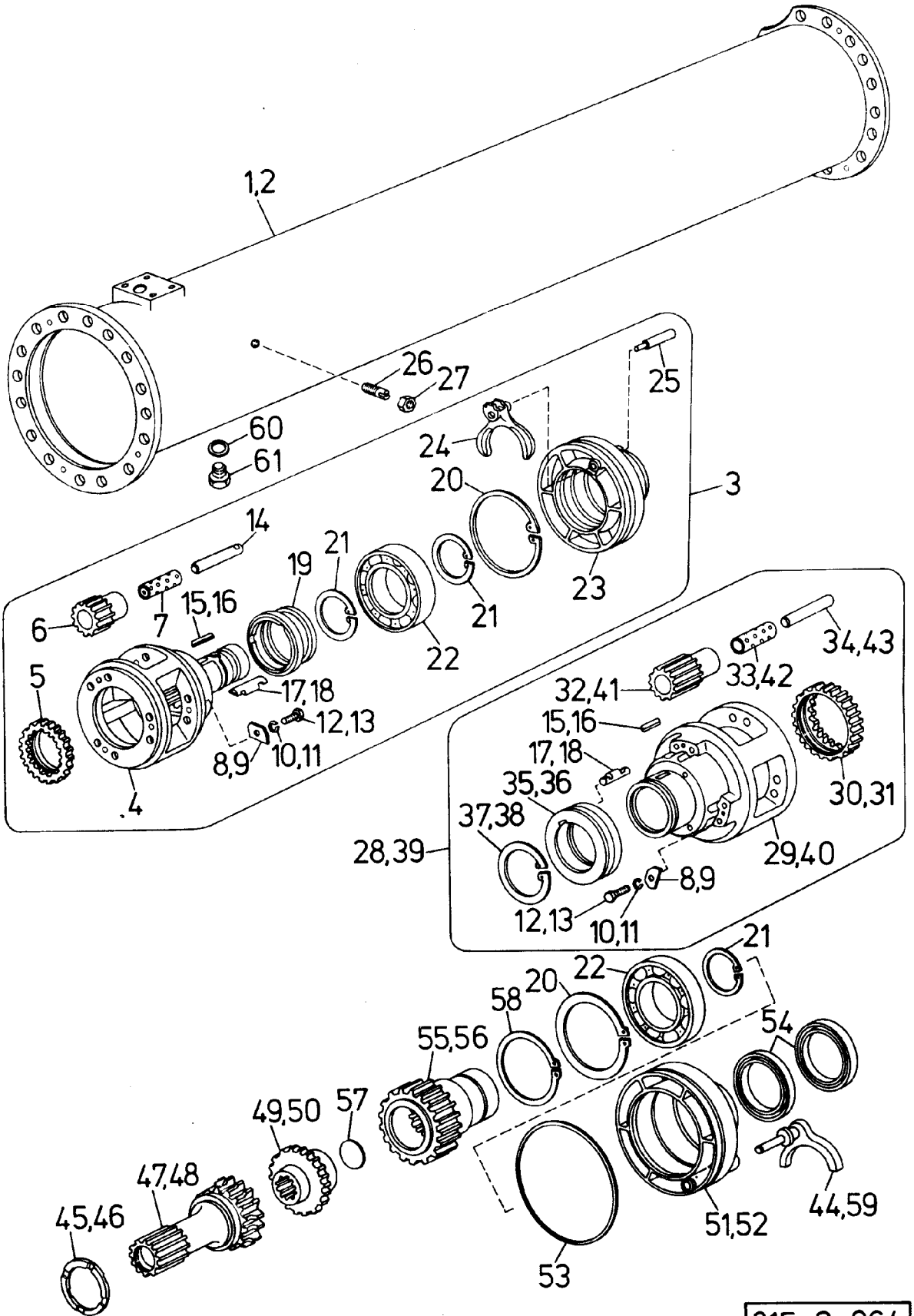
1,2
26
27
25
60
61
24
20
3
14
19
21
23
6
7
15,16
21
22
5
17,18
12,13
8,9
10,11
4
34,43
33,42
32,41
15,16
17,18
35,36
30,31
37,38
28,39
29,40
8,9
12,13
10,11
21
22
20
58
55,56
54
49,50
57
47,48
45,46
44,59
51,52
53

815-2-064

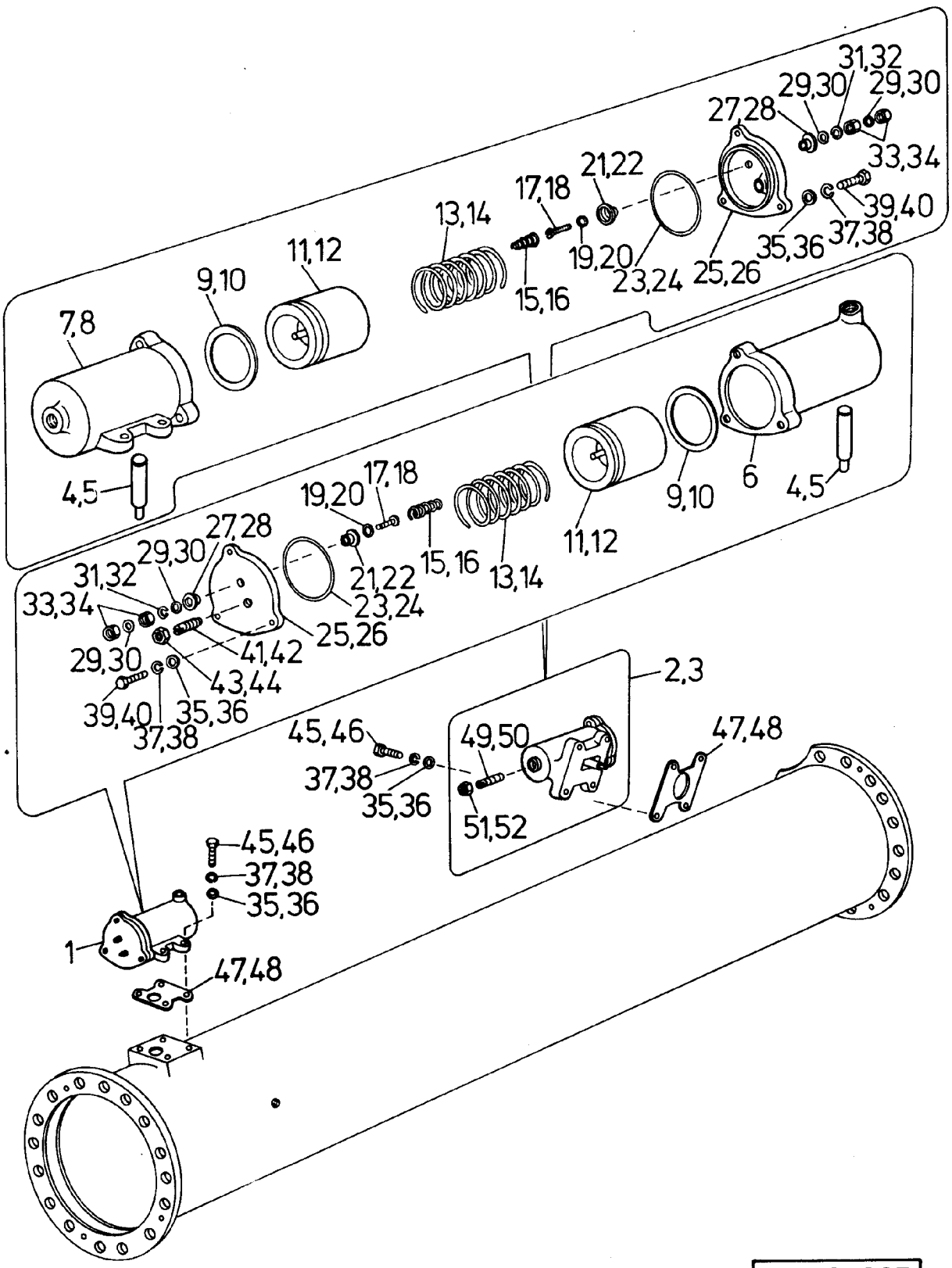
31,32
29,30
29,30
27,28
33,34
21,22
17,18
39,40
13,14
19,20
35,36
37,38
11,12
9,10
15,16
23,24
25,26
7,8
4,5
19,20
17,18
27,28
29,30
31,32
33,34
21,22
15,16
13,14
11,12
9,10
6
4,5
23,24
25,26
41,42
29,30
43,44
39,40
35,36
37,38
2,3
45,46
49,50
47,48
37,38
35,36
51,52
45,46
37,38
35,36
1
47,48

815-2-065

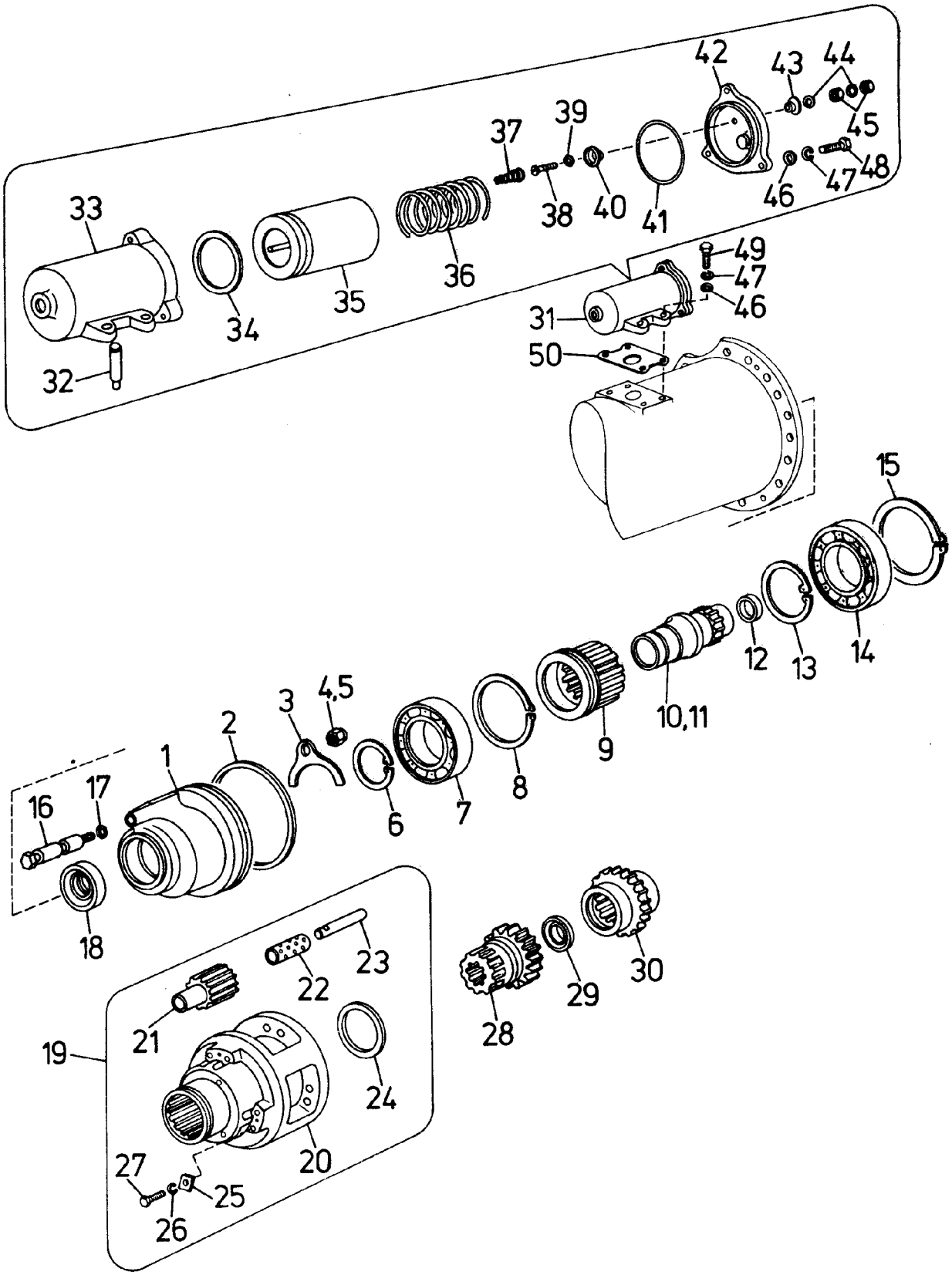
42
43
44
45
39
37
48
47
46
40
38
41
33
36
35
34
32
49
47
46
31
50
15
14
13
12
10,11
9
8
7
6
4,5
3
2
1
17
16
18
23
22
21
19
24
20
27
25
26
30
29
28

815-2-066

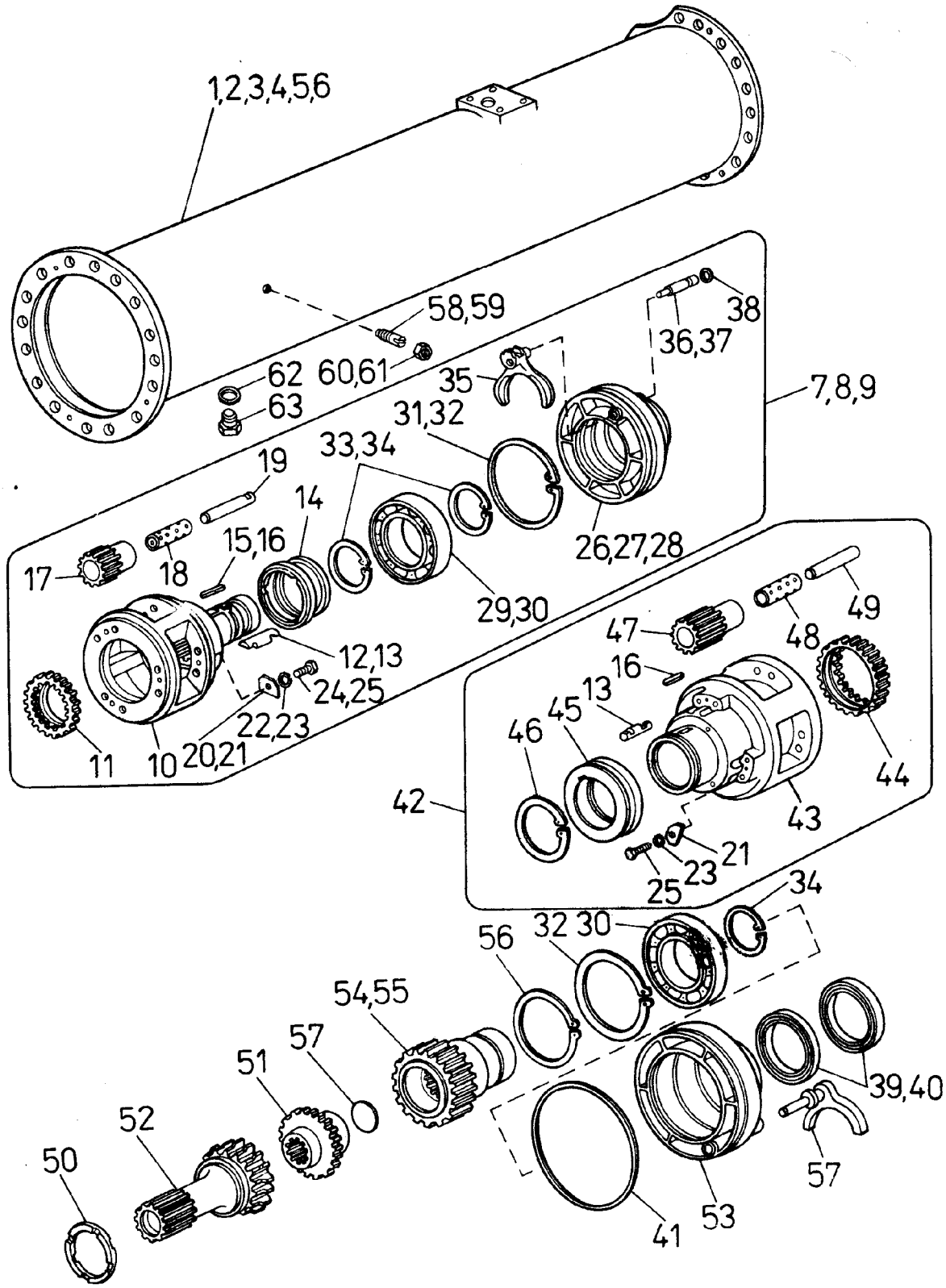
1,2,3,4,5,6
58,59
62
60,61
63
35
36,37
38
7,8,9
31,32
33,34
19
14
15,16
17
18
29,30
26,27,28
12,13
24,25
22,23
20,21
11
10
47
48
49
16
13
45
46
44
43
42
21
23
25
34
32
30
56
54,55
57
51
52
50
39,40
53
41
57

815-2-067

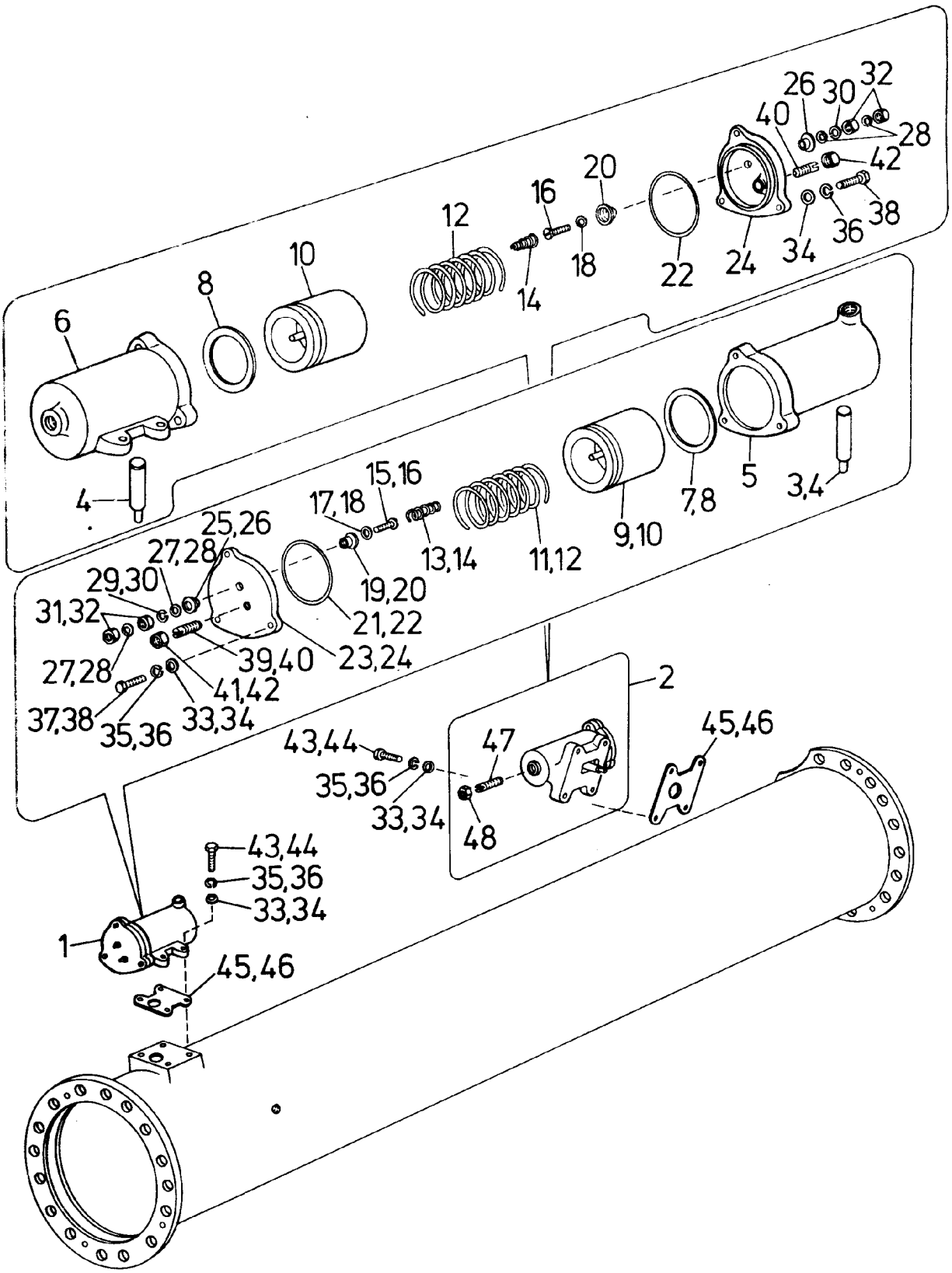
6
8
10
12
16
20
26
30
32
40
28
42
14
18
22
24
34
36
38
4
17,18
15,16
13,14
11,12
9,10
7,8
5
3,4
25,26
27,28
29,30
31,32
19,20
21,22
23,24
39,40
41,42
27,28
37,38
35,36
33,34
2
43,44
47
45,46
35,36
33,34
48
43,44
35,36
33,34
1
45,46

815-2-068

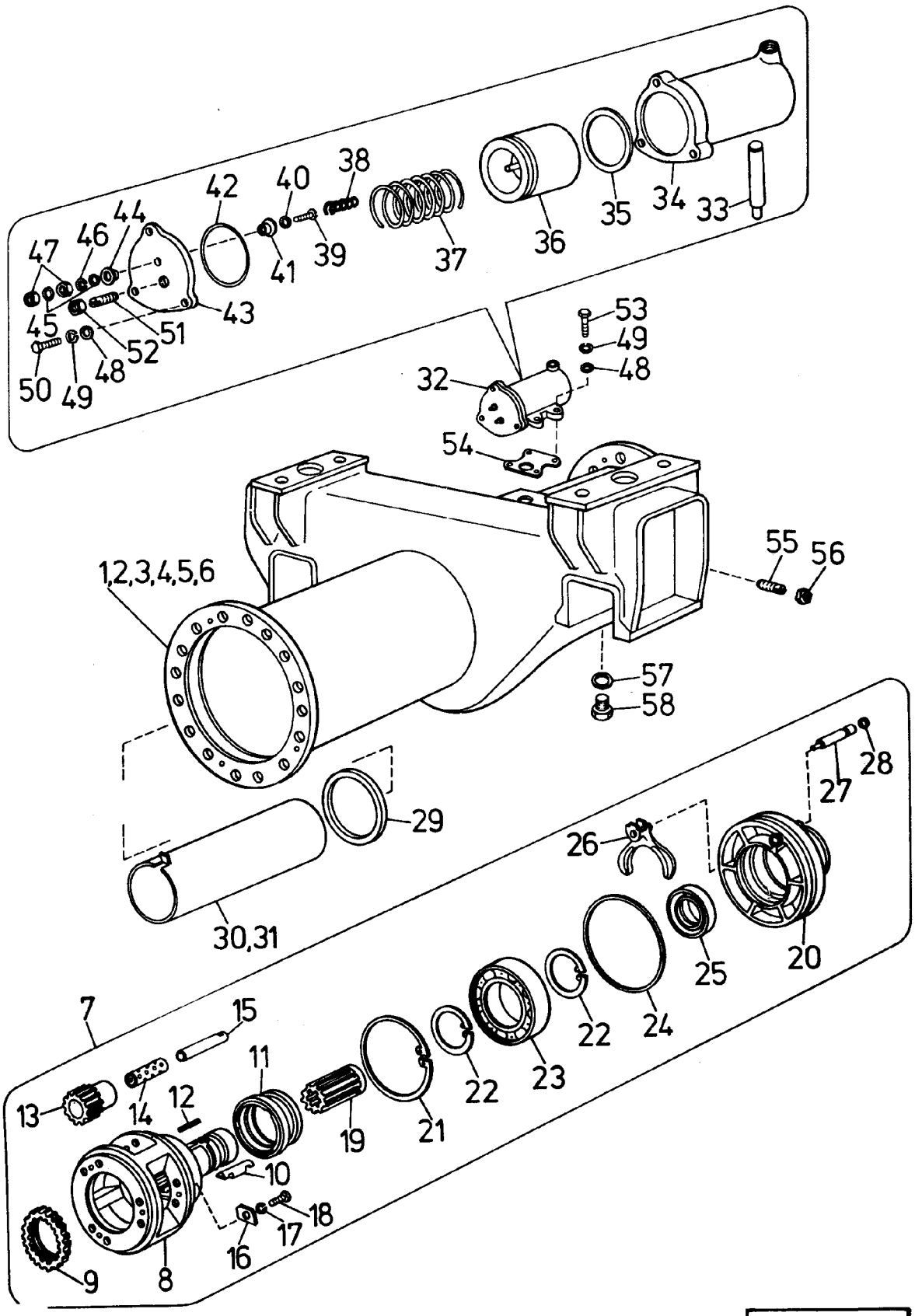
1,2,3,4,5,6
7
8
9
10
11
12
13
14
15
16
17
18
19
20
21
22
22
23
24
25
26
27
28
29
30,31
32
33
34
35
36
37
38
39
40
41
42
43
44
45
46
47
48
48
49
49
50
51
52
53
54
55
56
57
58

815-2-069

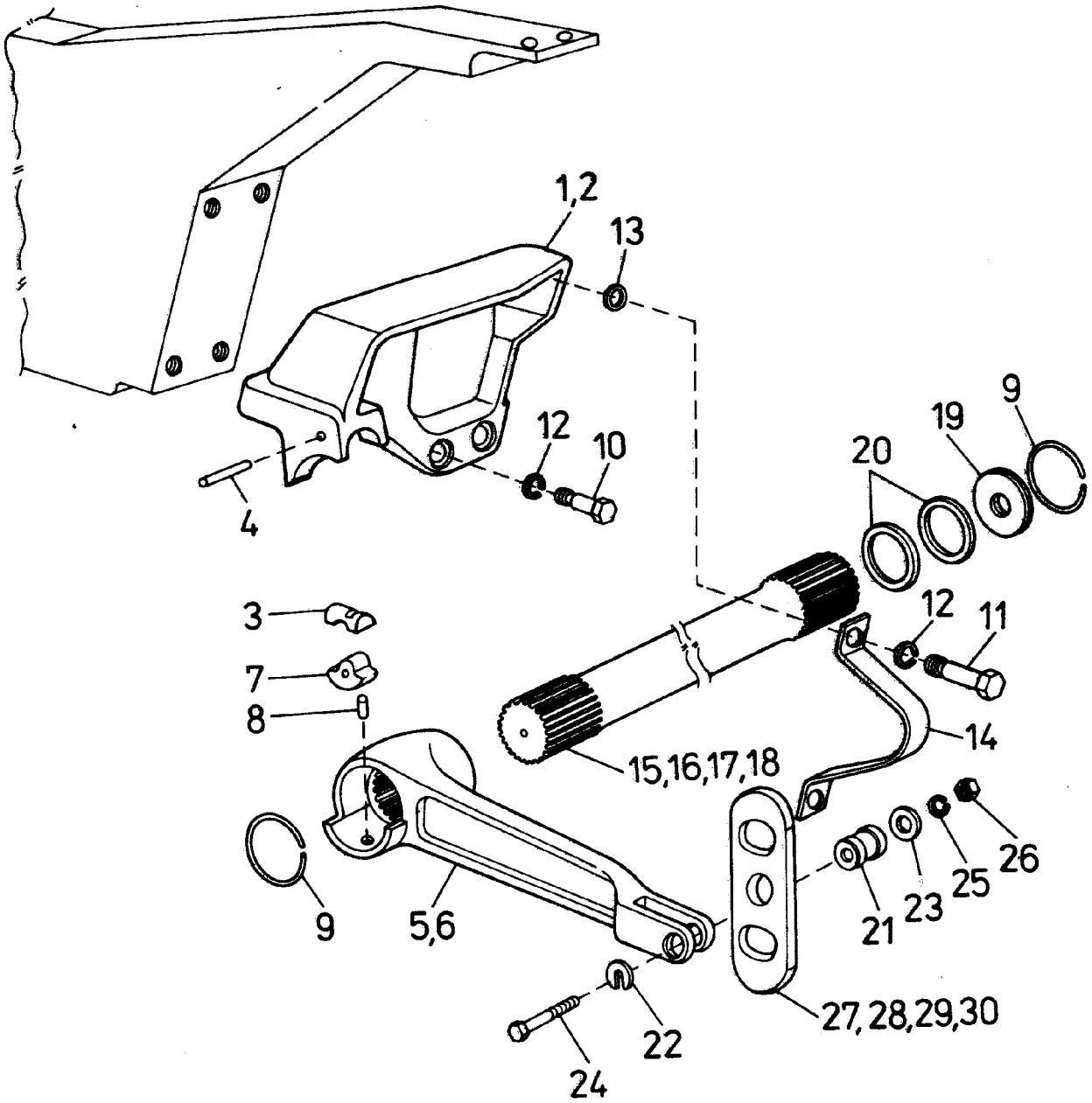
1,2
13
12
10
4
9
19
20
3
12
11
7
8
14
15,16,17,18
9
5,6
21
23
25
26
27,28,29,30
22
24

815-2-070

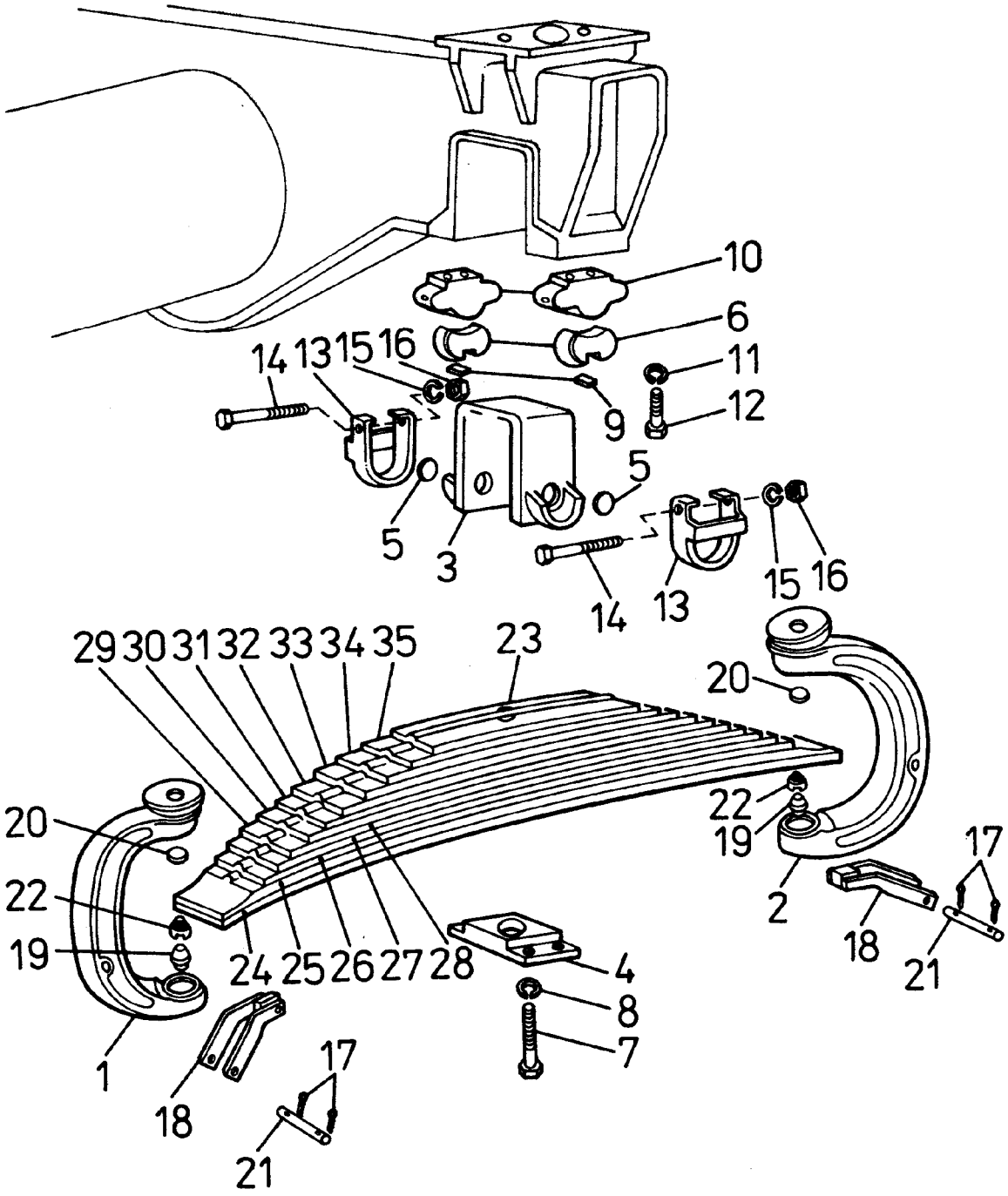
10
6
14 13 15 16
11
12
9
5
5
3
14
13
15
16
29 30 31 32 33 34 35
23
20
20
22
19
22
19
17
2
18
21
24 25 26 27 28
4
8
7
1
18
17
21

815-2-071

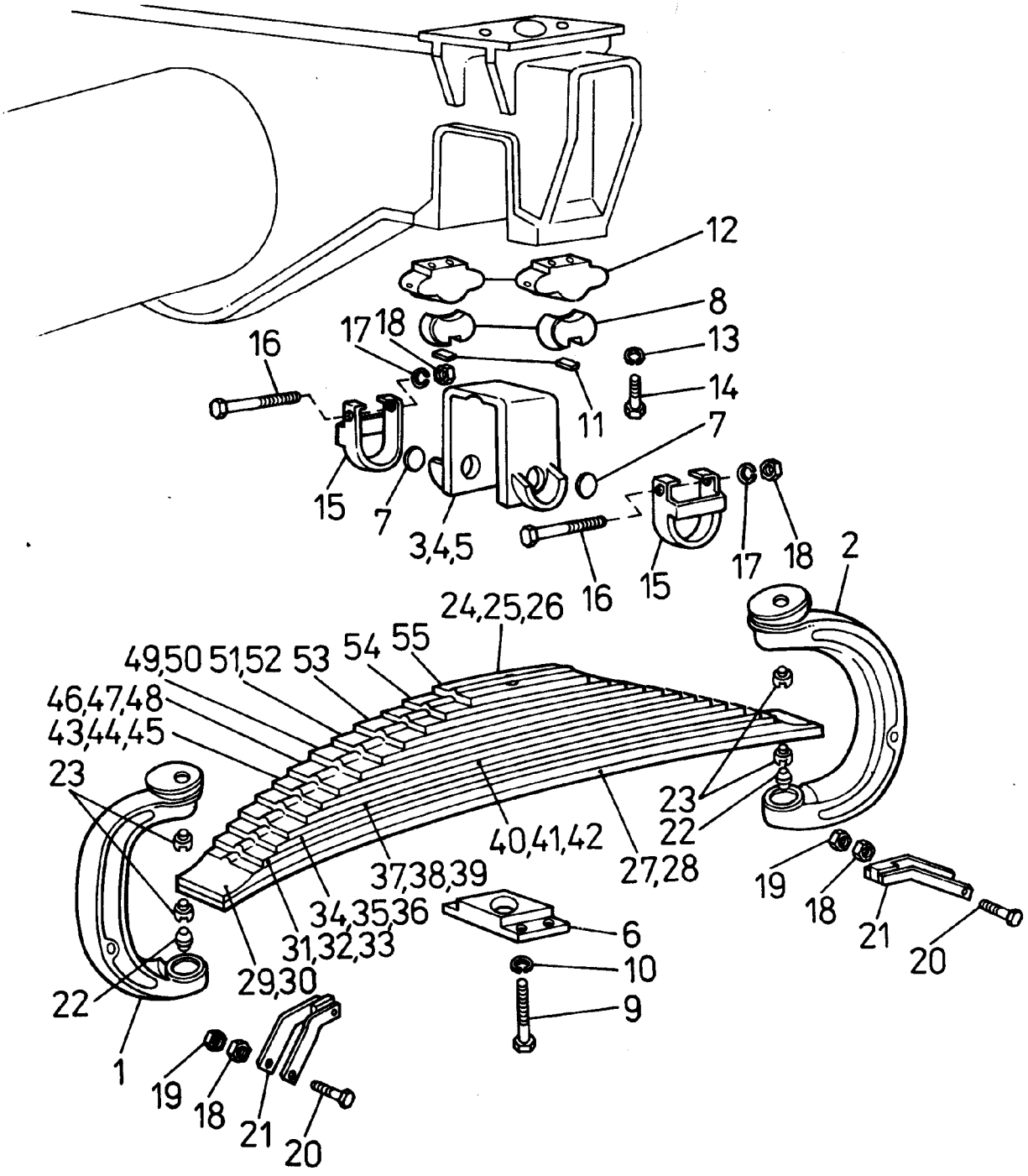
12
8
13
14
11
7
16
17
18
15
7
3,4,5
16
15
17
18
2
24,25,26
49,50
51,52
53
54
55
46,47,48
43,44,45
23
23
22
40,41,42
27,28
37,38,39
34,35,36
31,32,33
29,30
6
10
9
22
1
19
18
21
20
19
18
21
20

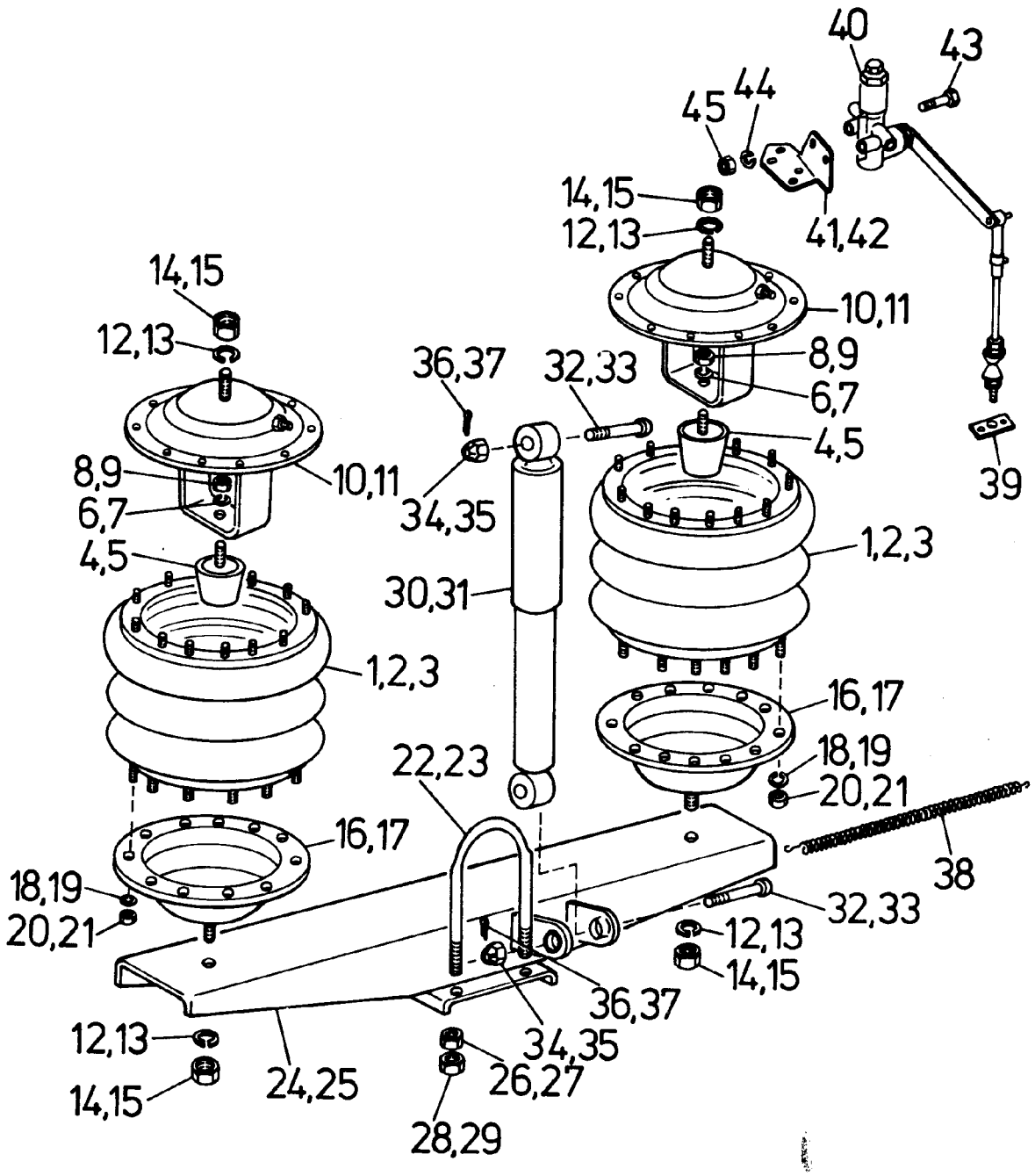
40
43
45
44
41,42
14,15
12,13
10,11
8,9
6,7
4,5
39
36,37
32,33
34,35
30,31
1,2,3
16,17
18,19
20,21
22,23
38
24,25
26,27
28,29

815-2-073

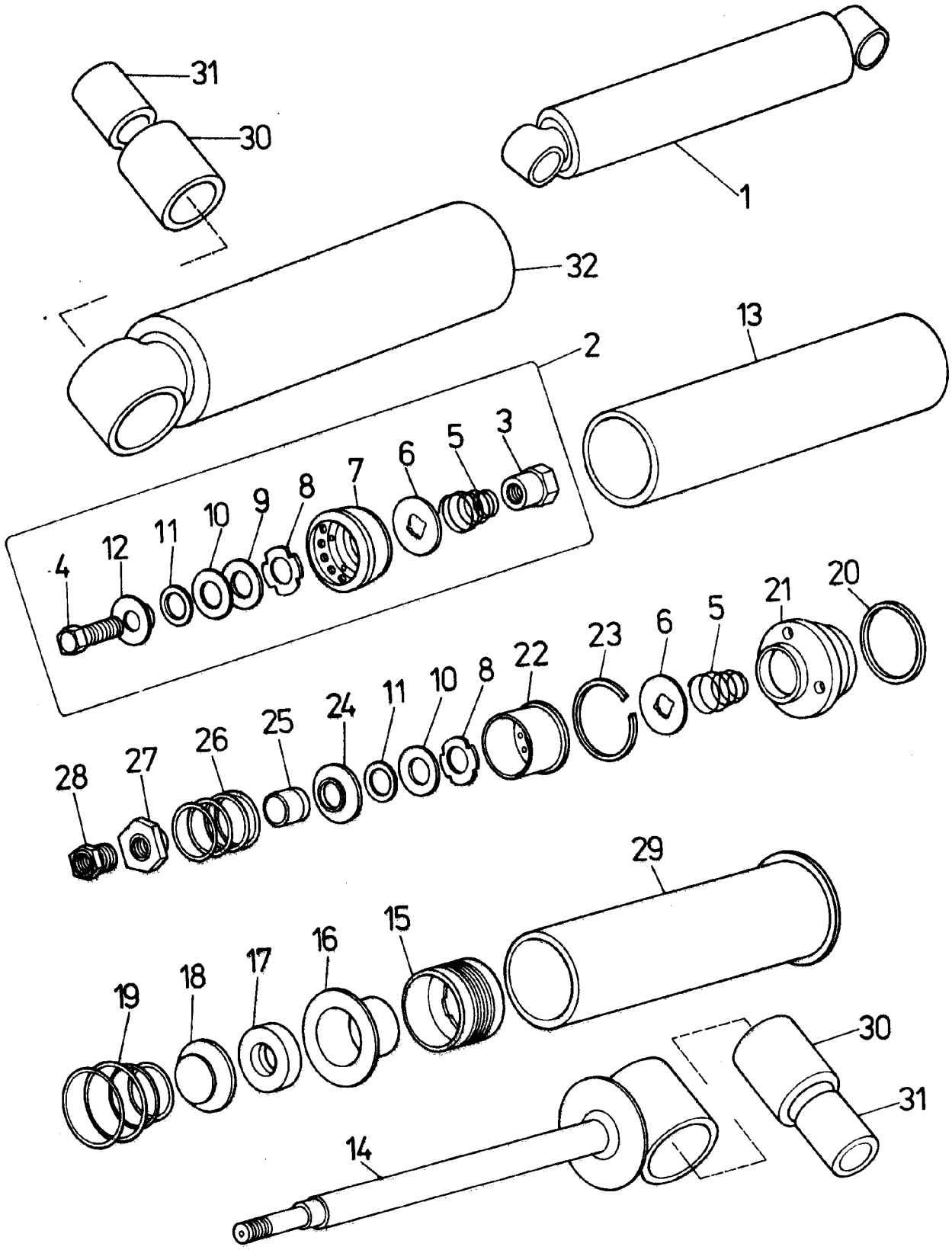

443 621 016 000

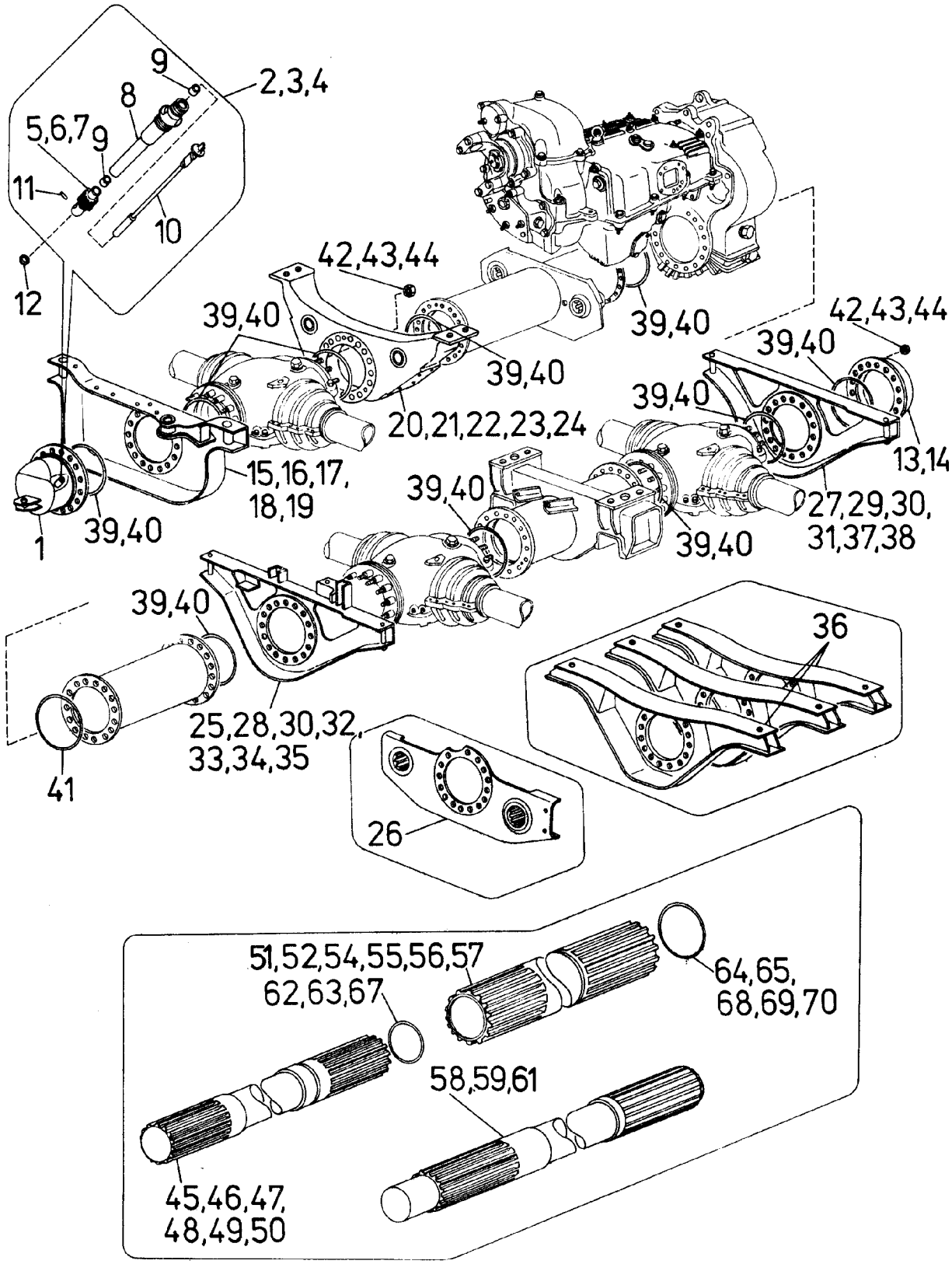
9
2,3,4
8
5,6,7
9
11
10
12
42,43,44
39,40
39,40
39,40
42,43,44
39,40
39,40
13,14
20,21,22,23,24
15,16,17,
18,19
1
39,40
39,40
39,40
27,29,30,
31,37,38
39,40
36
25,28,30,32,
33,34,35
41
26
51,52,54,55,56,57
62,63,67
64,65,
68,69,70
58,59,61
45,46,47,
48,49,50

815-2-074

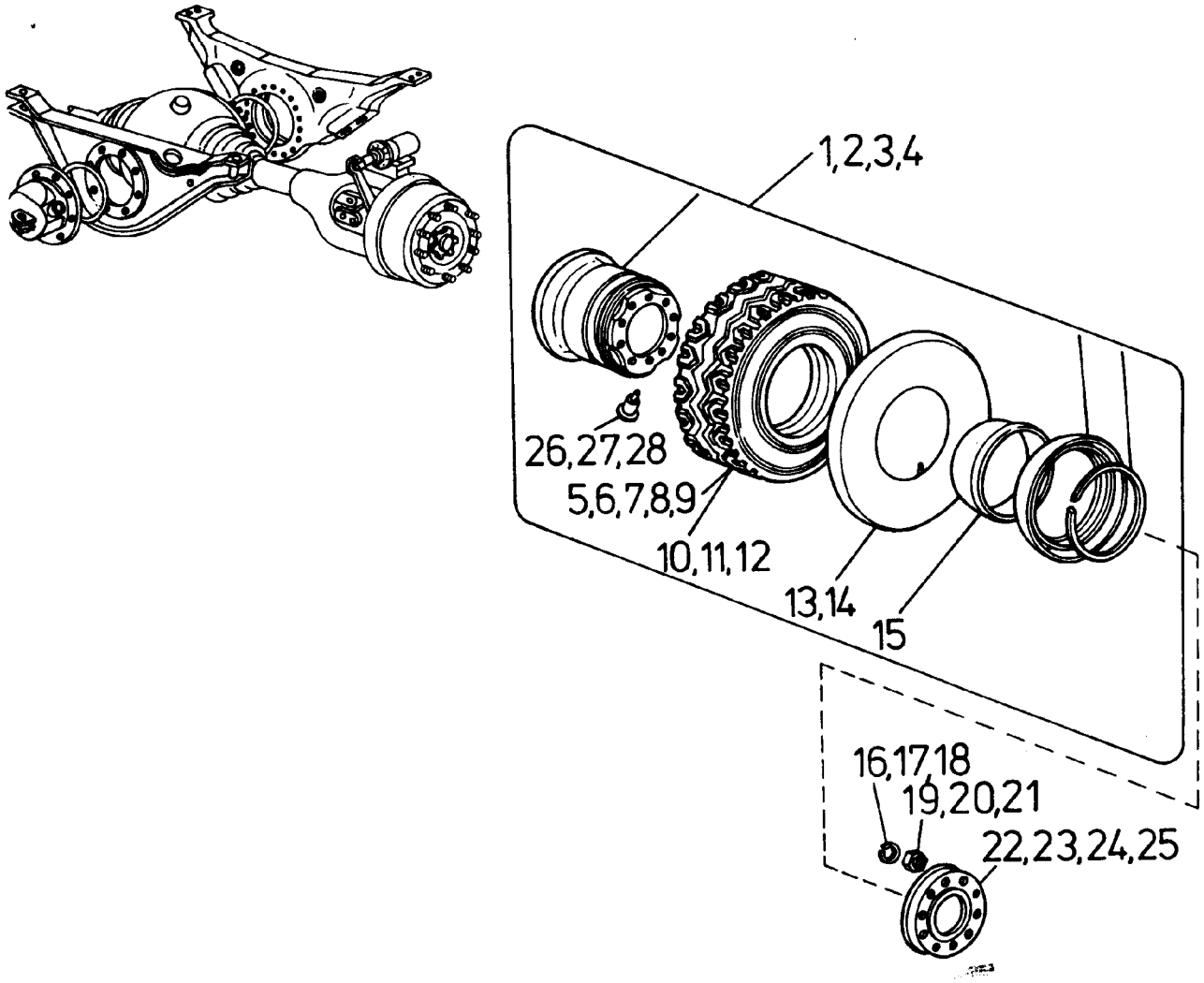

815-2-075

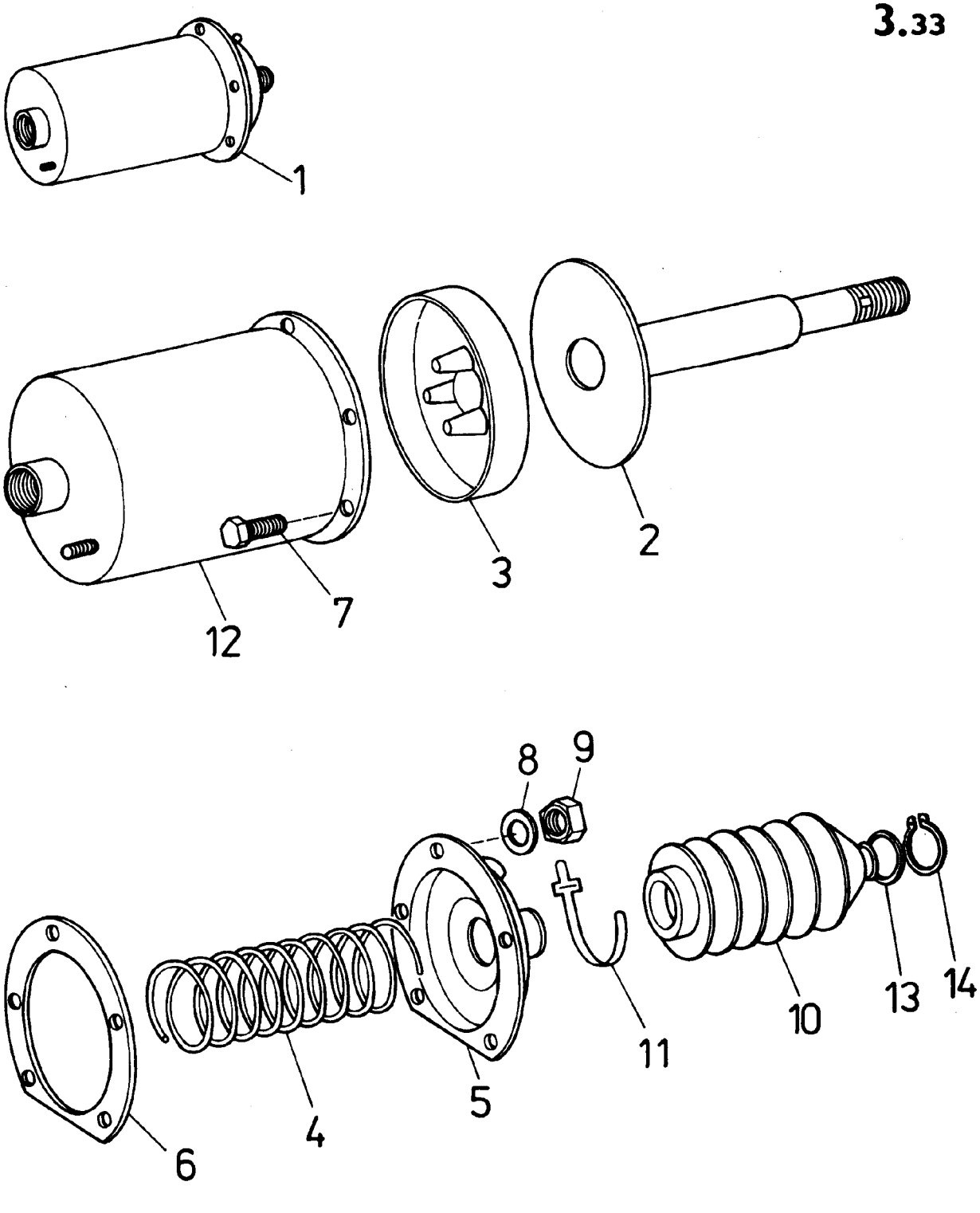

443 612 164 002

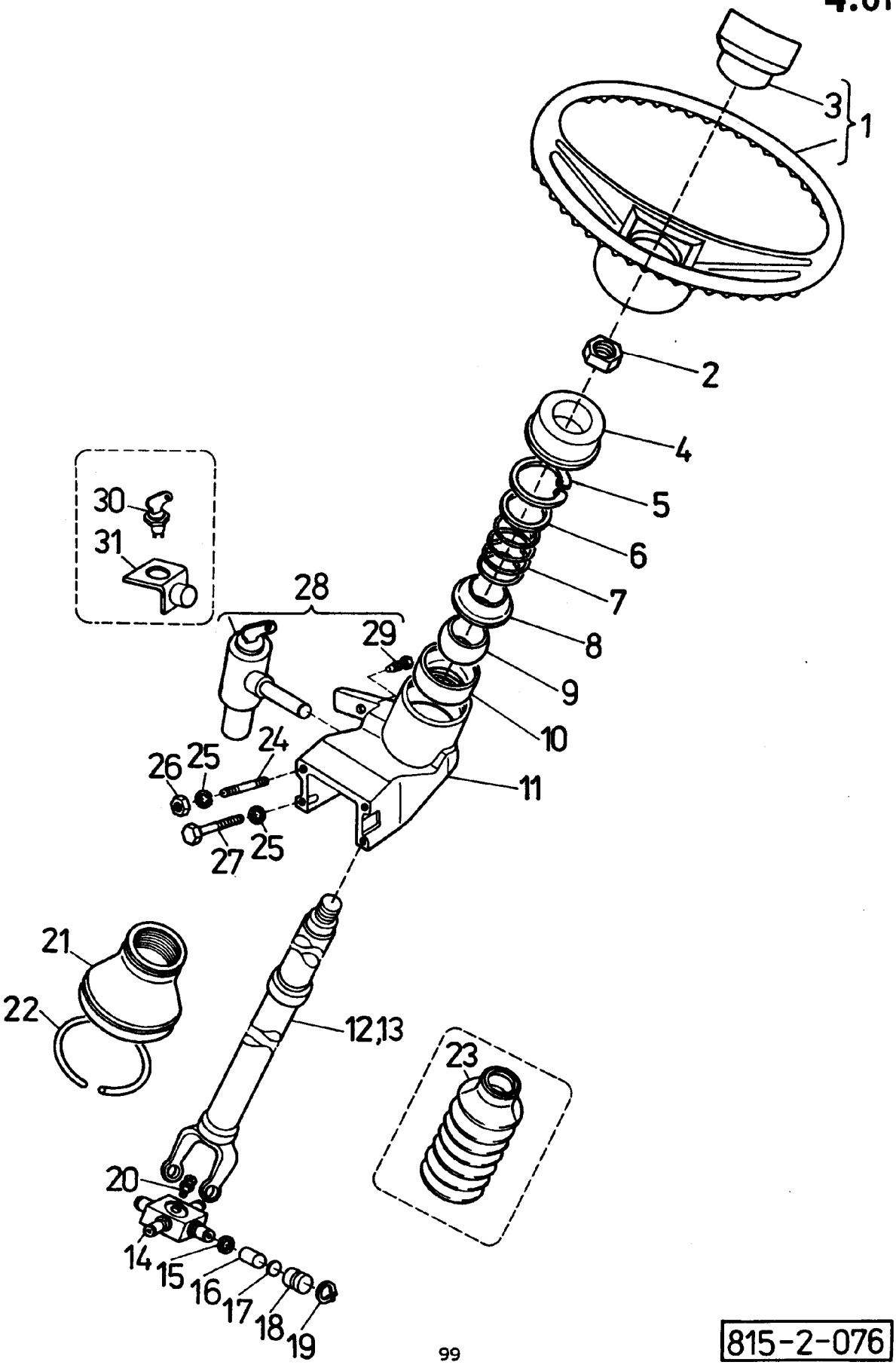
1
2
3
4
5
6
7
8
9
10
11
12,13
14
15
16
17
18
19
20
21
22
23
24
25
26
27
28
29
30
31

815-2-076

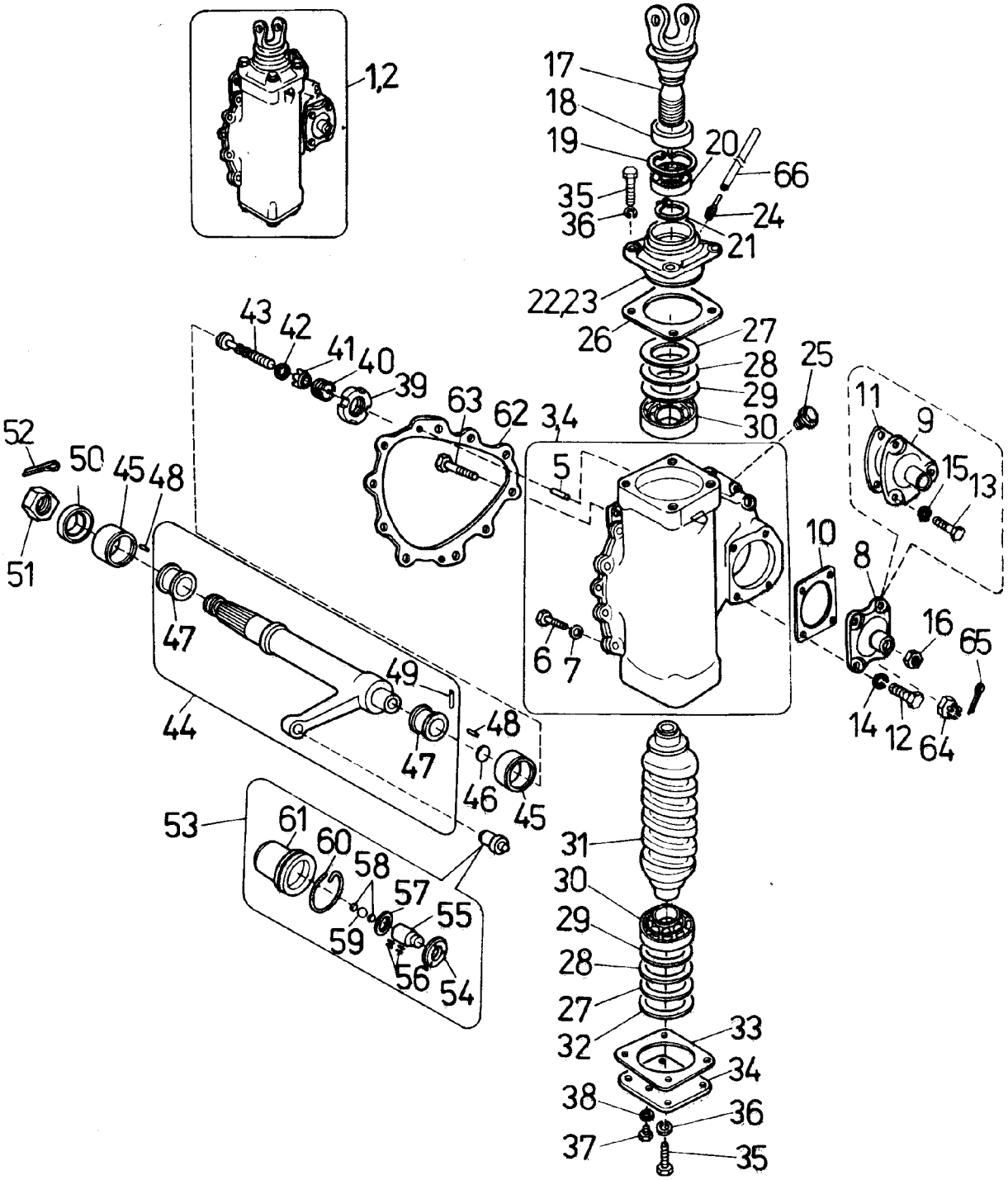
1,2
17
18
19
20
66
35
36
24
21
22,23
26
27
28
29
30
25
43
42
41
40
39
63
62
3,4
5
52
50
45
48
51
47
49
44
48
46
45
53
61
60
58
57
55
59
56
54
6
7
10
11
9
15
13
8
16
65
14
12
64
31
30
29
28
27
32
33
34
38
36
37
35

815-2-077

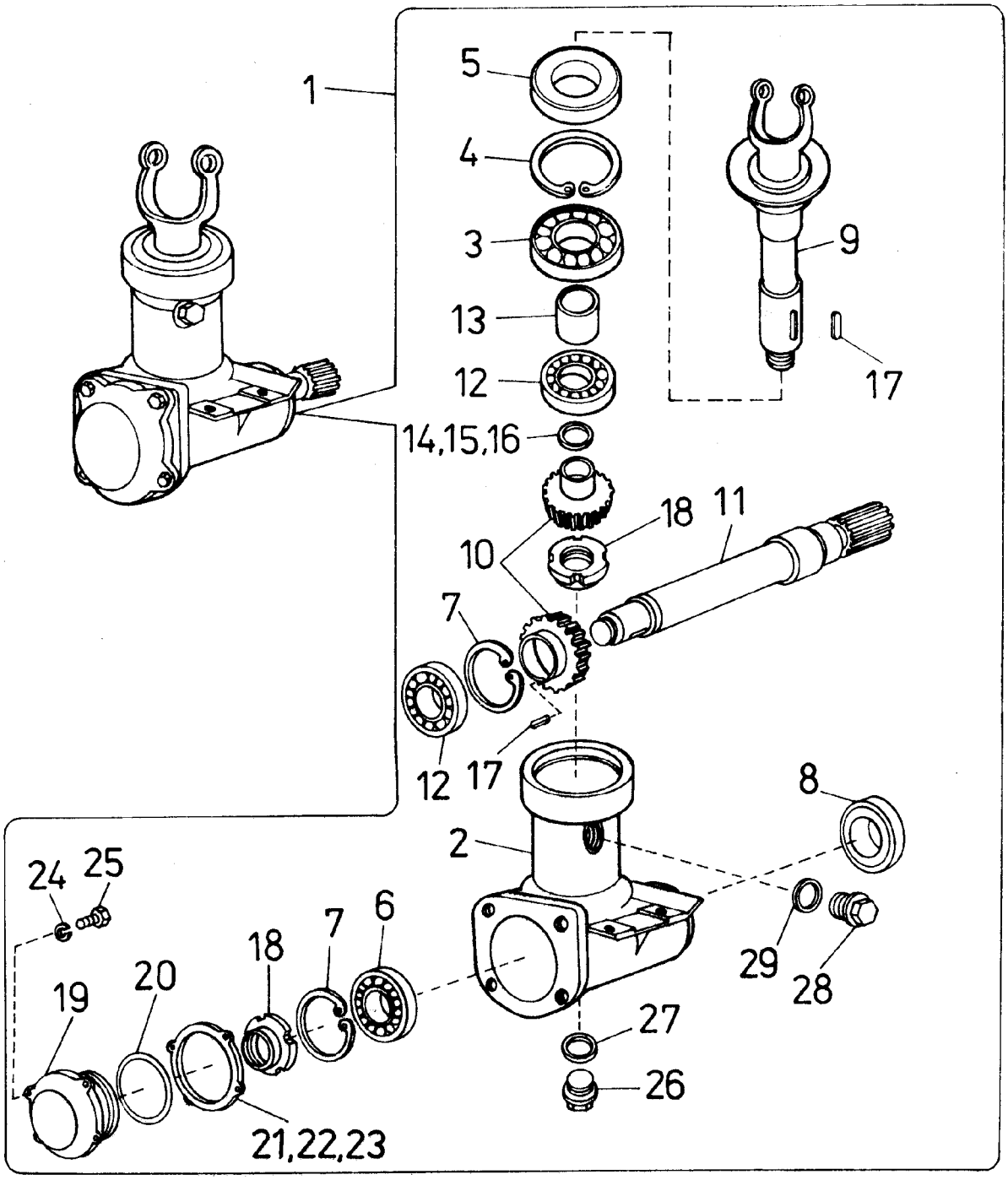
1
5
4
3
13
12
14,15,16
9
17
18
11
10
7
12
17
2
8
24
25
19
20
18
7
6
29
28
27
26
21,22,23

815-2-078

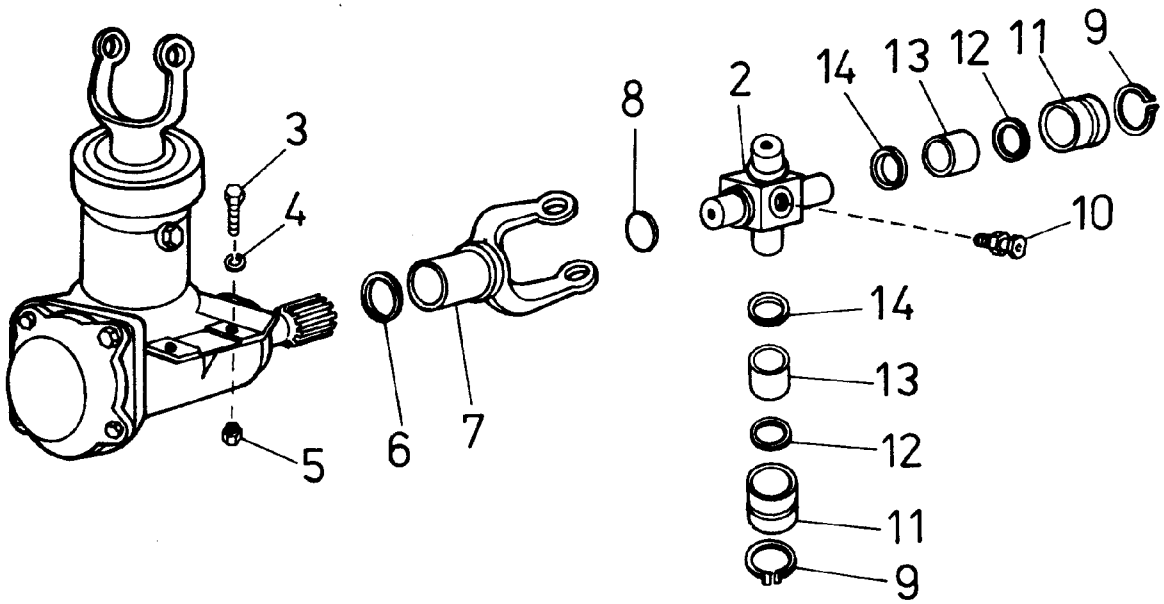

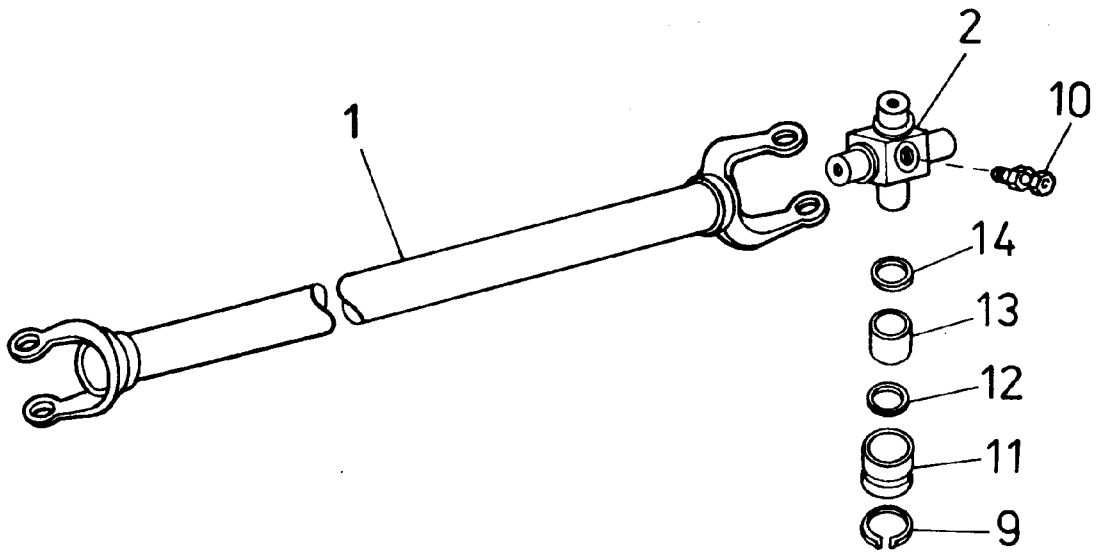

815-2-079

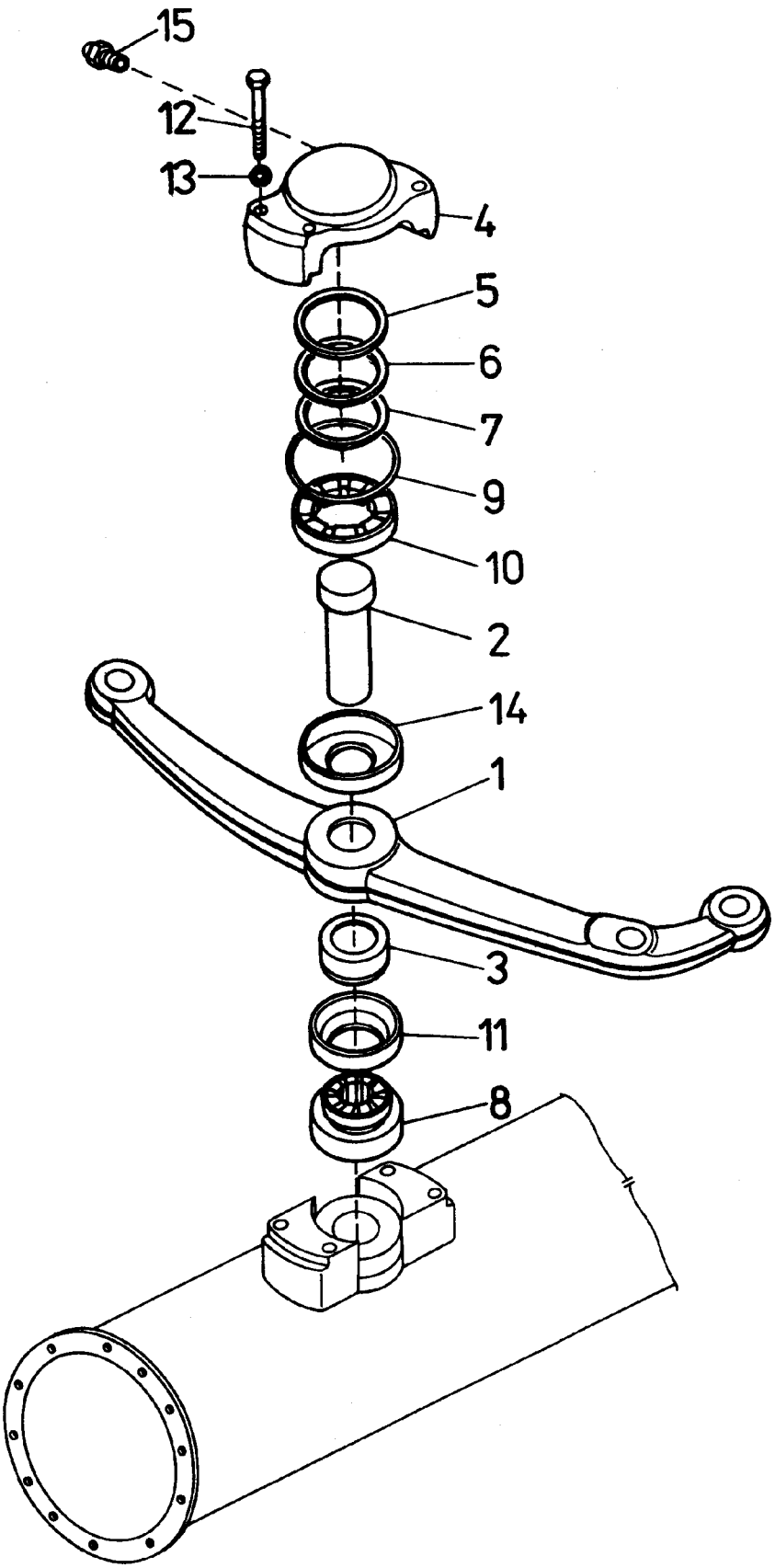

815-2-080

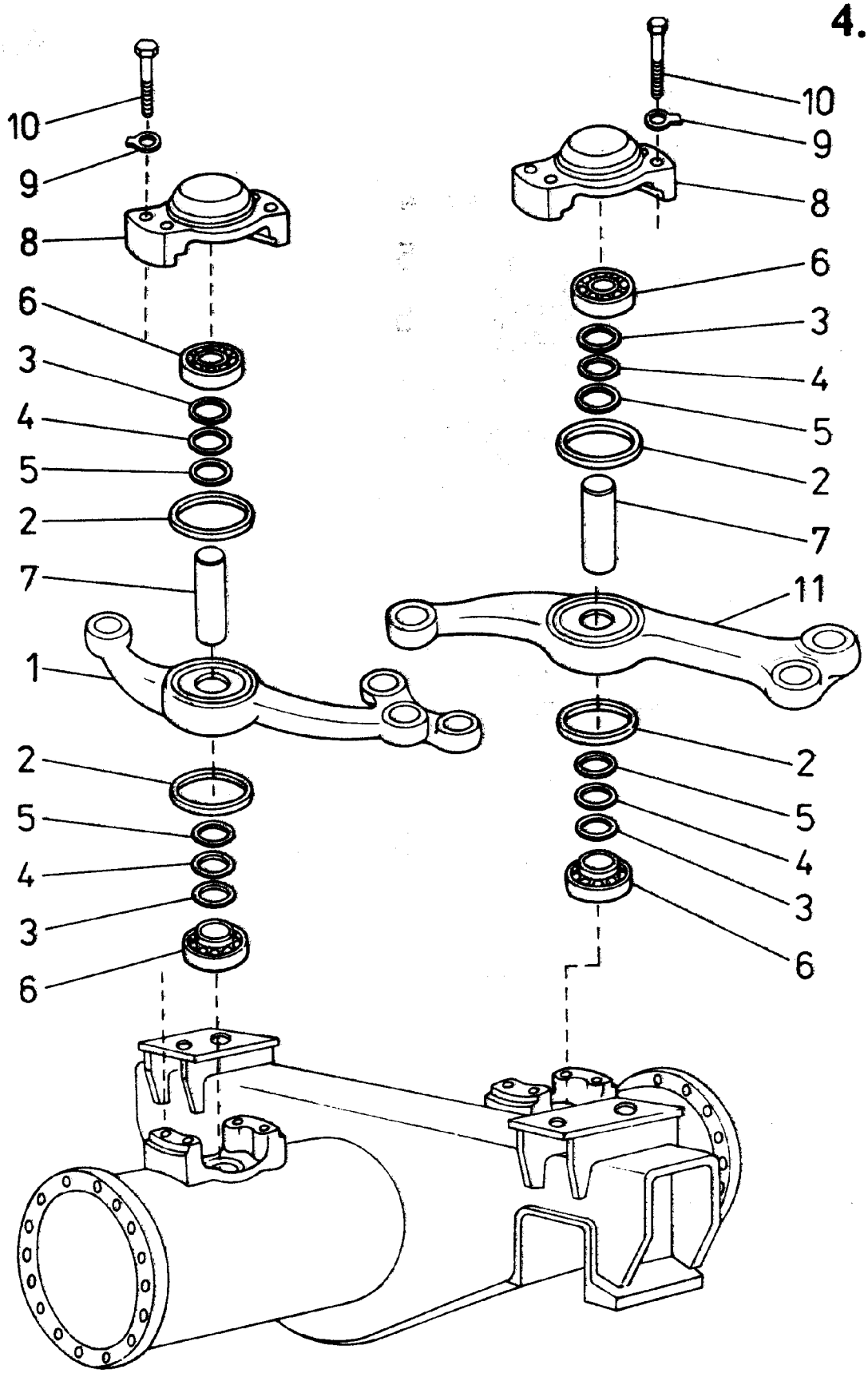

815-2-081

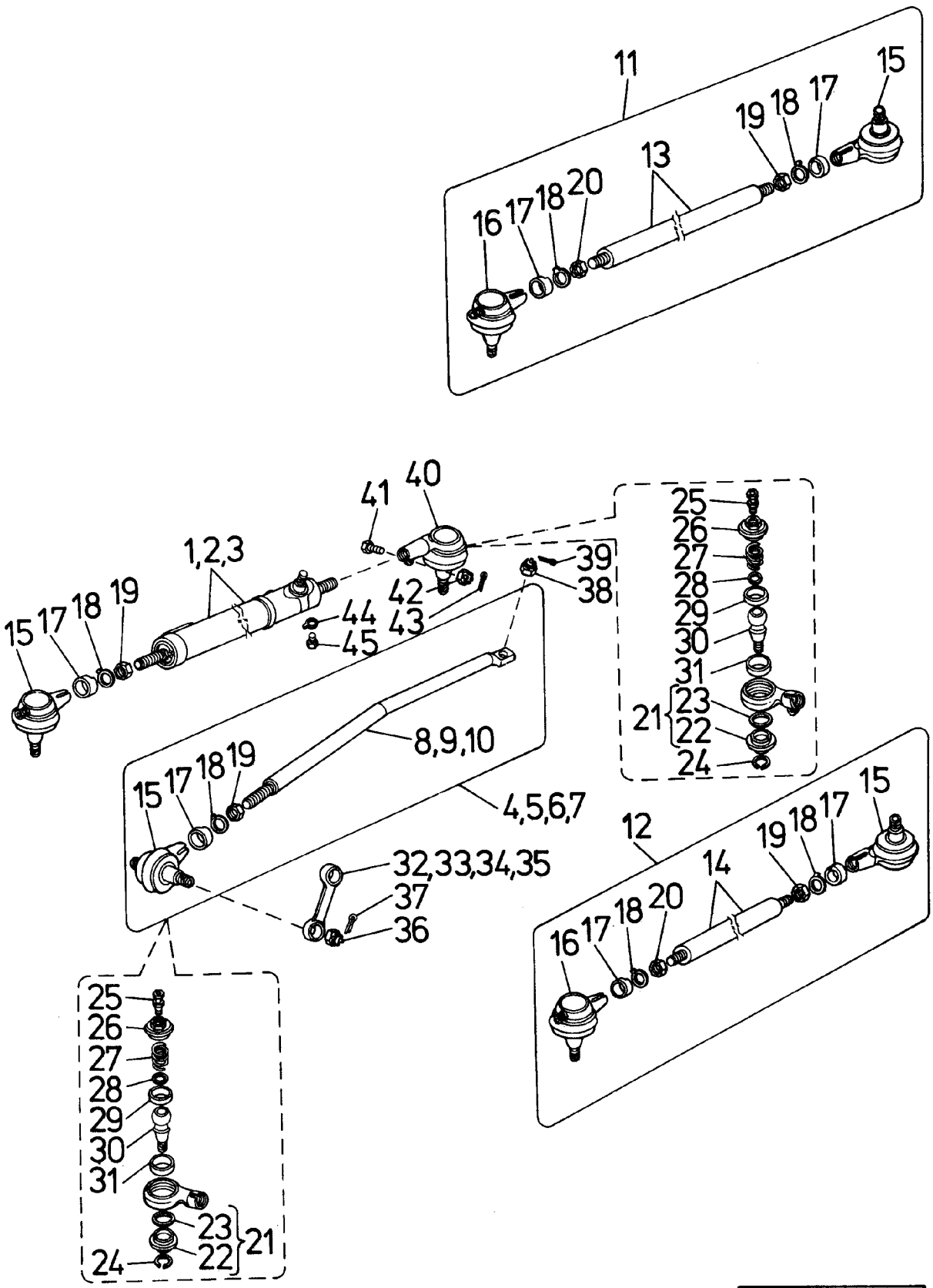
11
15
19
18
17
13
16
17
18
20
41
40
1,2,3
39
38
42
43
44
45
15
17
18
19
25
26
27
28
29
30
31
21
23
22
24
8,9,10
15
17
18
19
4,5,6,7
12
32,33,34,35
37
36
14
19
18
17
15
16
17
18
20
25
26
27
28
29
30
31
23
22
21
24

815-2-082

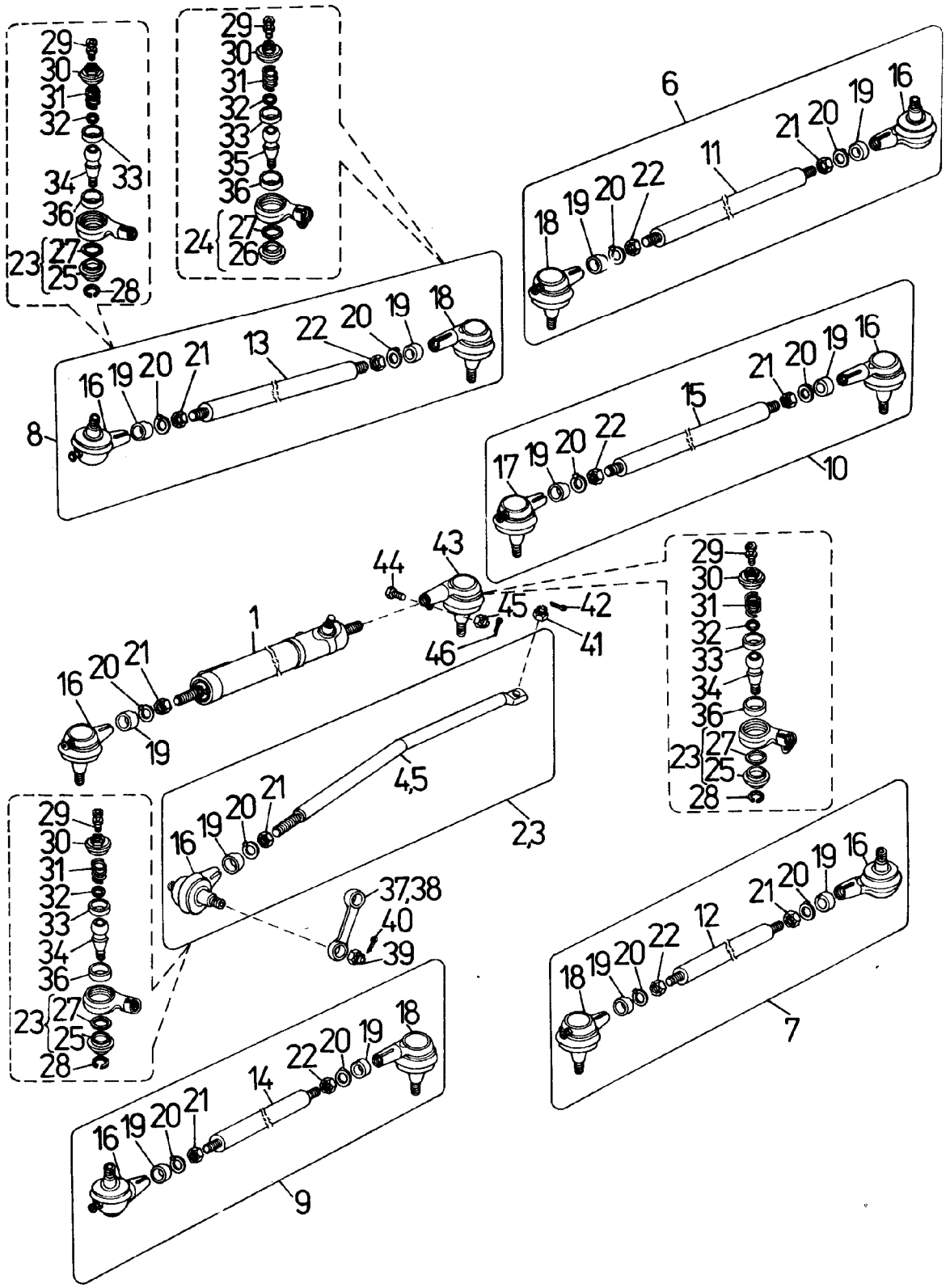
29
30
31
32
33
34
35
36
24
27
26
23
25
28
6
18
19
20
22
11
21
16
8
13
10
17
15
1
44
43
45
42
41
46
4,5
2,3
37,38
40
39
12
7
14
9

815-2-173

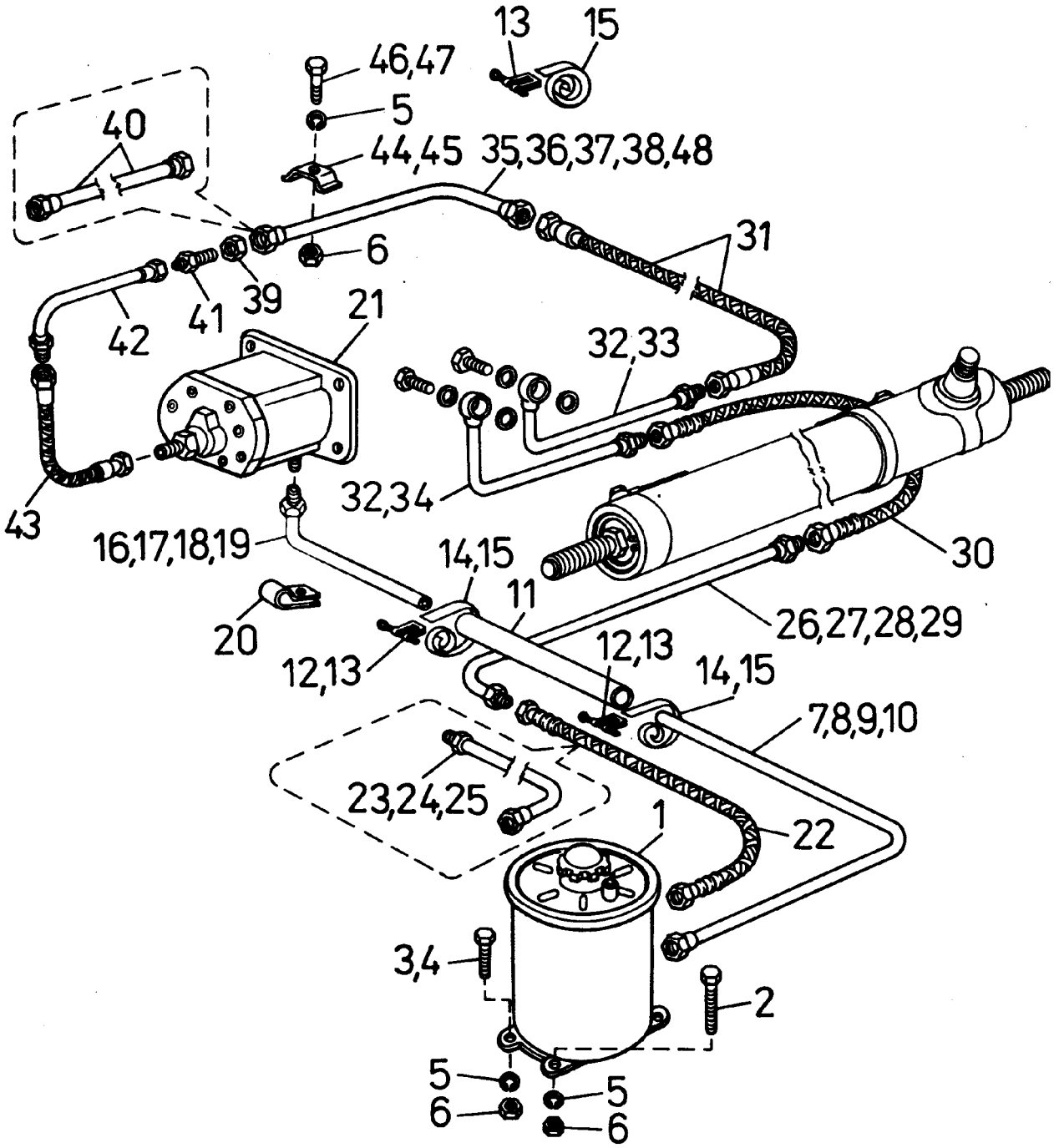
13
15
46,47
5
40
44,45
35,36,37,38,48
31
6
42
41
39
21
32,33
43
32,34
16,17,18,19
14,15
30
11
20
26,27,28,29
12,13
12,13
14,15
7,8,9,10
23,24,25
1
22
3,4
2
5
6
5
6

815-2-083

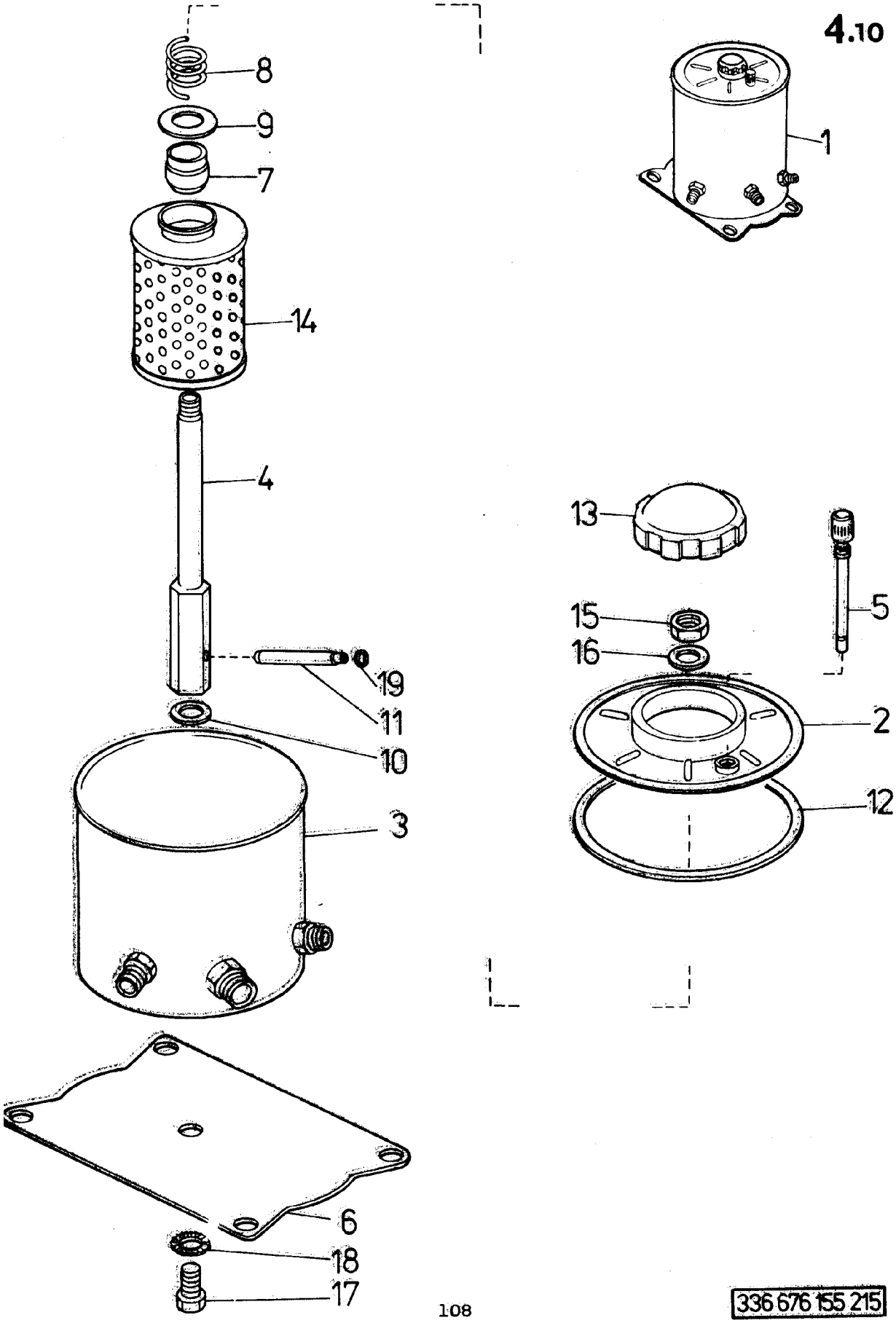
8
9
7
14
4
19
11
10
3
6
18
17
1
13
15
16
5
2
12

Skupina 5

RÁM A PŘÍSLUŠENSTVÍ PODVOZKU, BRZDOVÁ SOUSTAVA

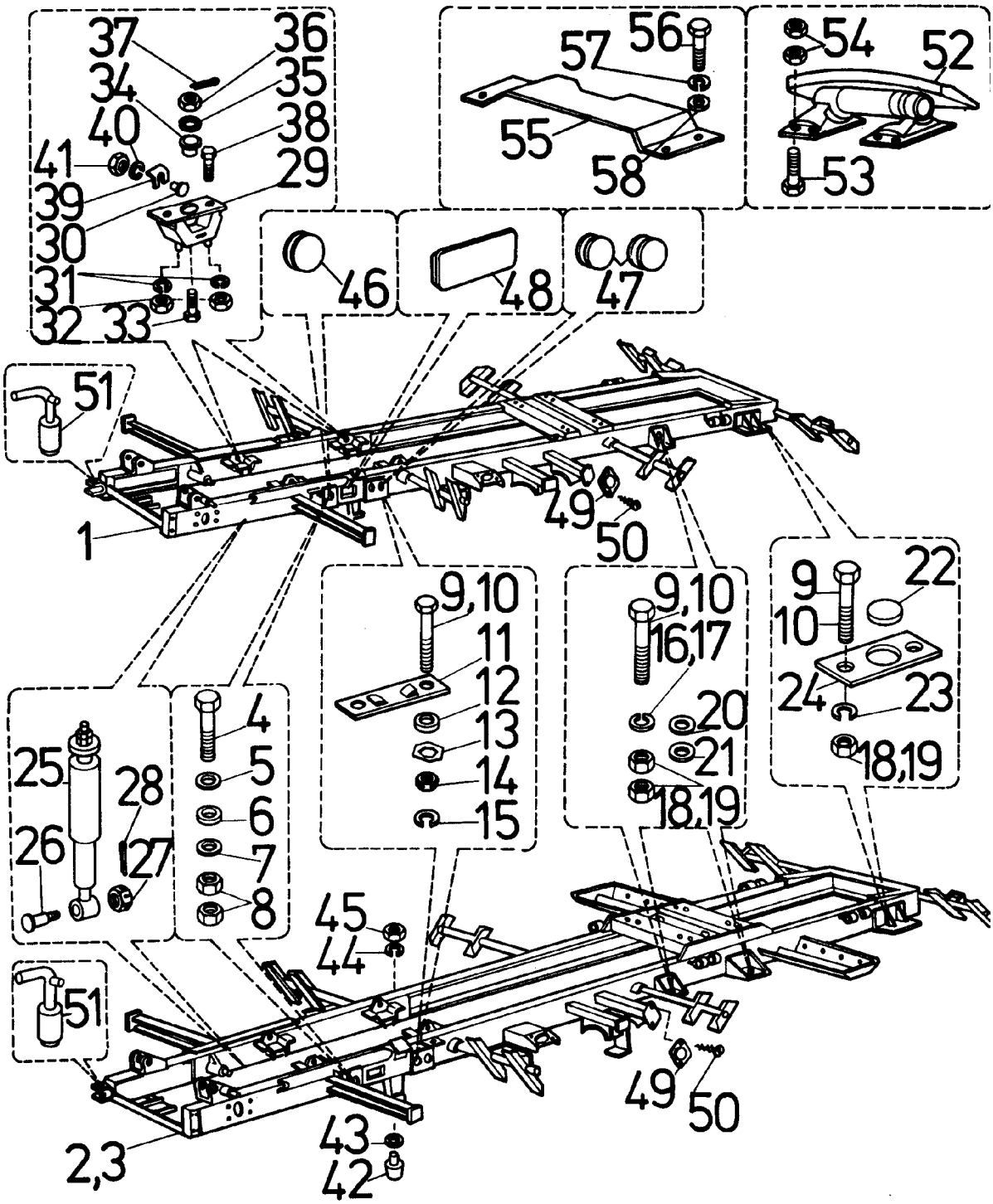
37
36
34
35
40
38
41
29
39
30
31
32
33
46
48
47
57
56
55
58
54
52
53
51
1
49
50
9,10
11
12
13
14
15
9,10
16,17
20
21
18,19
9
22
10
24
23
18,19
25
28
26
27
4
5
6
7
8
45
44
51
2,3
43
42
49
50

815-2-084

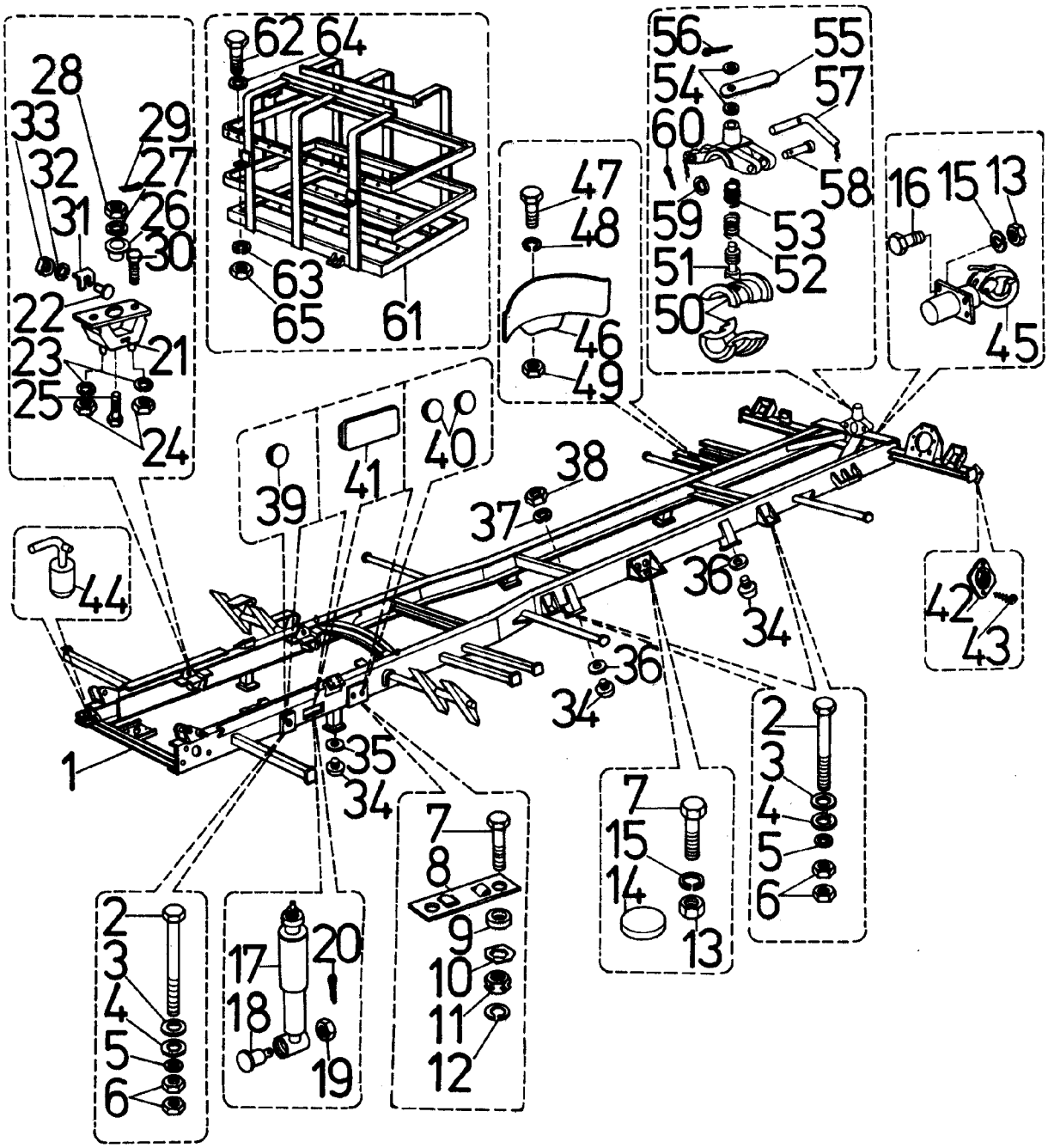
62 64
28
33
29
32
27
31
26
30
63
65
61
22
23
21
25
24
47
48
46
49
56
55
54
57
60
58
59
53
51
52
50
16 15 13
45
39
41
40
38
37
44
36
34
42
43
1
35
34
2
3
4
5
6
7
15
14
13
17
20
18
19
7
8
9
10
11
12

815-2-085

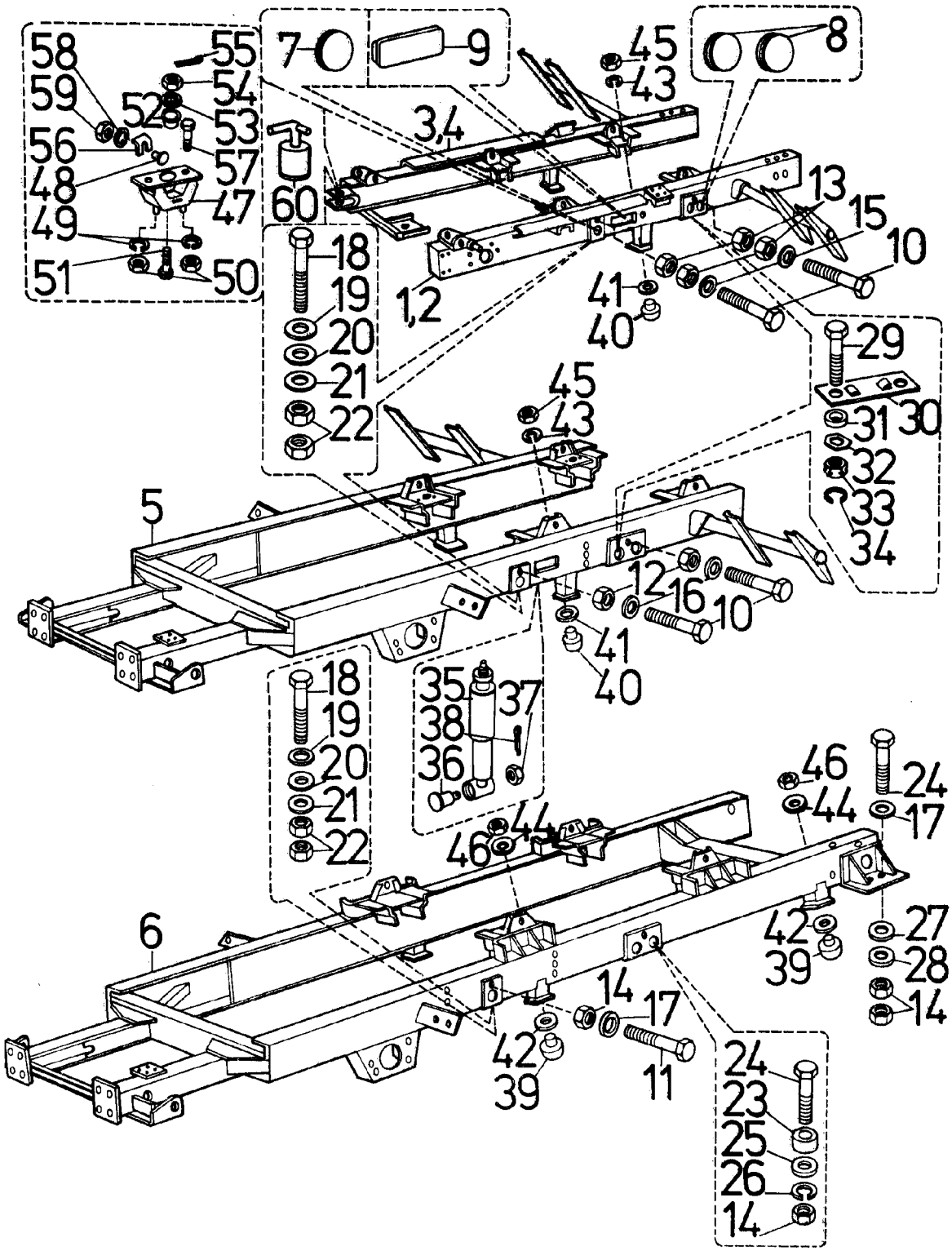
58
59
56
48
49
51
55
54
52
53
57
47
50
7
9
60
18
19
20
21
22
3,4
1,2
45
43
8
13
15
10
41
40
29
31
30
32
33
34
5
12
16
10
41
40
18
19
20
21
22
35
38
36
37
46
44
46
24
44
17
6
42
39
14
17
11
27
28
14
42
39
24
23
25
26
14

815-2-086

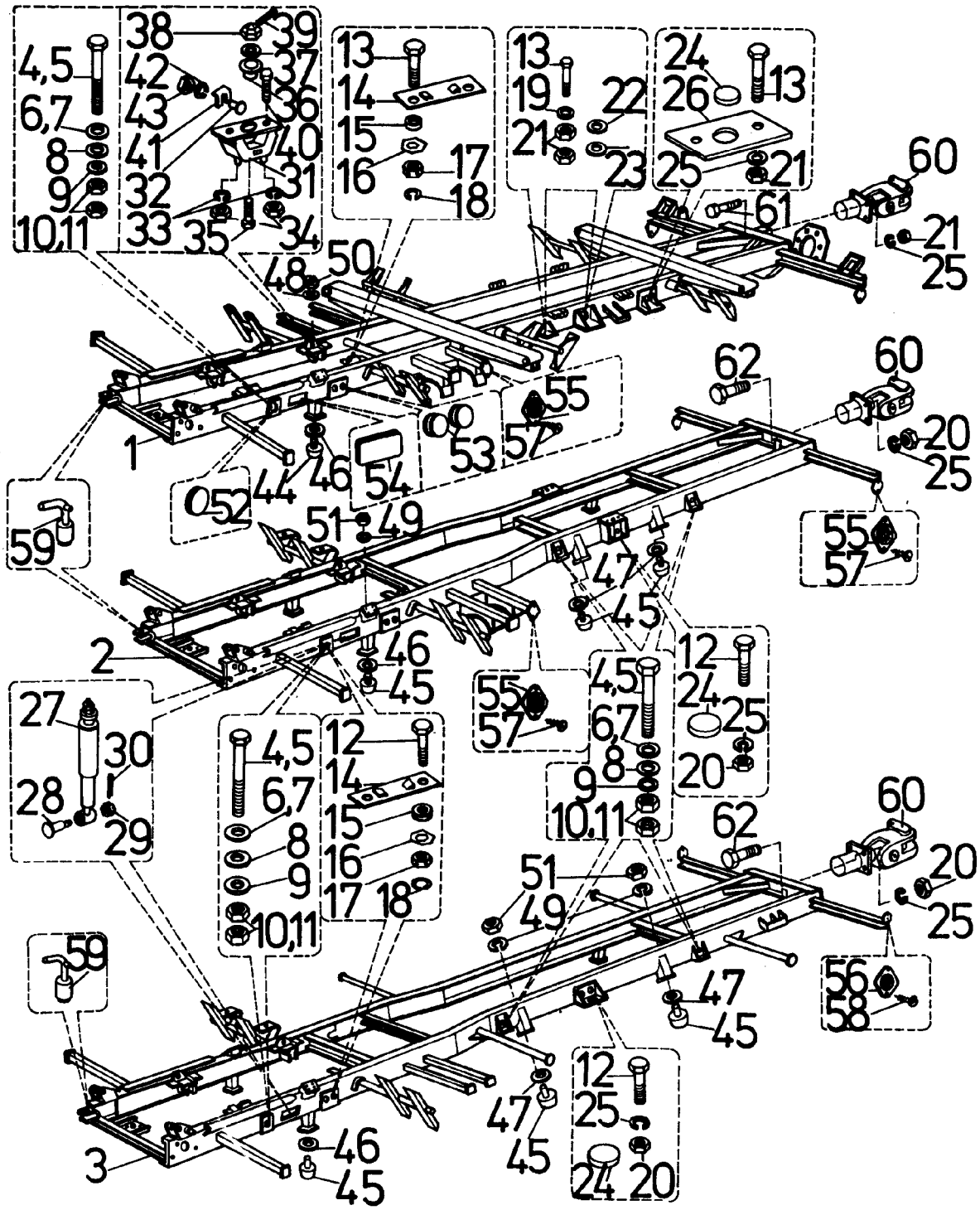
4,5
6,7
8
9
10,11
38
39
42
37
43
36
41
40
32
31
33
35
34
13
14
15
16
17
18
13
19
22
21
23
24
26
13
25
21
60
61
21
25
48
50
62
60
55
57
53
1
44
46
54
20
25
52
51
49
59
55
57
47
45
2
46
45
12
24
25
20
27
30
28
29
4,5
6,7
8
9
10,11
12
14
15
16
17
18
55
57
4,5
6,7
8
9
10,11
62
60
20
25
51
49
59
56
58
47
45
12
25
24
20
47
45
3
46
45

815-2-087

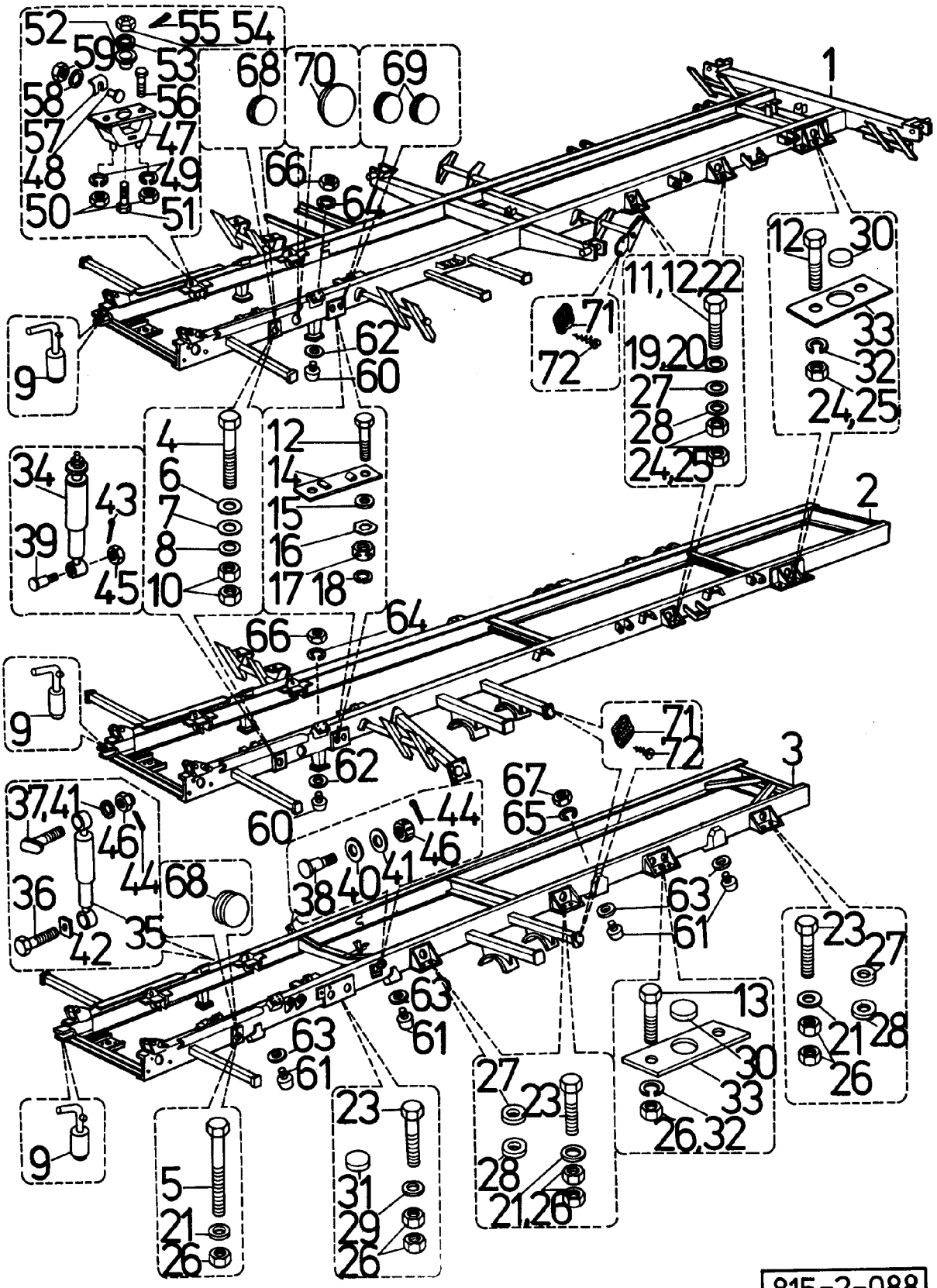
52
55
54
59
53
58
56
57
47
48
49
50
51
68
70
69
66
64
62
60
1
12
30
11,12,22
71
72
19,20
27
28
24,25
33
32
24,25
9
4
6
7
8
10
12
14
15
16
17
18
34
43
39
45
2
66
64
9
71
72
62
3
37,41
46
44
36
42
35
68
60
67
65
44
46
38
40
41
63
61
63
61
63
61
23
27
13
30
33
26,32
21
28
26
9
5
21
26
23
31
29
26
27
23
28
21,26

815-2-088

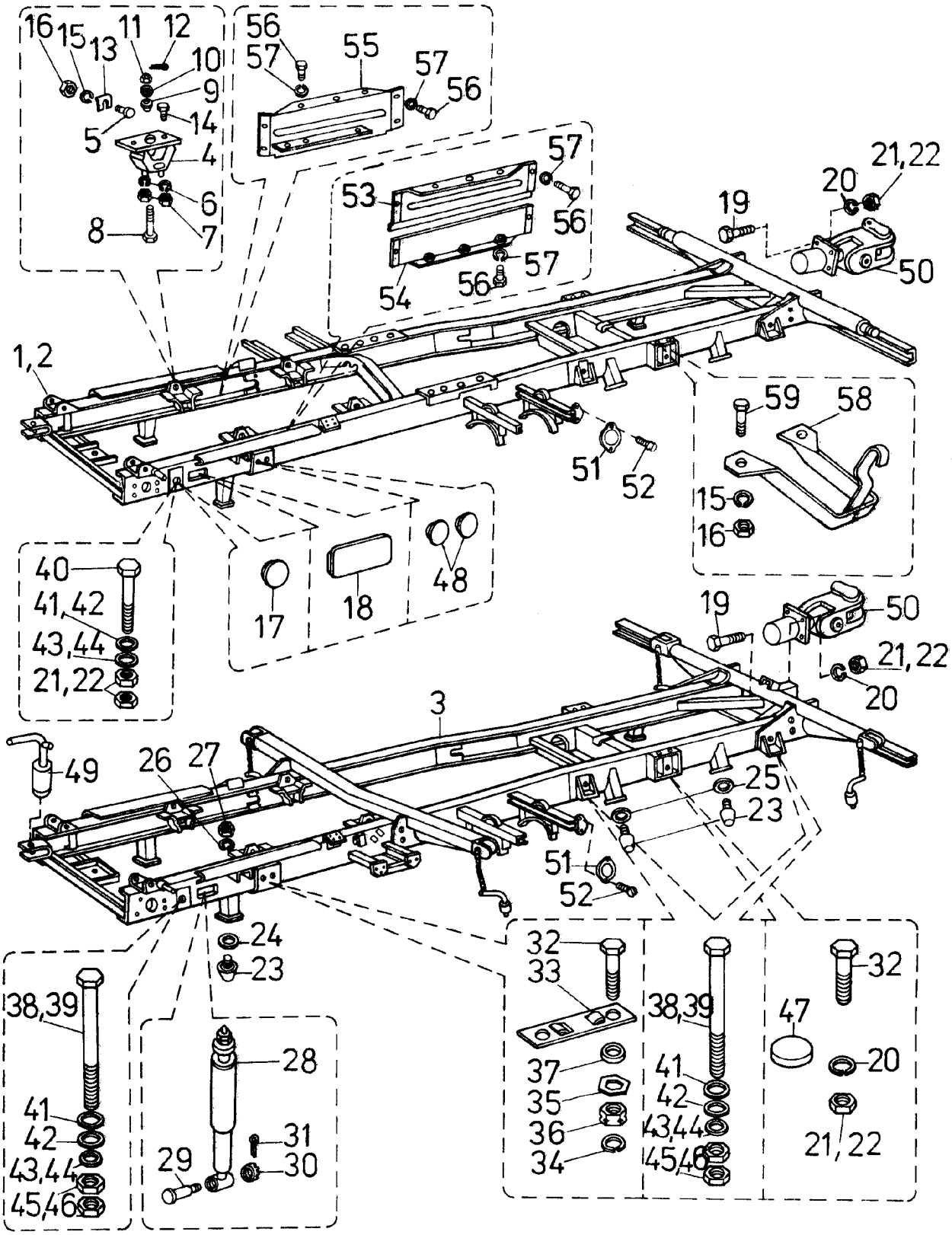
16
15
13
11
12
10
9
14
5
4
6
8
7
56
57
55
57
56
53
57
56
54
56
57
21,22
20
19
50
1,2
59
58
51
52
15
16
40
41,42
43,44
21,22
17
18
48
19
50
21,22
20
3
49
26
27
25
23
51
52
24
23
38,39
41
42
43,44
45,46
28
29
31
30
32
33
37
35
36
34
38,39
41
42
43,44
45,46
47
32
20
21,22

815-2-089

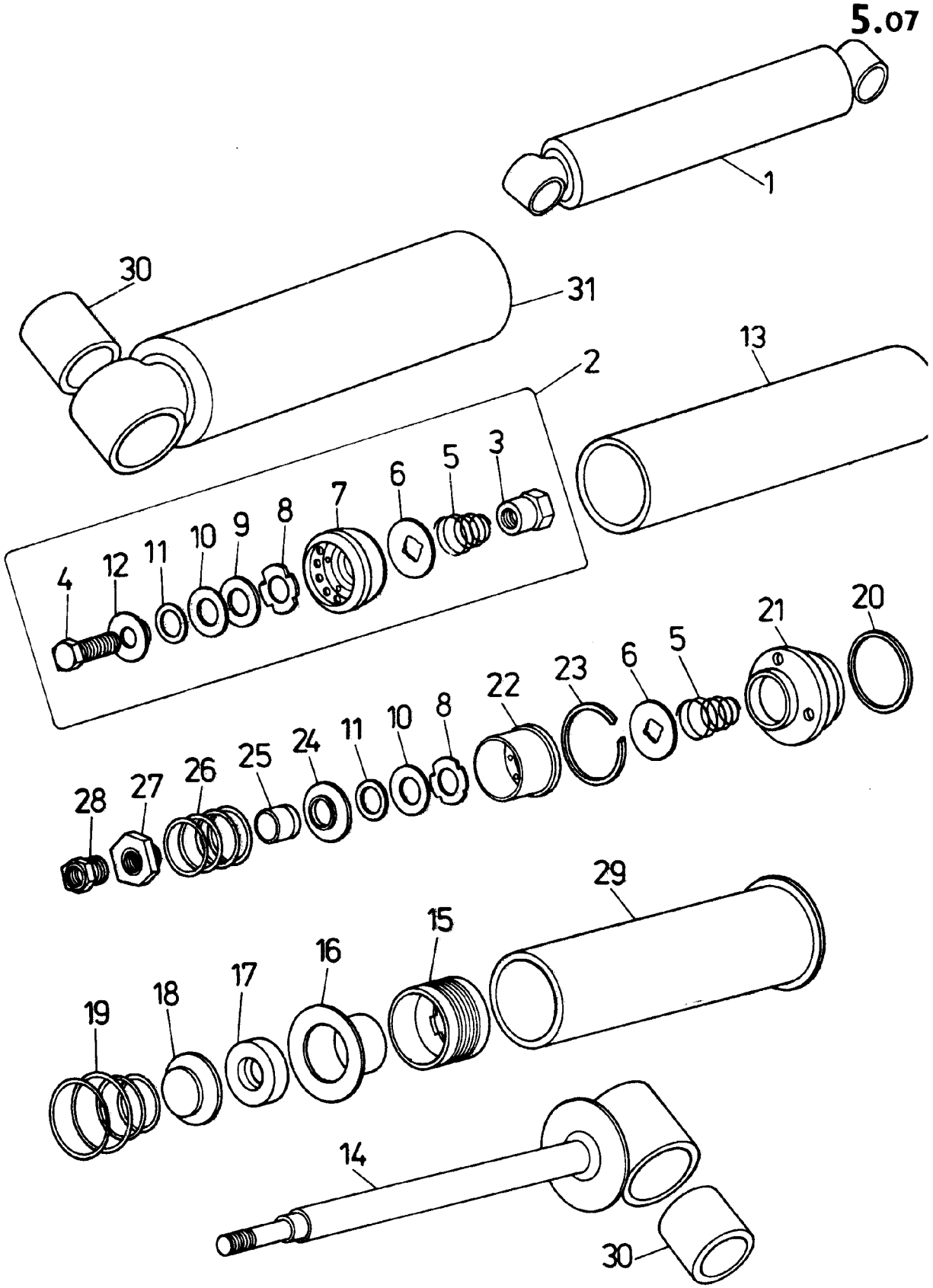
1
30
31
2
13
3
5
6
7
8
9
10
11
12
4
20
21
5
6
23
22
8
10
11
24
25
26
27
28
29
15
16
17
18
19
14
30

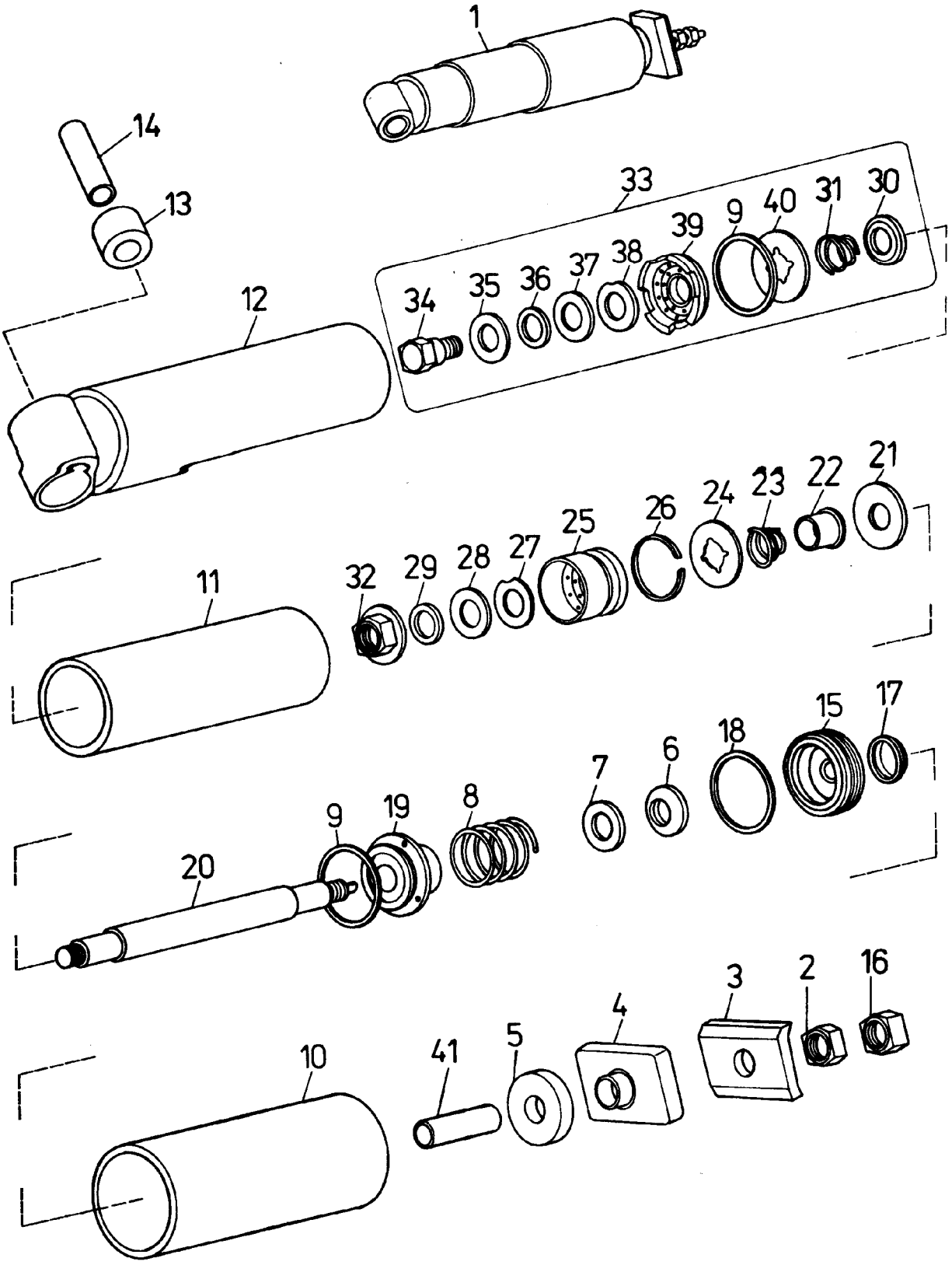

443 621 701 000

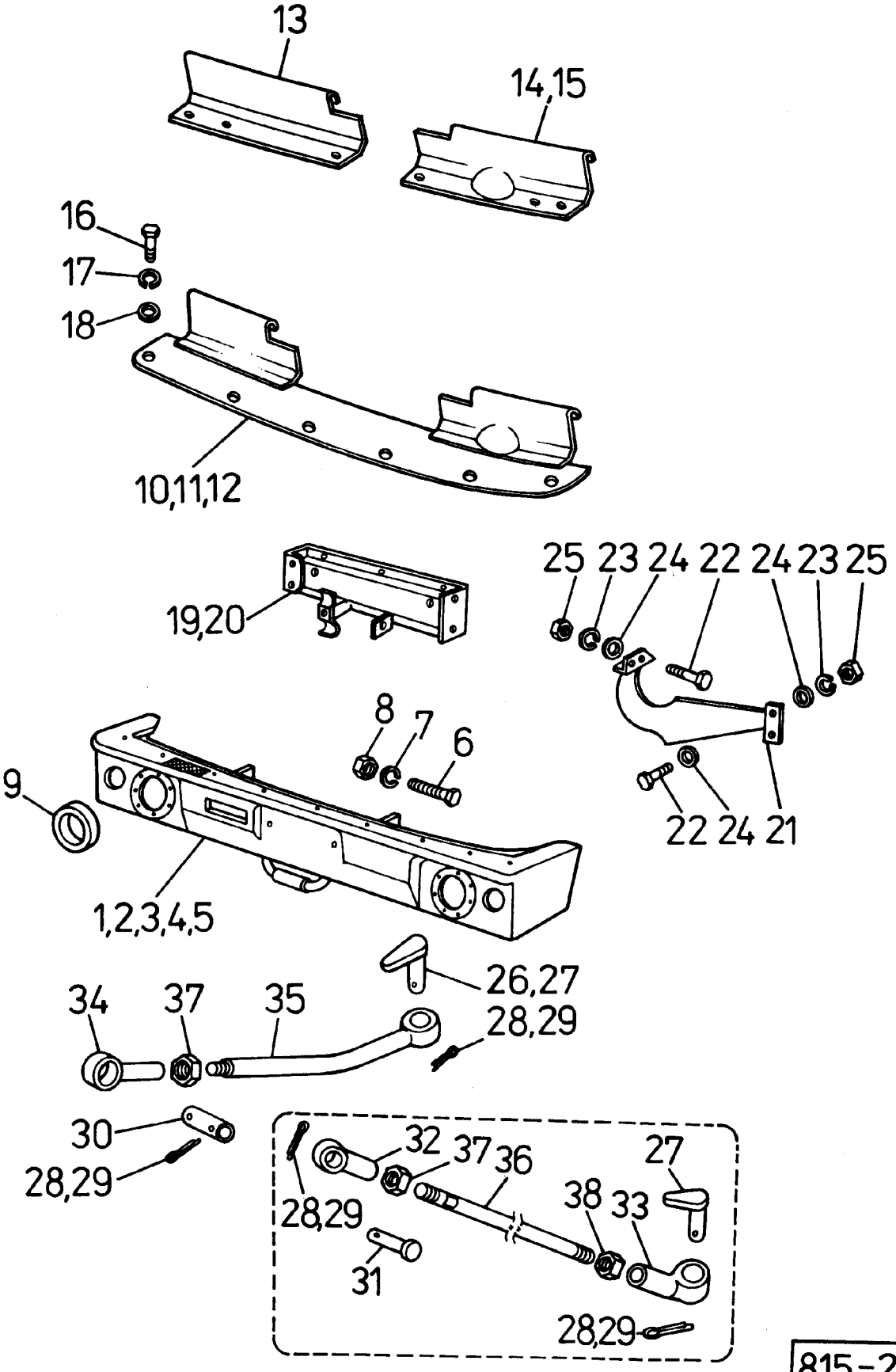
13
14,15
16
17
18
10,11,12
19,20
25 23 24 22 24 23 25
8
7
6
9
22 24 21
1,2,3,4,5
26,27
34
37
35
28,29
30
28,29
32
37
36
27
28,29
38
33
31
28,29

815-2-090

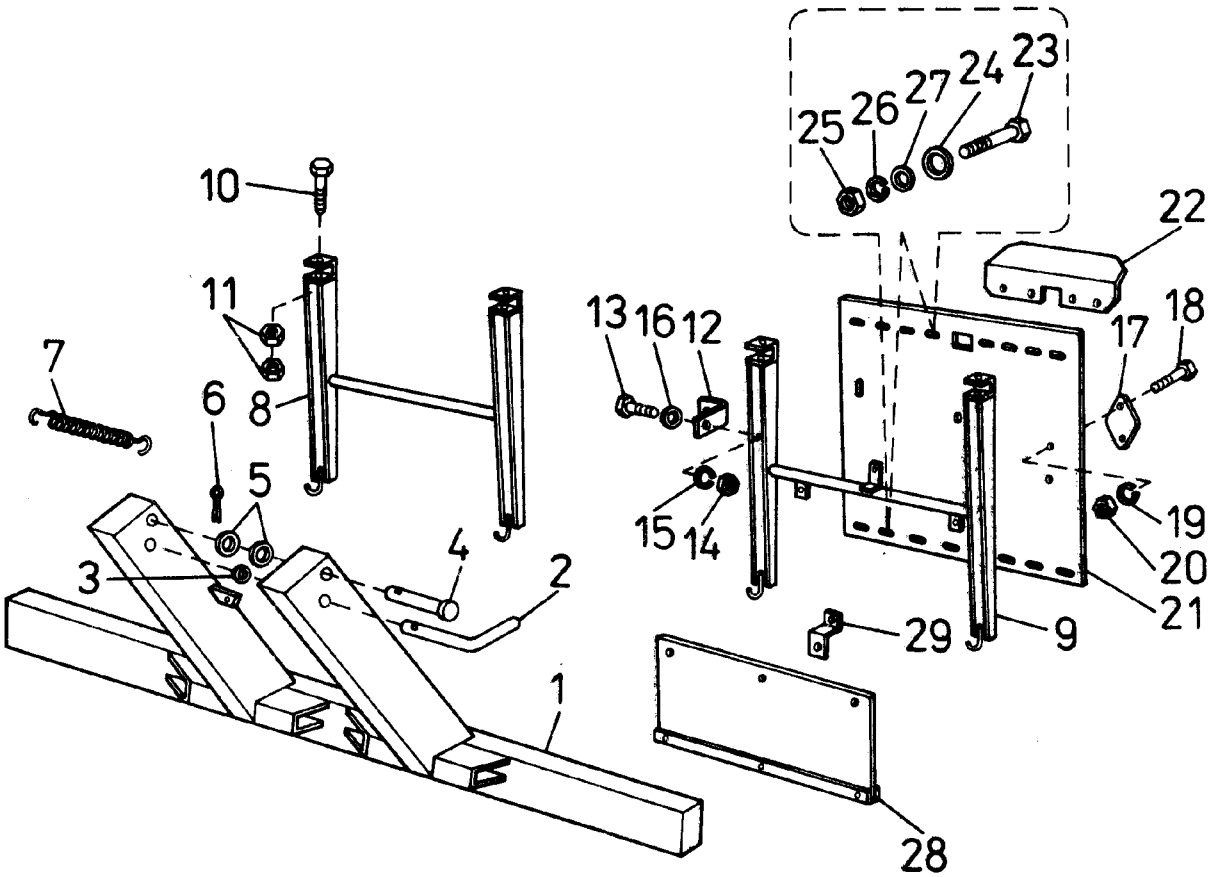

815-2-091

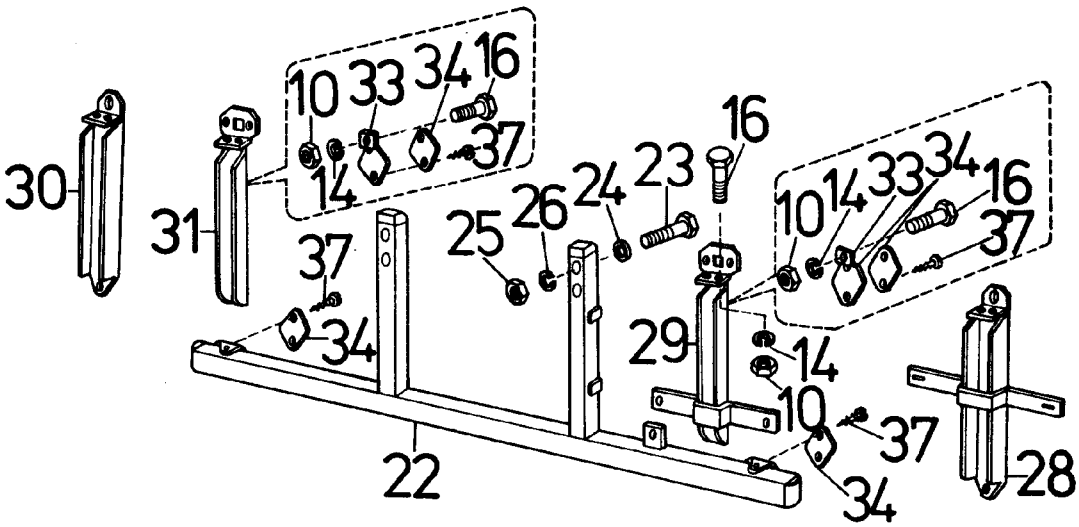
30
31
10
33
34
16
37
14
37
34
25
26
24
23
16
10
14
33
34
16
37
29
14
10
37
34
22
28

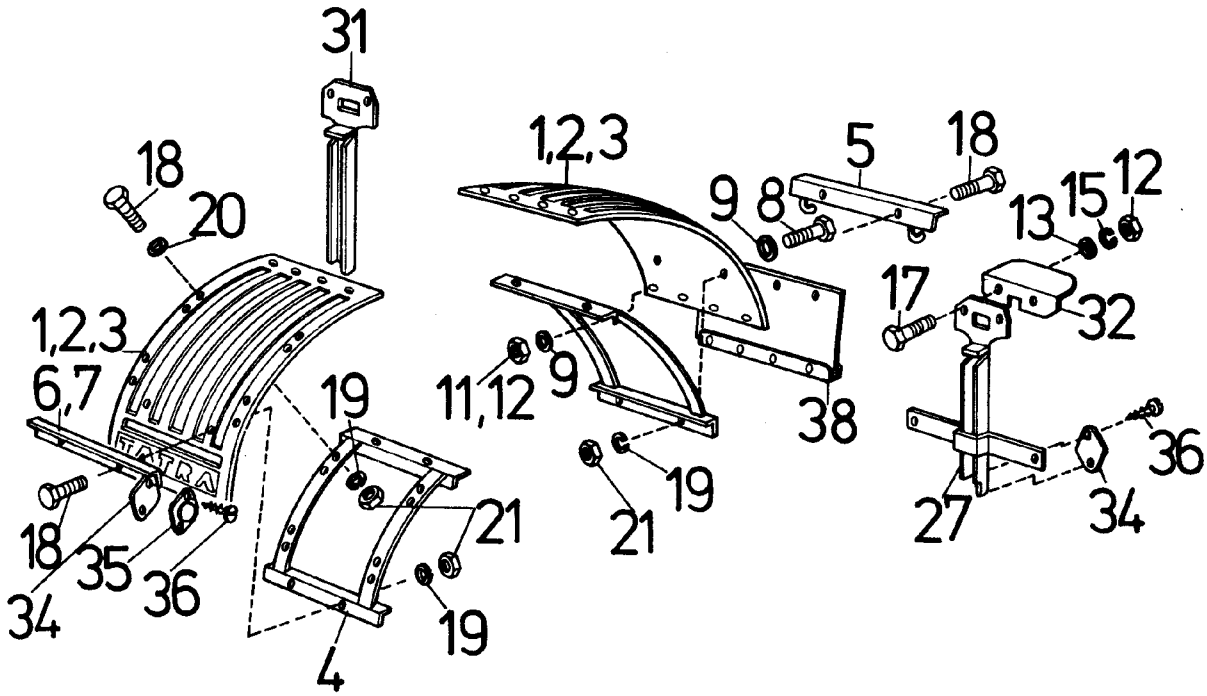
31
18
20
1,2,3
6,7
18
34
35
36
19
21
19
4
1,2,3
9
8
5
18
13
15
12
17
32
11,12
9
38
19
21
27
34
36

815-2-092

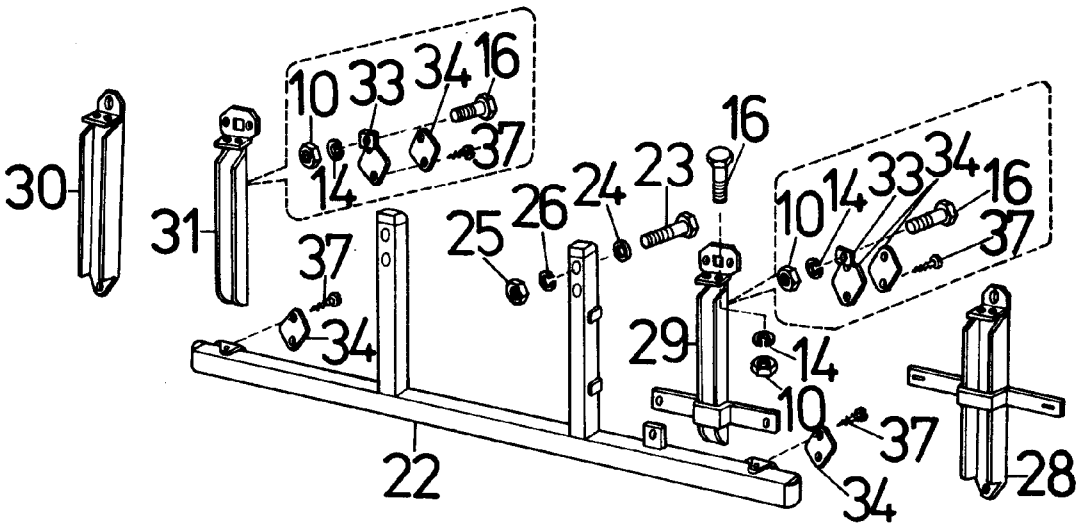
30
31
10
33
34
16
37
14
37
34
25
26
24
23
16
10
14
33
34
16
37
29
14
10
37
34
22
28

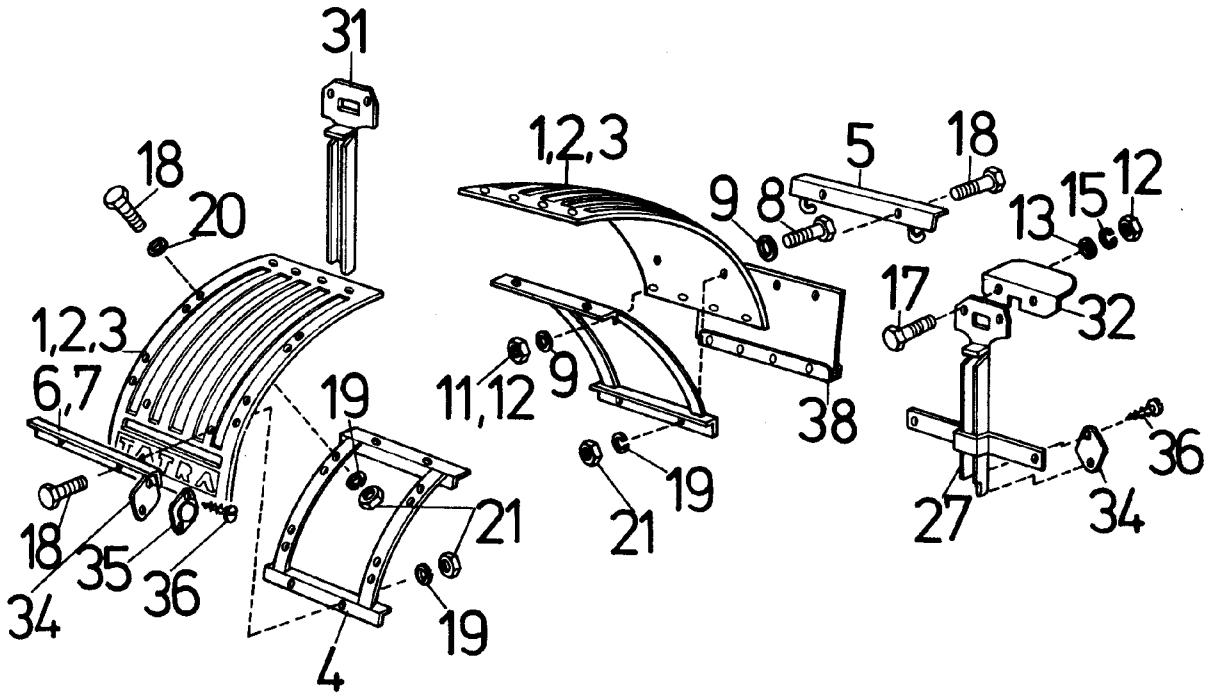
31
18
20
1,2,3
6,7
18
34
35
36
19
21
19
4
1,2,3
9
8
5
18
13
15
12
17
32
11,12
9
38
19
21
27
34
36

815-2-092

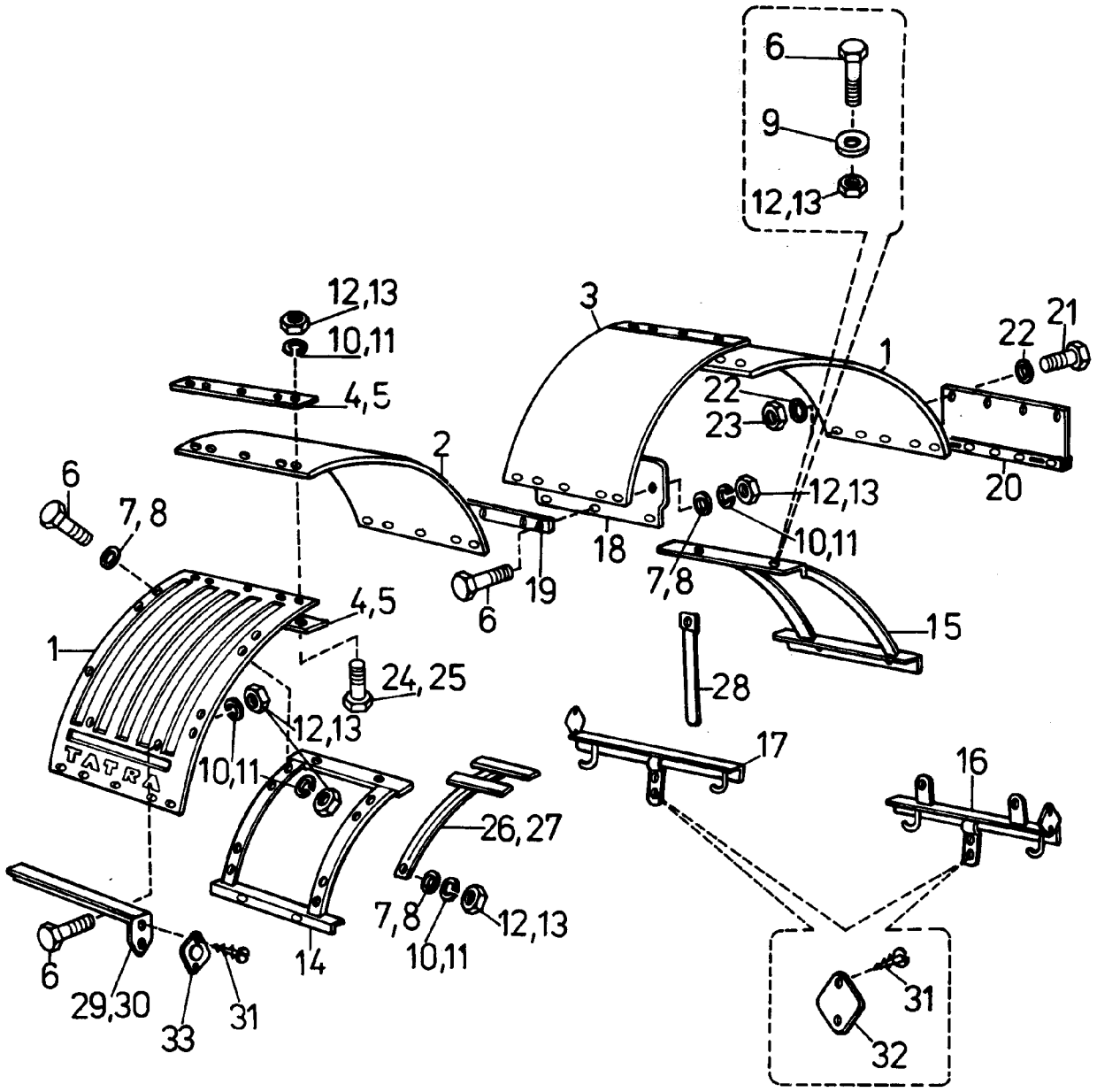
6
9
12,13
12,13
10,11
4,5
3
1
22
21
22
23
20
2
6
7,8
1
12,13
10,11
18
7,8
19
6
15
4,5
1
24,25
28
12,13
10,11
17
16
TATRA
26,27
7,8
12,13
10,11
14
6
29,30
33
31
31
32

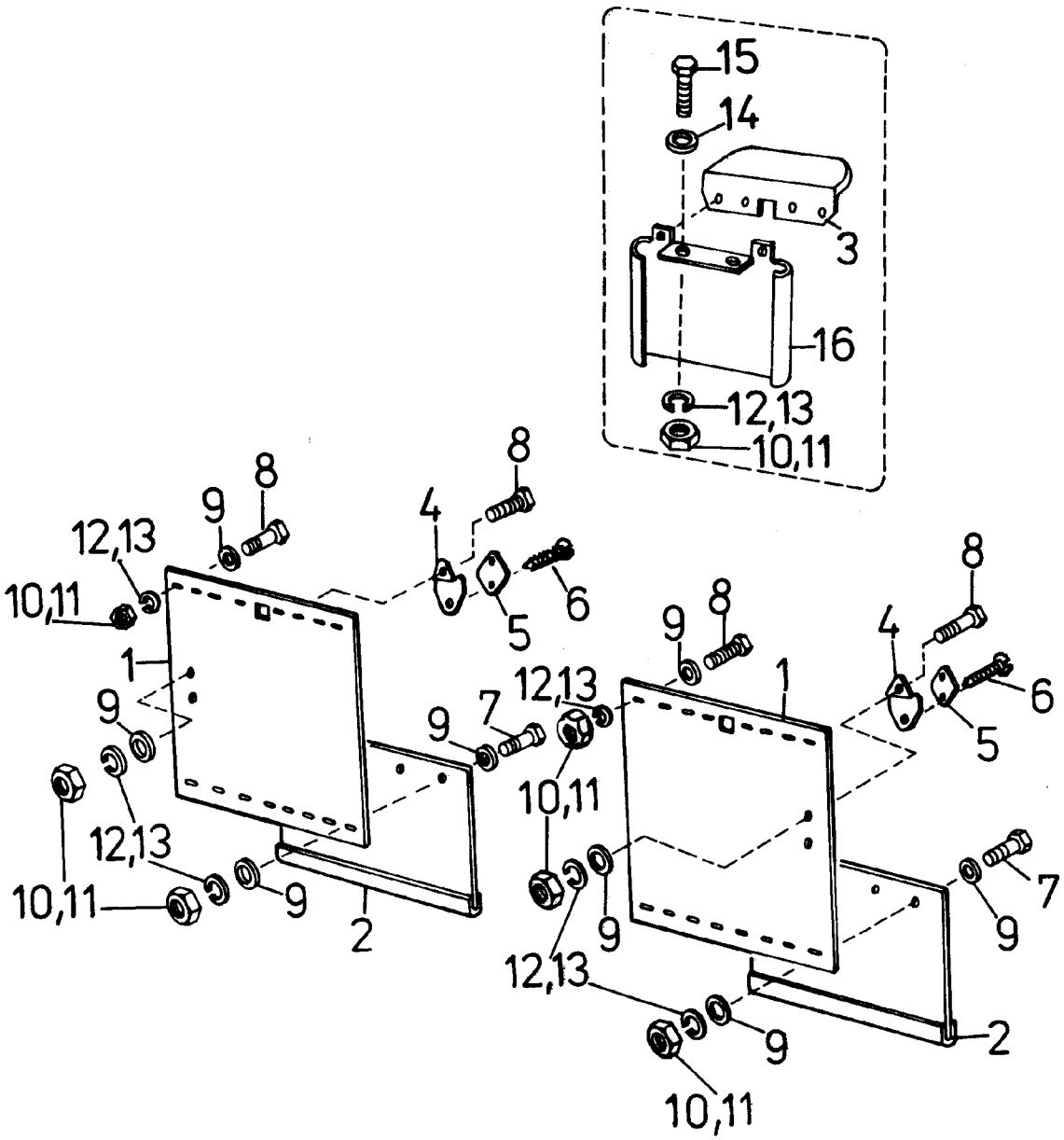
15
14
3
16
12,13
10,11
8
9
12,13
10,11
1
9
12,13
10,11
9
2
4
8
5
6
9
7
12,13
10,11
9
12,13
9
10,11
1
8
4
6
5
7
9
2

815-2-094

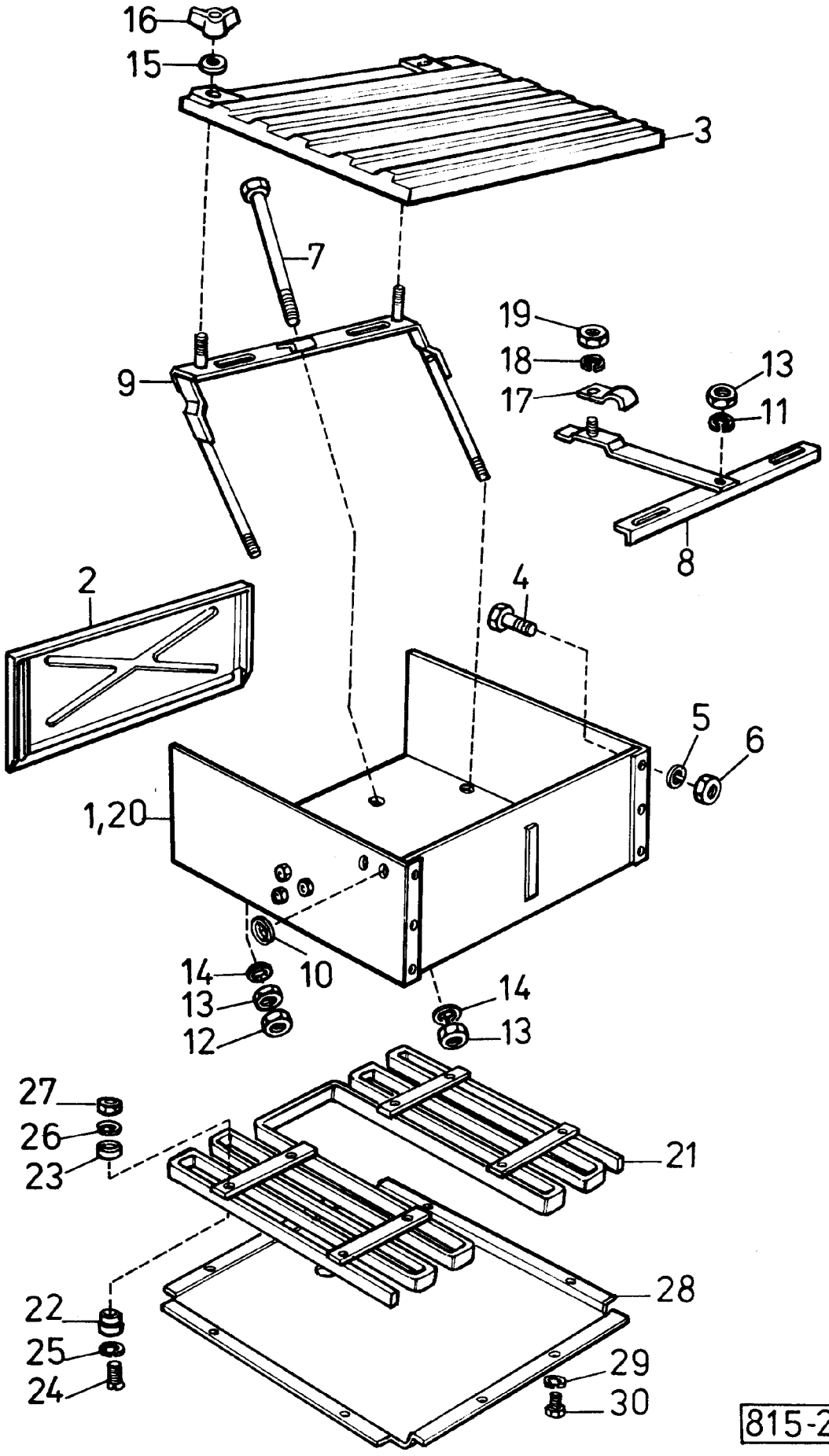
16
15
3
7
19
18
17
13
11
9
8
2
4
5
6
1,20
14
10
13
12
14
13
27
26
23
21
22
25
24
28
29
30

815-2-095

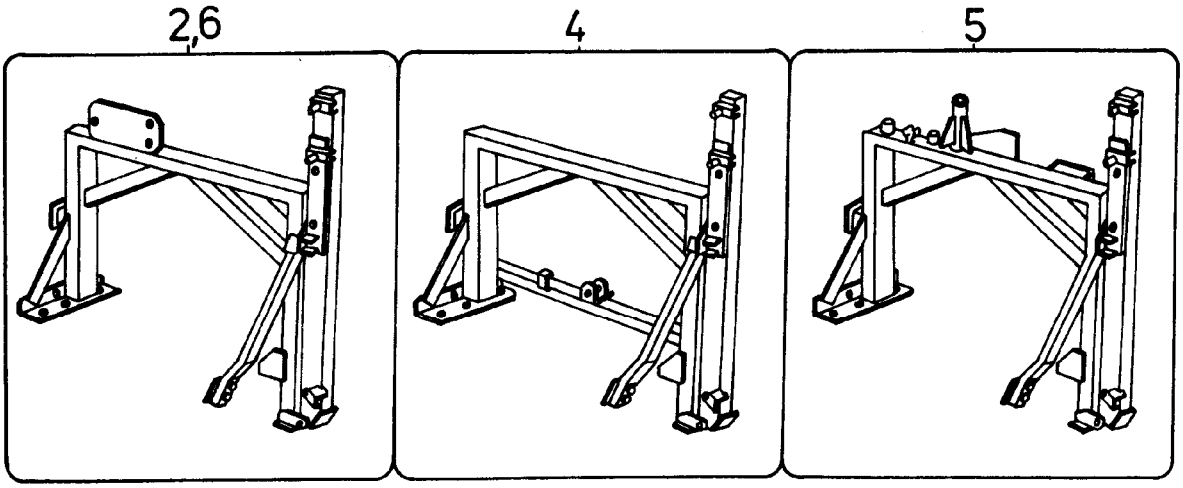
2,6
4
5

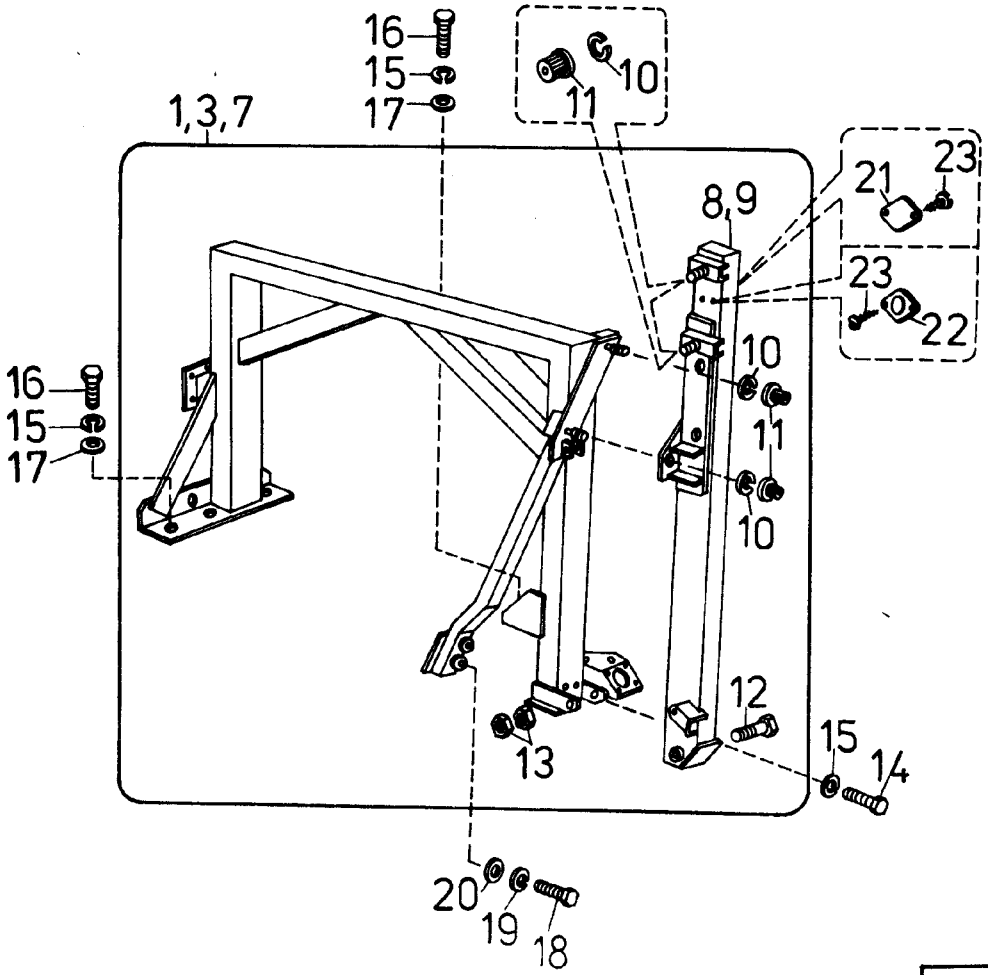
16
15
17
1,3,7
11
10
8,9
21
23
23
22
16
15
17
10
11
10
12
13
15
14
20
19
18

815-2-096

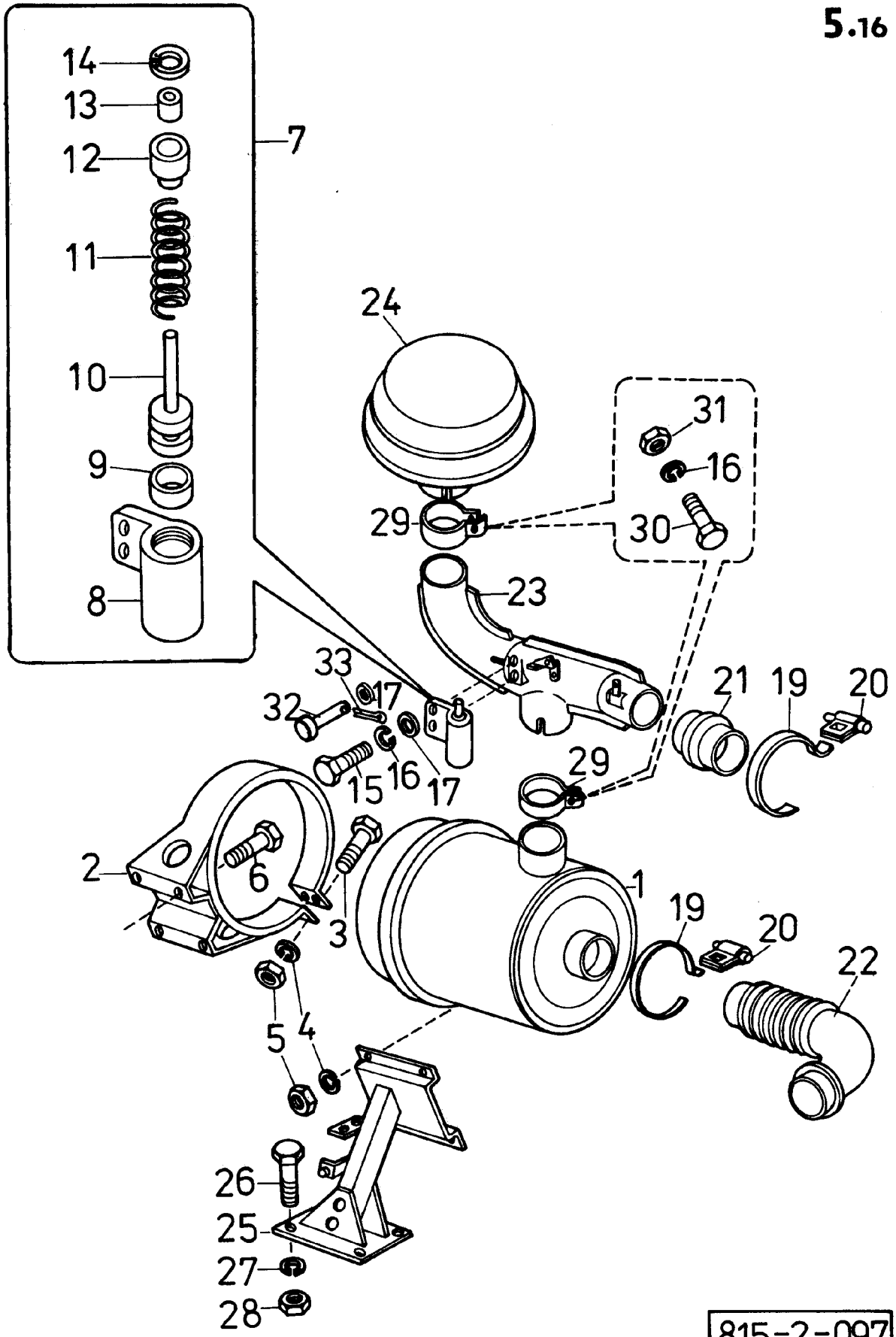
14
13
12
11
10
9
8
7
24
31
16
30
29
23
33
17
32
15
16
17
21
19
20
29
2
6
3
1
19
20
22
5
4
26
25
27
28

815-2-097

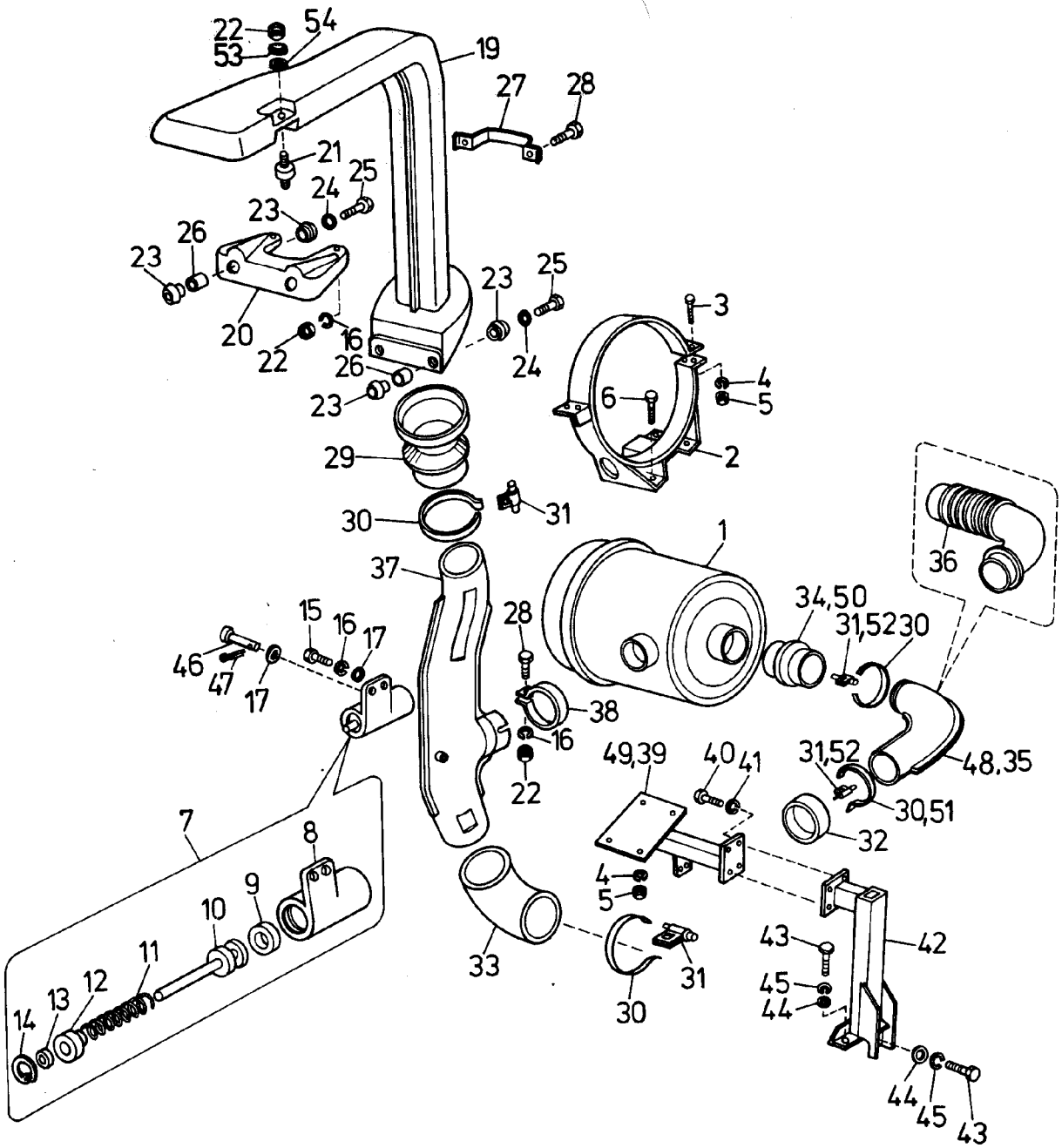
22
53
54
19
27
28
21
25
24
23
26
23
20
22
16
26
23
23
25
24
3
4
5
6
2
29
30
31
1
37
36
34,50
31,52
30
15
16
17
46
47
17
28
38
16
22
49,39
40
41
31,52
48,35
30,51
32
7
8
9
10
11
12
13
14
4
5
33
30
31
43
45
44
42
44
45
43

815-2-098

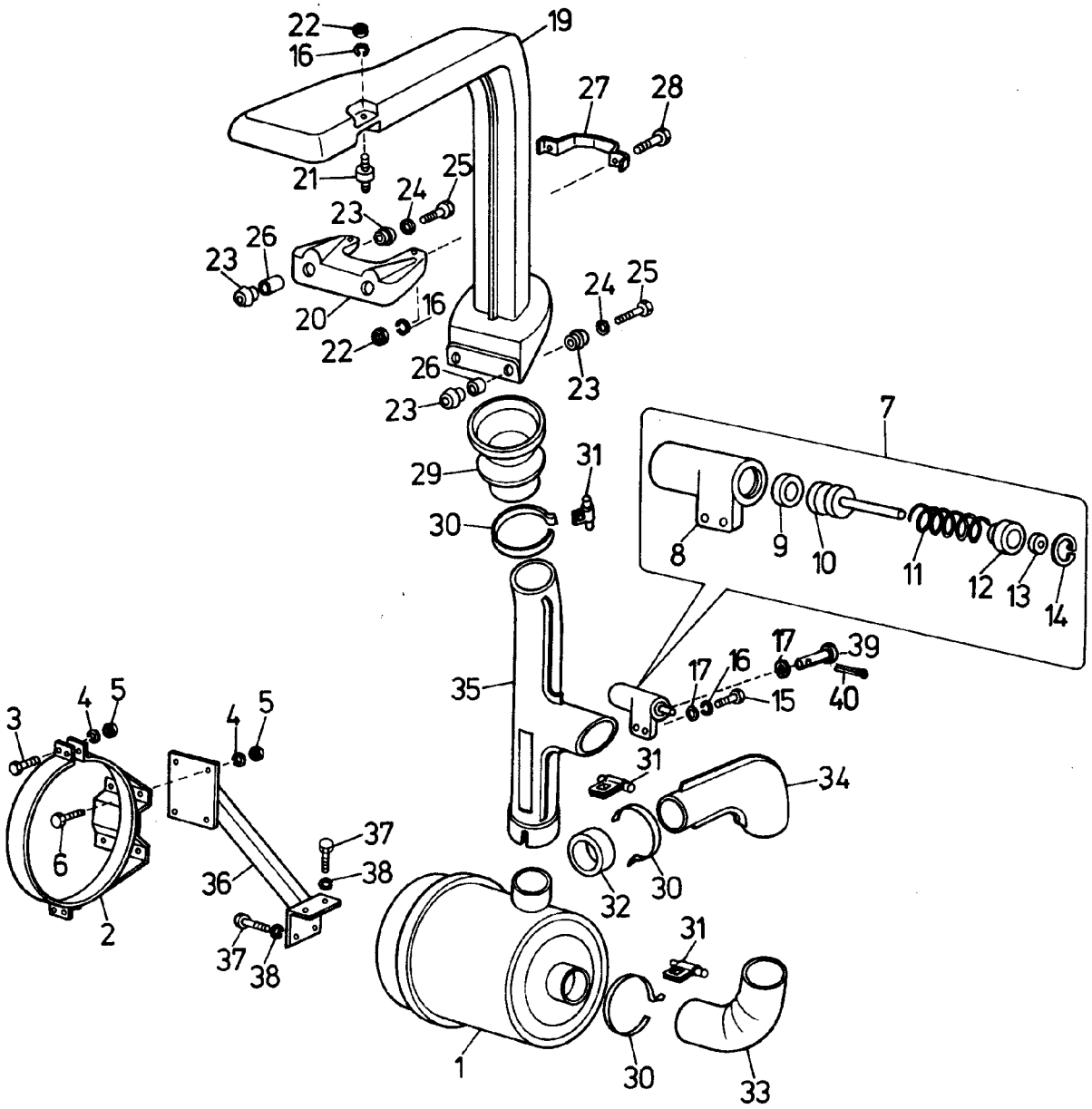
22
16
19
27
28
21
25
24
23
26
23
20
16
22
24
25
23
26
23
29
31
30
7
8
9
10
11
12
13
14
17
16
17
39
15
40
35
31
34
3
4
5
4
5
6
2
37
38
36
37
38
32
30
31
1
30
33

815-2-099

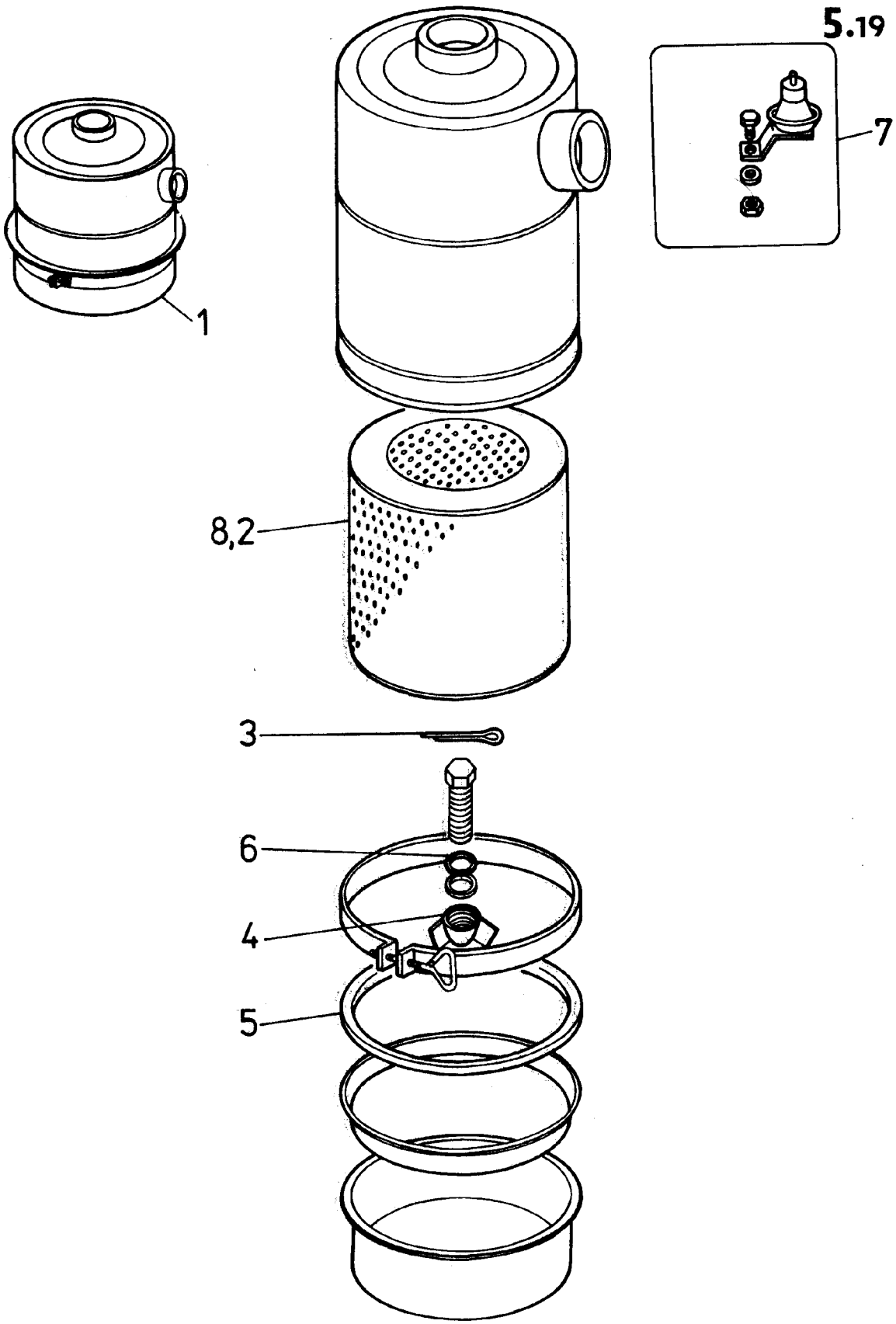
1
8,2
3
6
4
5
7

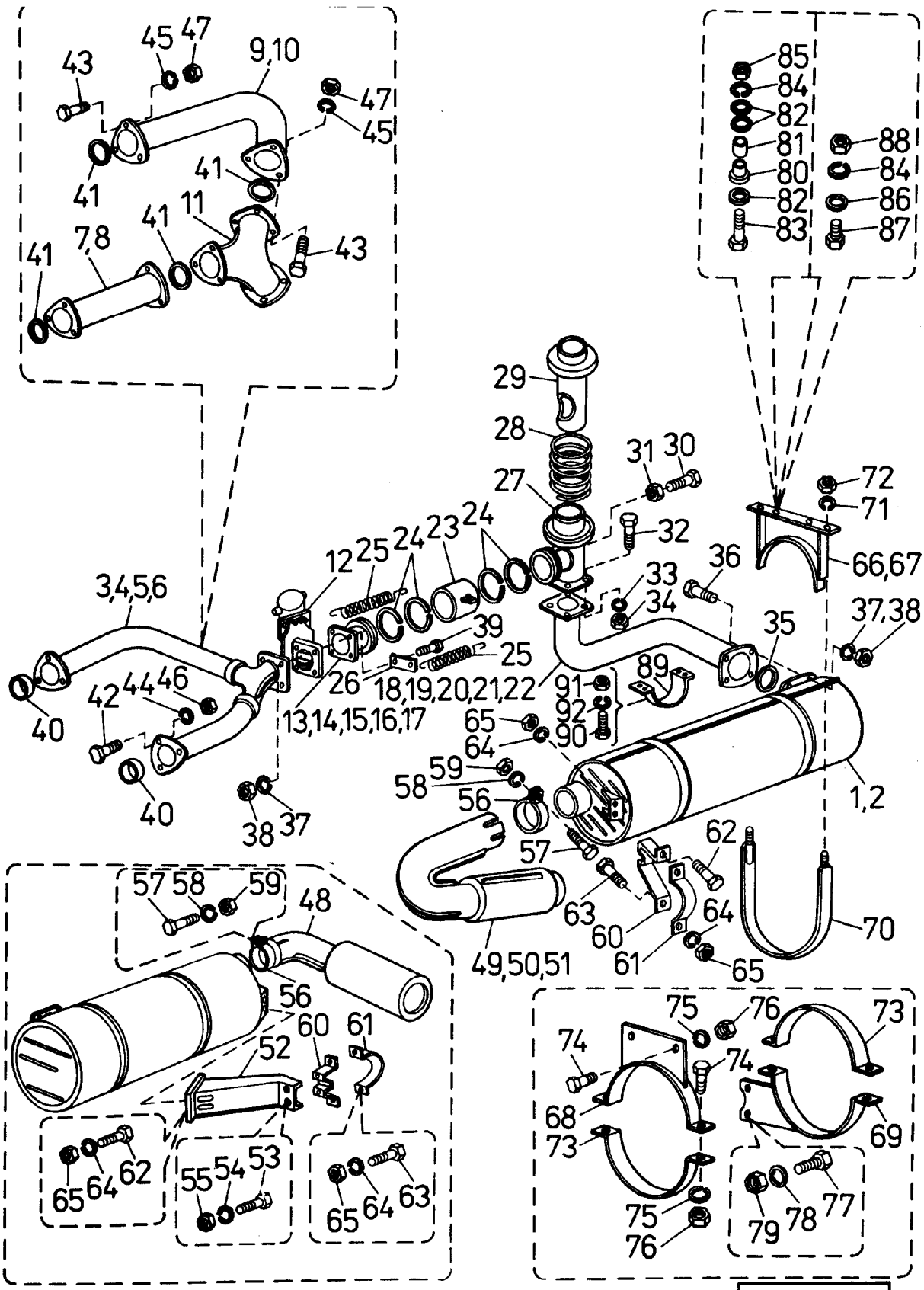

43
45
47
9,10
47
45
41
41
41
11
41
7,8
43
85
84
82
81
80
82
83
88
84
86
87
29
28
27
31
30
32
72
71
66,67
12
25
24
23
24
3,4,5,6
33
34
36
35
37,38
39
25
26
18,19,20,21,22
13,14,15,16,17
91
92
90
89
65
64
59
58
56
40
42
44
46
40
38
37
1,2
57
62
63
60
64
61
65
70
49,50,51
57
58
59
48
56
60
61
52
65
64
62
55
54
53
65
64
63
75
76
73
74
74
68
73
69
75
76
79
78
77

815-2-100

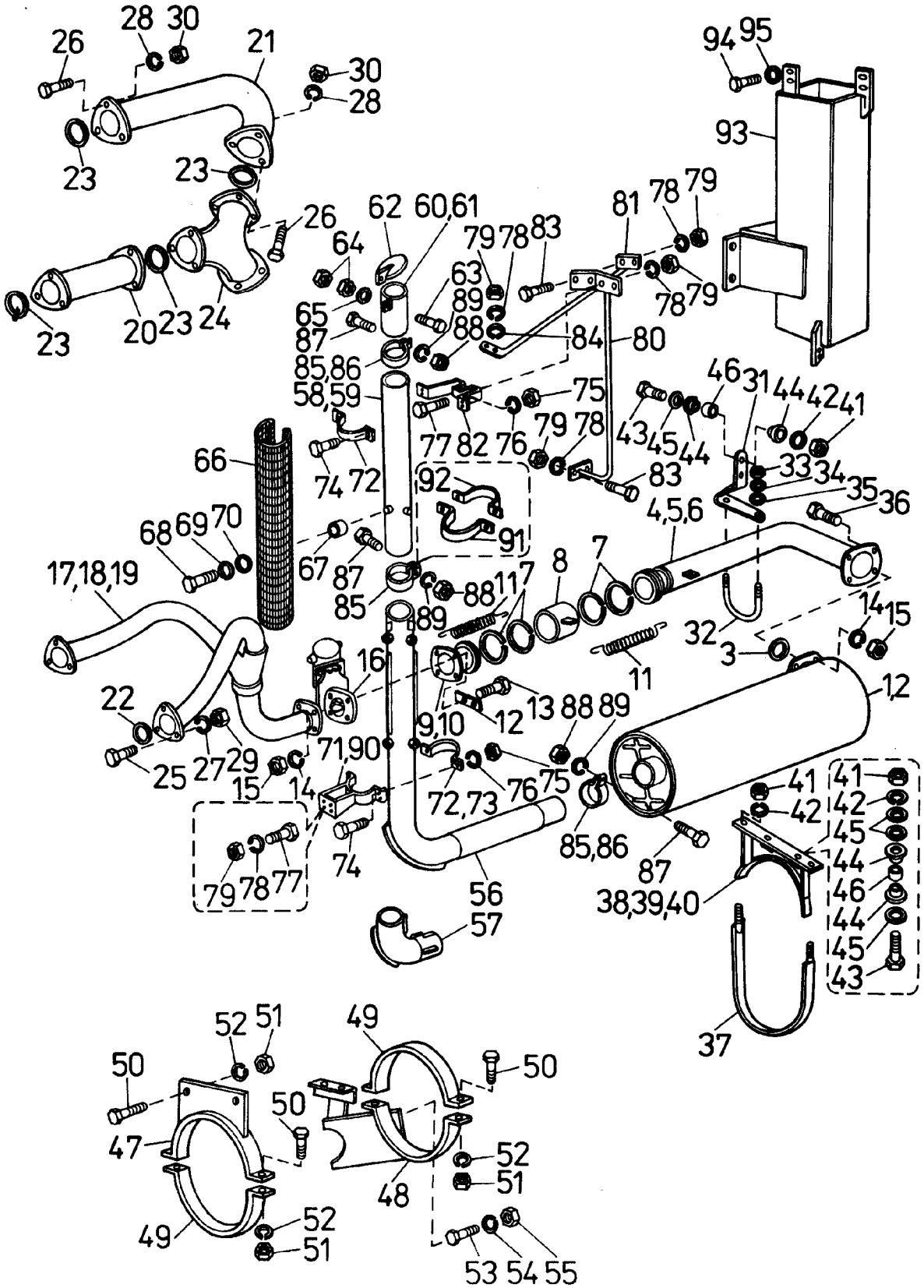
26
28
30
21
30
28
23
23
26
23
20
23
24
62
60,61
64
65
87
85,86
58,59
79
78
83
63
89
88
84
80
81
78
79
78
79
94
95
93
75
77
82
76
79
78
83
46
31
44
42
41
43
45
44
33
34
35
36
66
74
72
92
91
68
69
70
67
87
85
88
89
11
7
8
7
4,5,6
17,18,19
16
32
3
14
15
11
12
22
25
27
29
15
14
71,90
9,10
12
13
88
89
72,73
76
75
85,86
87
38,39,40
41
42
41
42
45
44
46
44
45
43
79
78
77
74
56
57
37
52
51
49
50
50
50
47
52
51
48
49
52
51
53
54
55

815-2-101

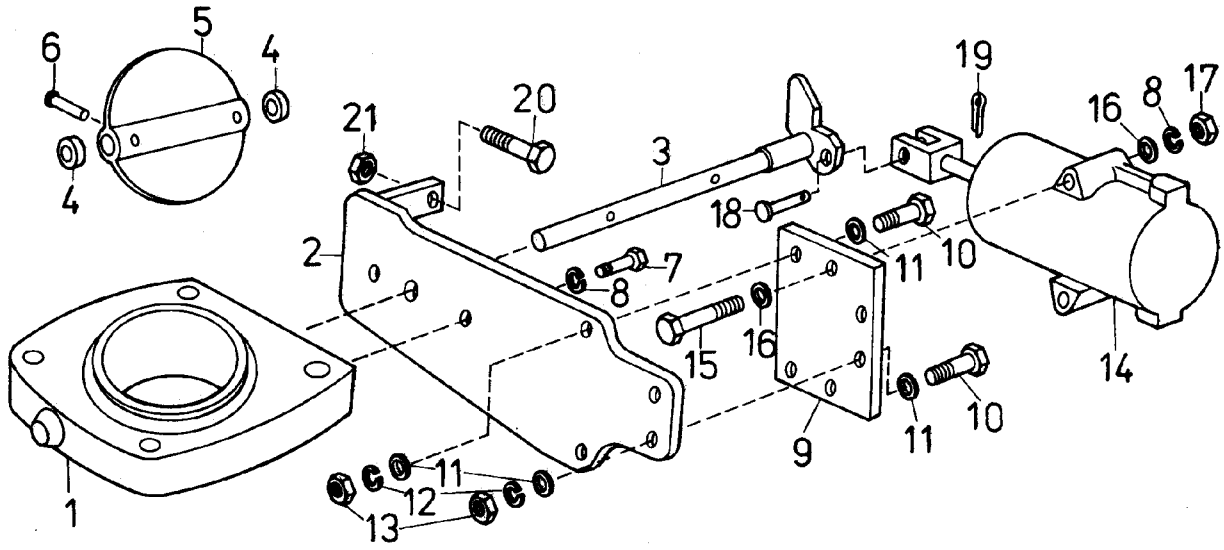
6
5
4
4
21
20
3
19
16
8
17
2
18
11
10
7
8
15
16
14
1
9
11
10
11
12
13

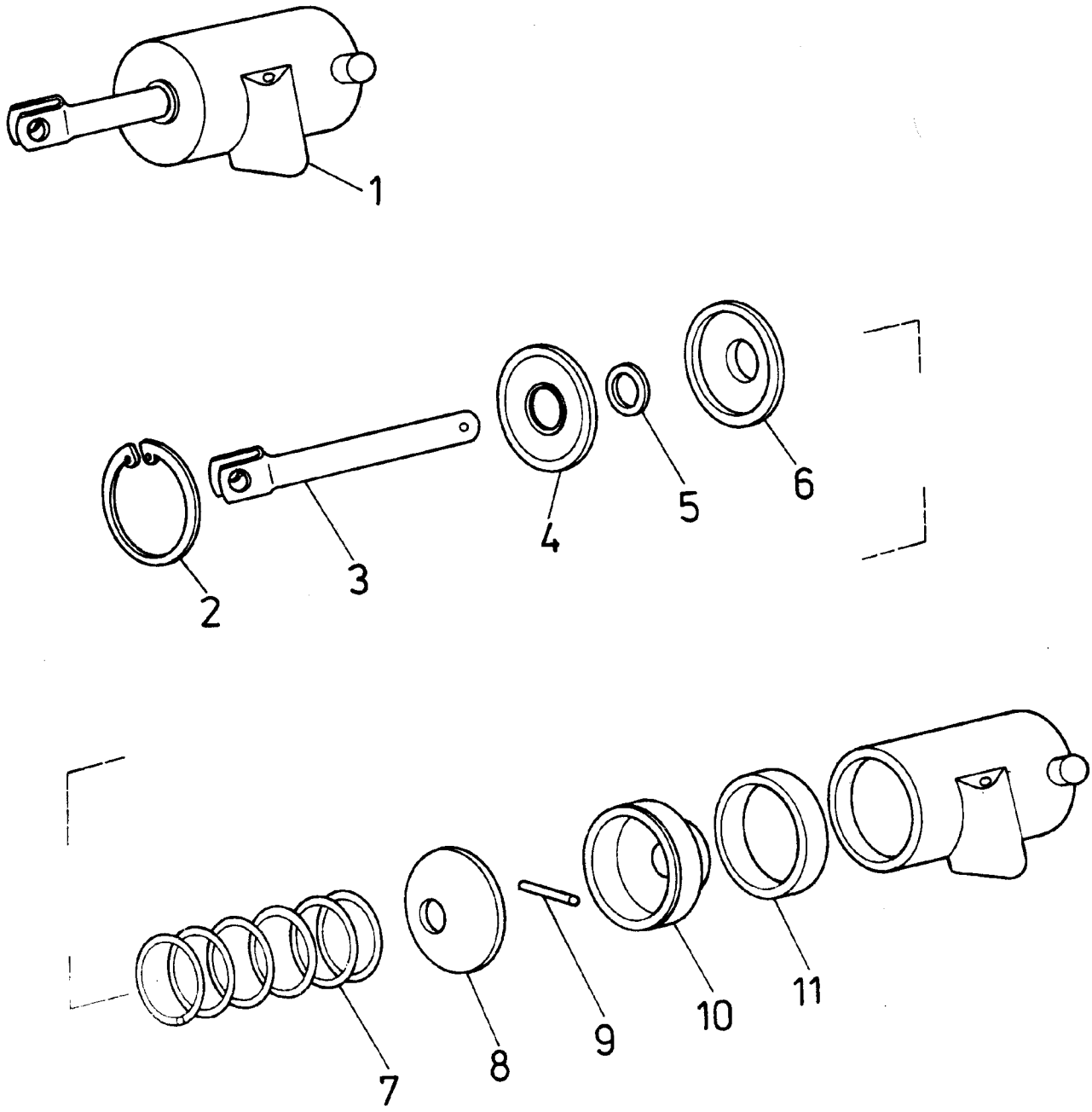
1
2
3
4
5
6
7
8
9
10
11

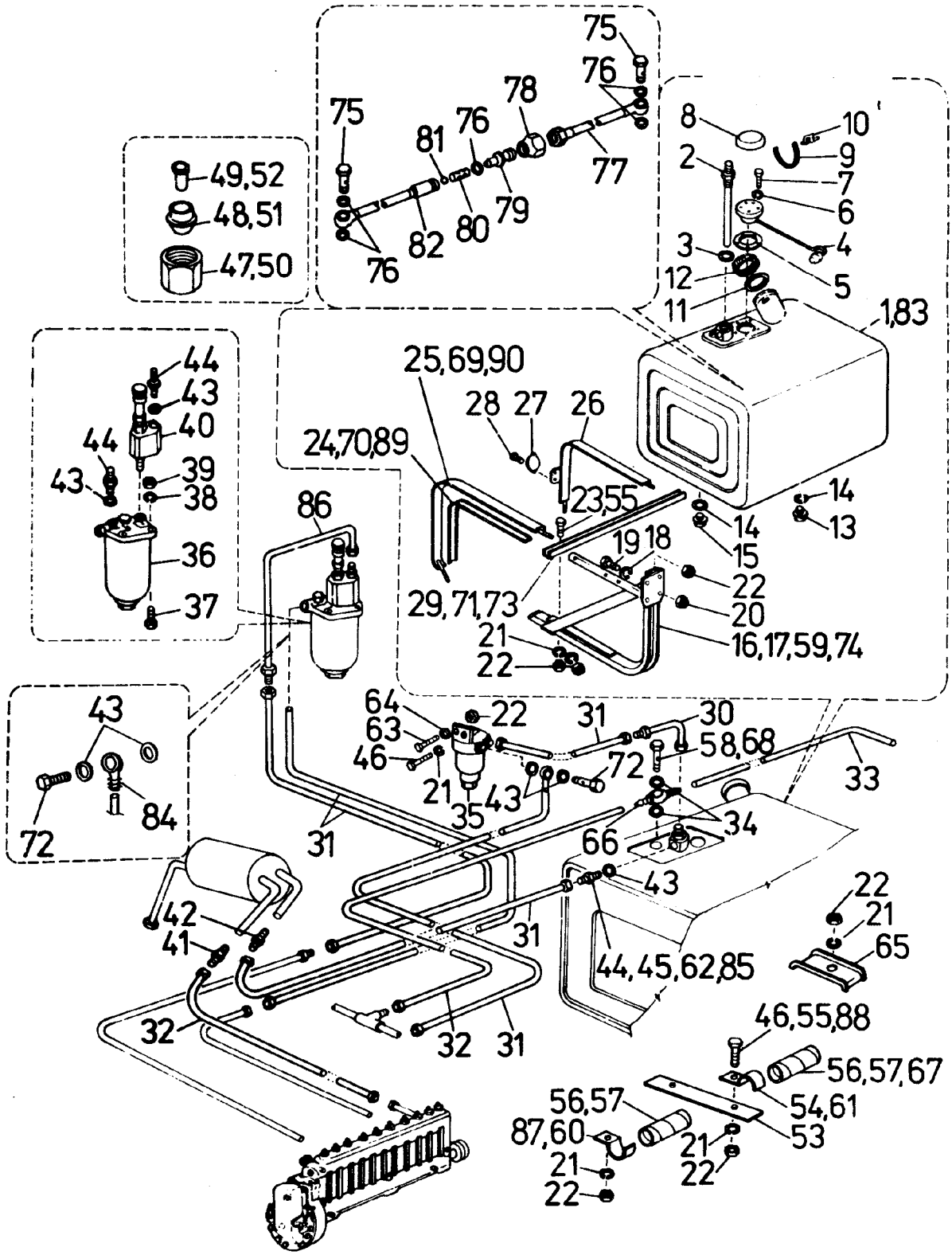
75
76
78
75
81
76
77
82
80
79
76
49,52
48,51
47,50
8
10
9
2
7
6
4
3
5
12
11
1,83
44
43
40
44
39
43
38
36
37
25,69,90
28
27
26
24,70,89
23,55
14
13
14
15
19
18
22
20
29,71,73
21
22
16,17,59,74
86
43
72
84
64
22
63
46
21
35
43
31
30
58,68
72
33
34
66
31
43
42
41
31
44,45,62,85
22
21
65
32
32
31
46,55,88
56,57,67
54,61
53
56,57
87,60
21
22
21
22

815-2-103

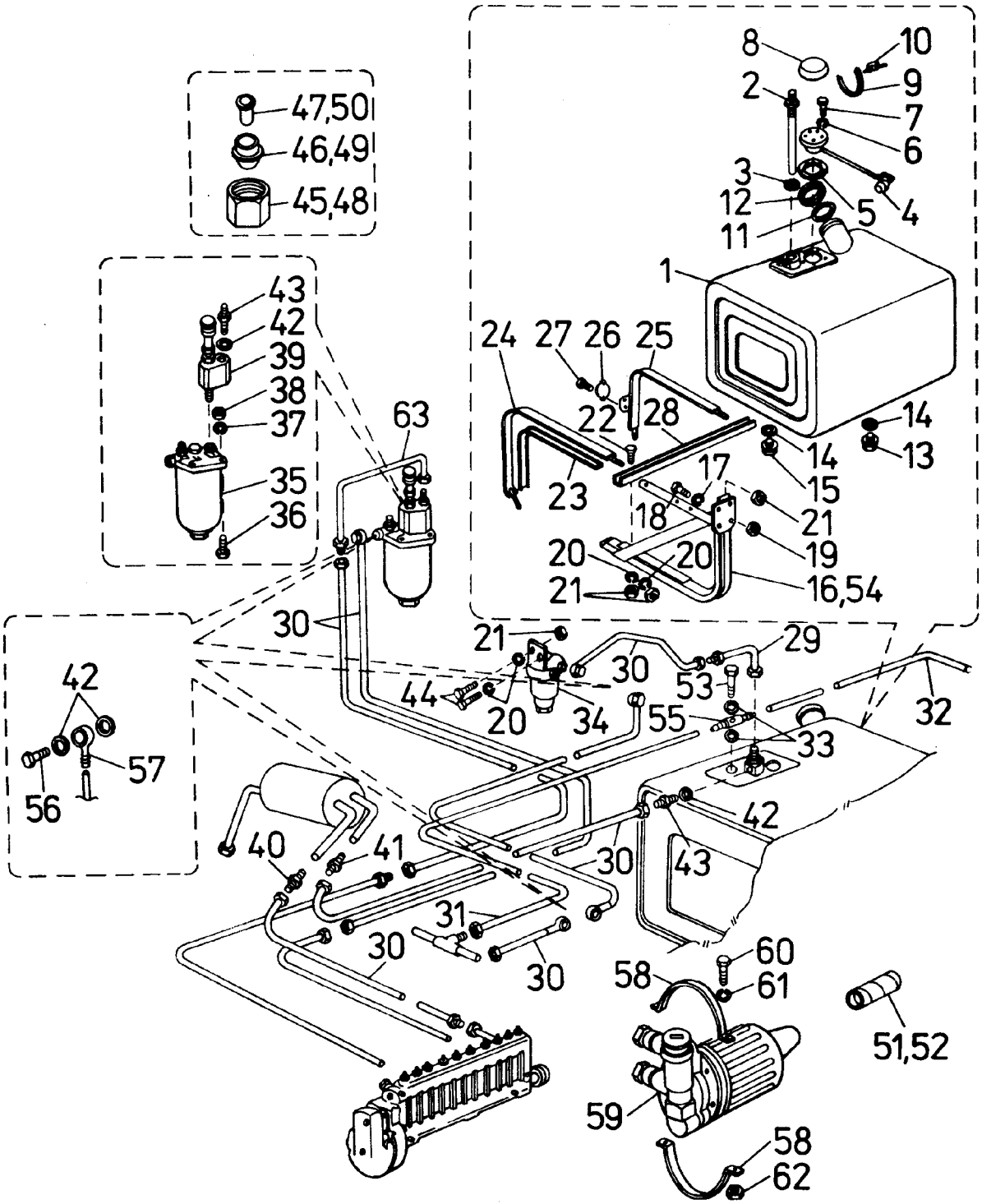
47,50
46,49
45,48
43
42
39
38
37
35
36
63
8
10
2
9
7
6
3
12
5
4
11
1
24
27
26
25
22
28
14
13
23
17
14
15
18
21
19
20
20
21
16,54
30
21
29
30
53
44
20
34
55
33
32
42
57
56
40
41
42
30
43
31
30
30
60
58
61
51,52
59
58
62

815-2-104

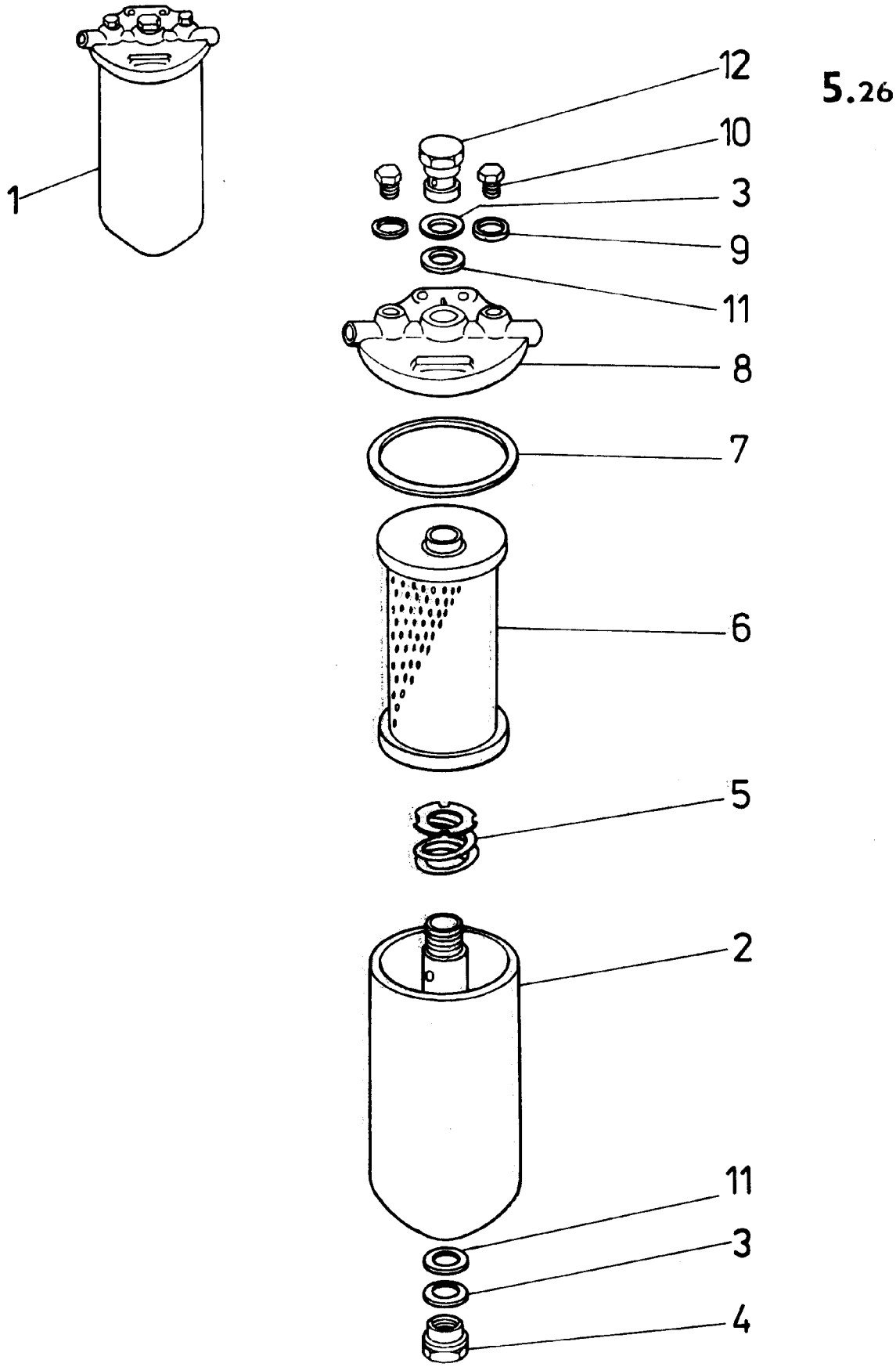

5.26

443 741 111 000

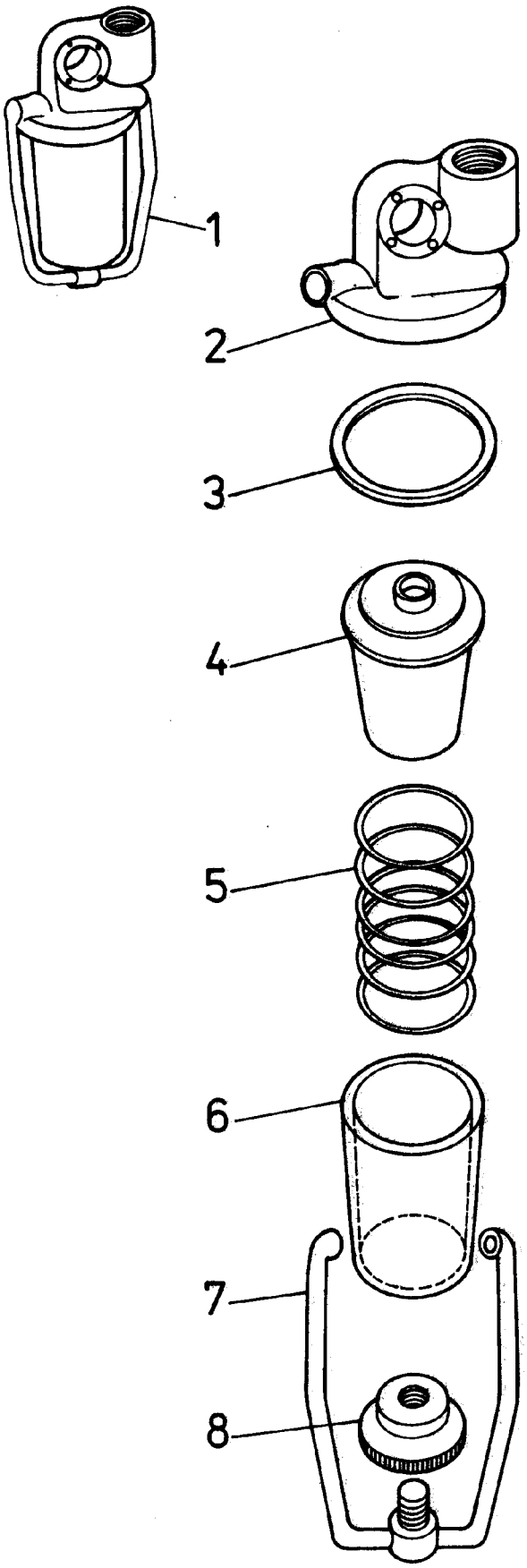

443 979 731 252

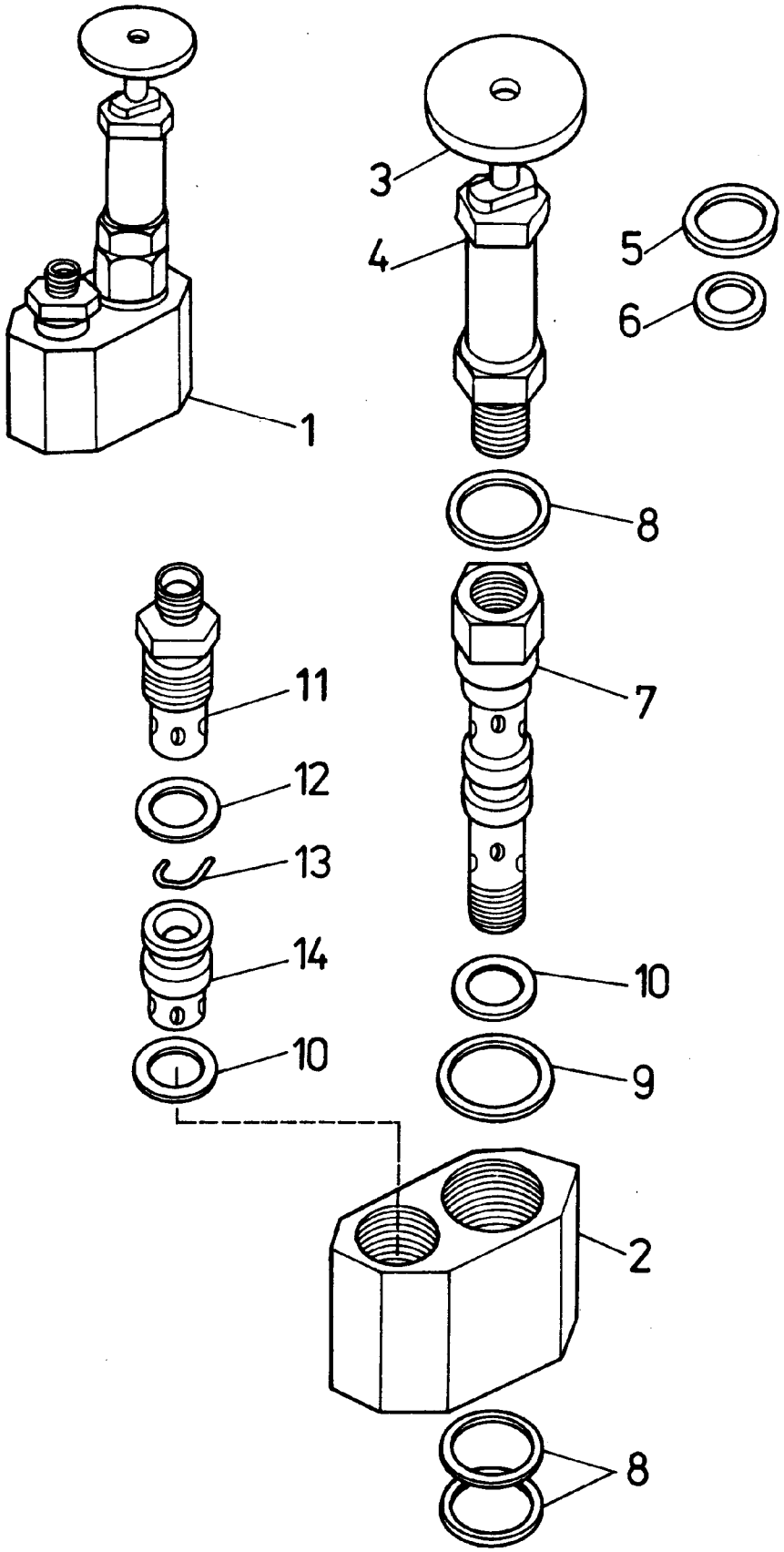
1
3
4
5
6
8
11
7
12
13
14
10
10
9
2
8

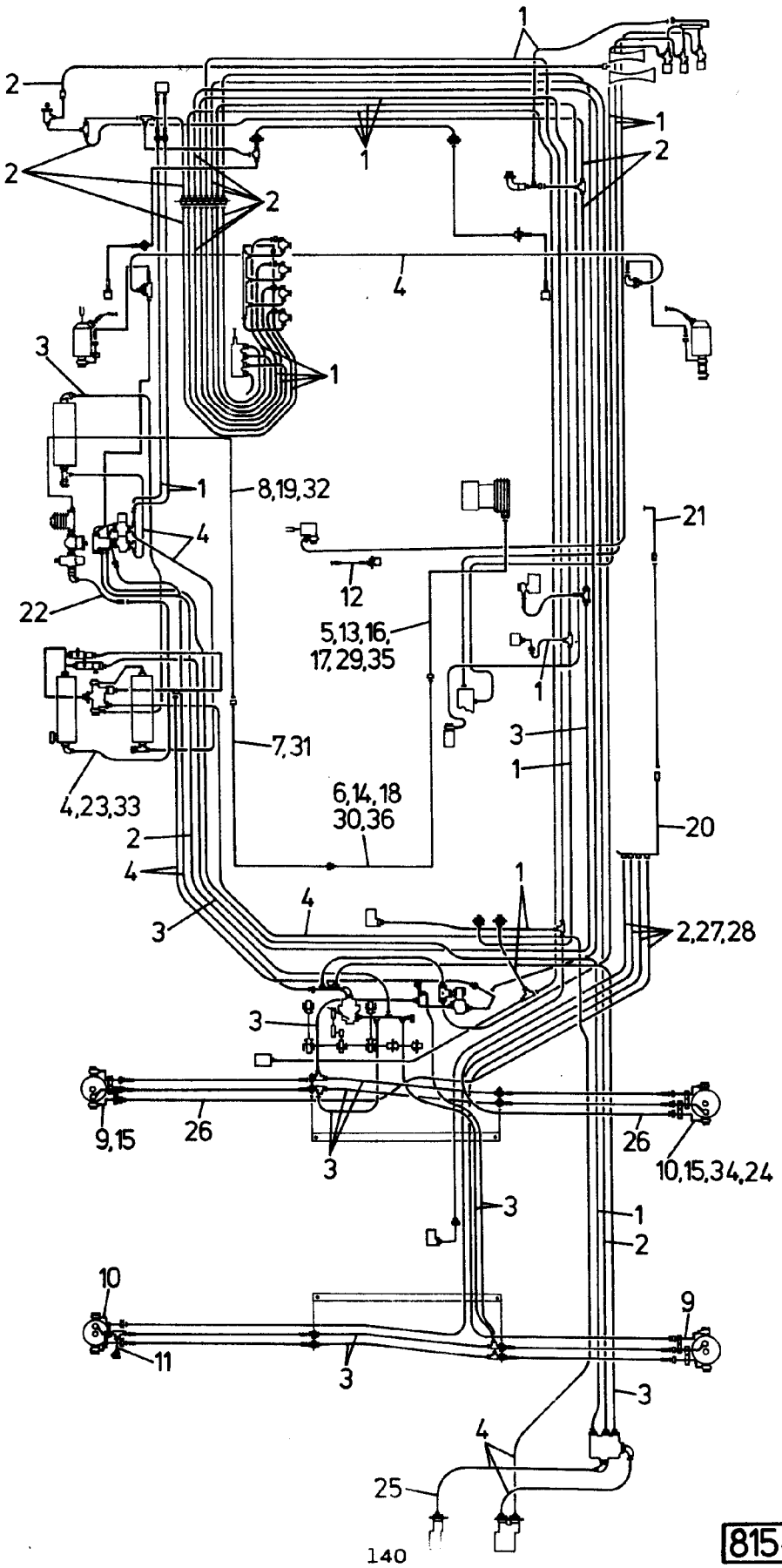
1
2
2
2
1
2
4
3
1
1
8,19,32
4
22
12
5,13,16,
17,29,35
21
1
3
1
7,31
6,14,18
30,36
4,23,33
2
4
3
4
1
20
2,27,28
3
9,15
26
3
26
10,15,34,24
3
1
2
10
11
3
9
3
4
25

815-2-105

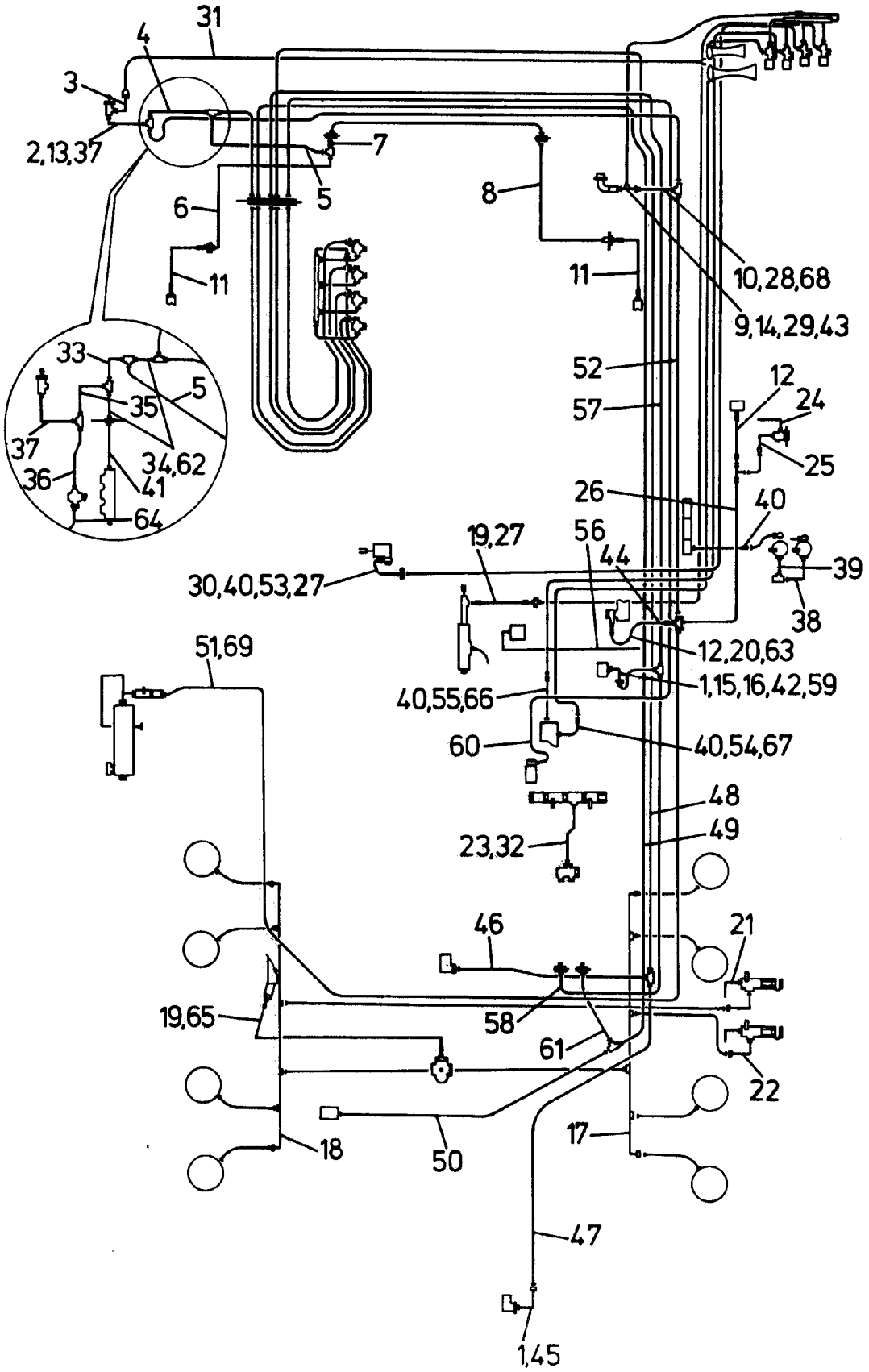
31
4
3
2,13,37
7
5
6
11
8
11
10,28,68
9,14,29,43
52
57
12
24
25
26
40
33
5
35
37
34,62
36
41
64
19,27
56
44
39
30,40,53,27
38
12,20,63
51,69
1,15,16,42,59
40,55,66
60
40,54,67
48
49
23,32
46
21
19,65
58
61
22
18
50
17
47
1,45

815-2-106

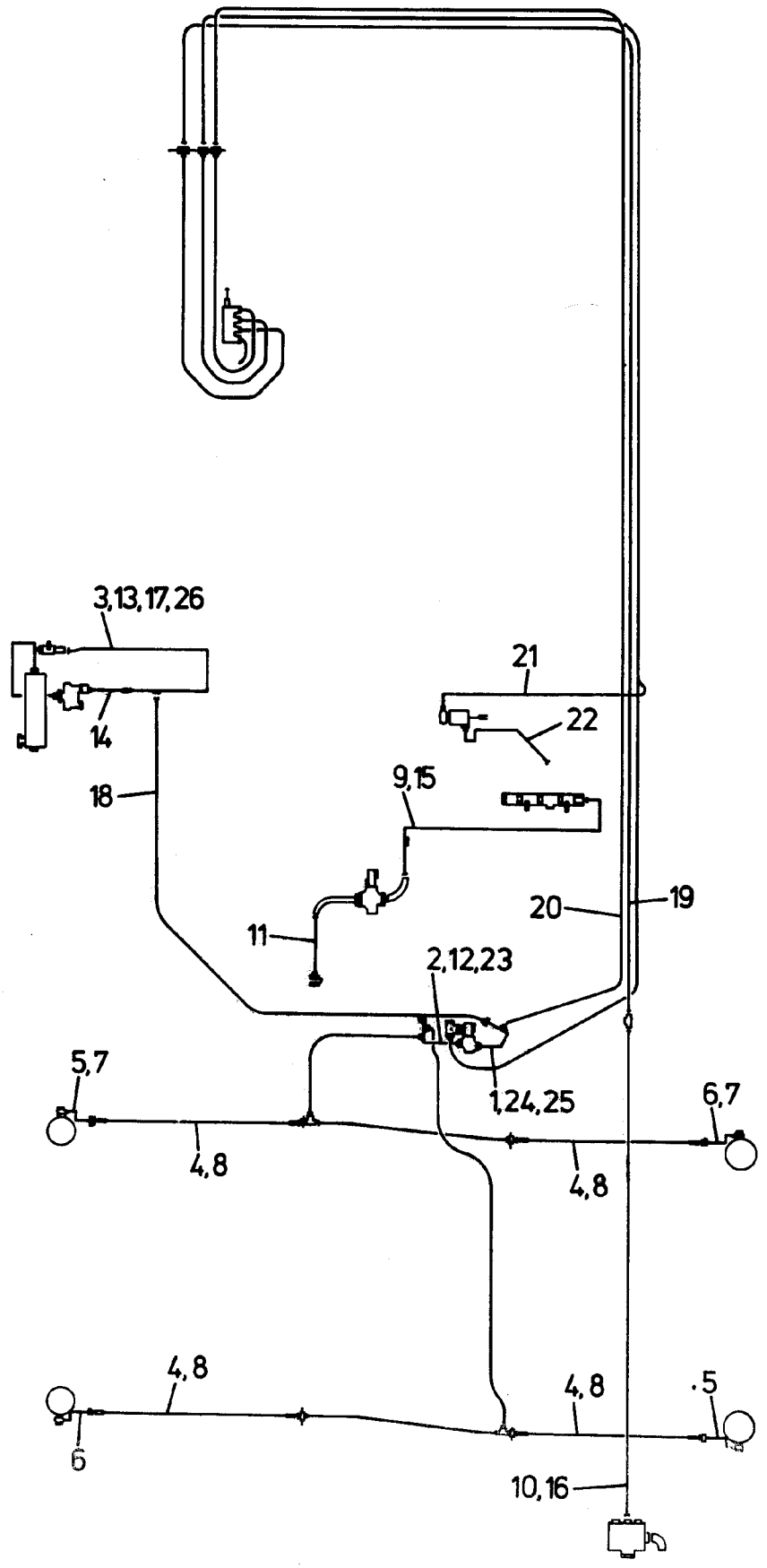
3,13,17,26
14
18
21
22
9,15
11
20
19
2,12,23
1,24,25
5,7
6,7
4,8
4,8
4,8
4,8
5
6
10,16

815-2-107

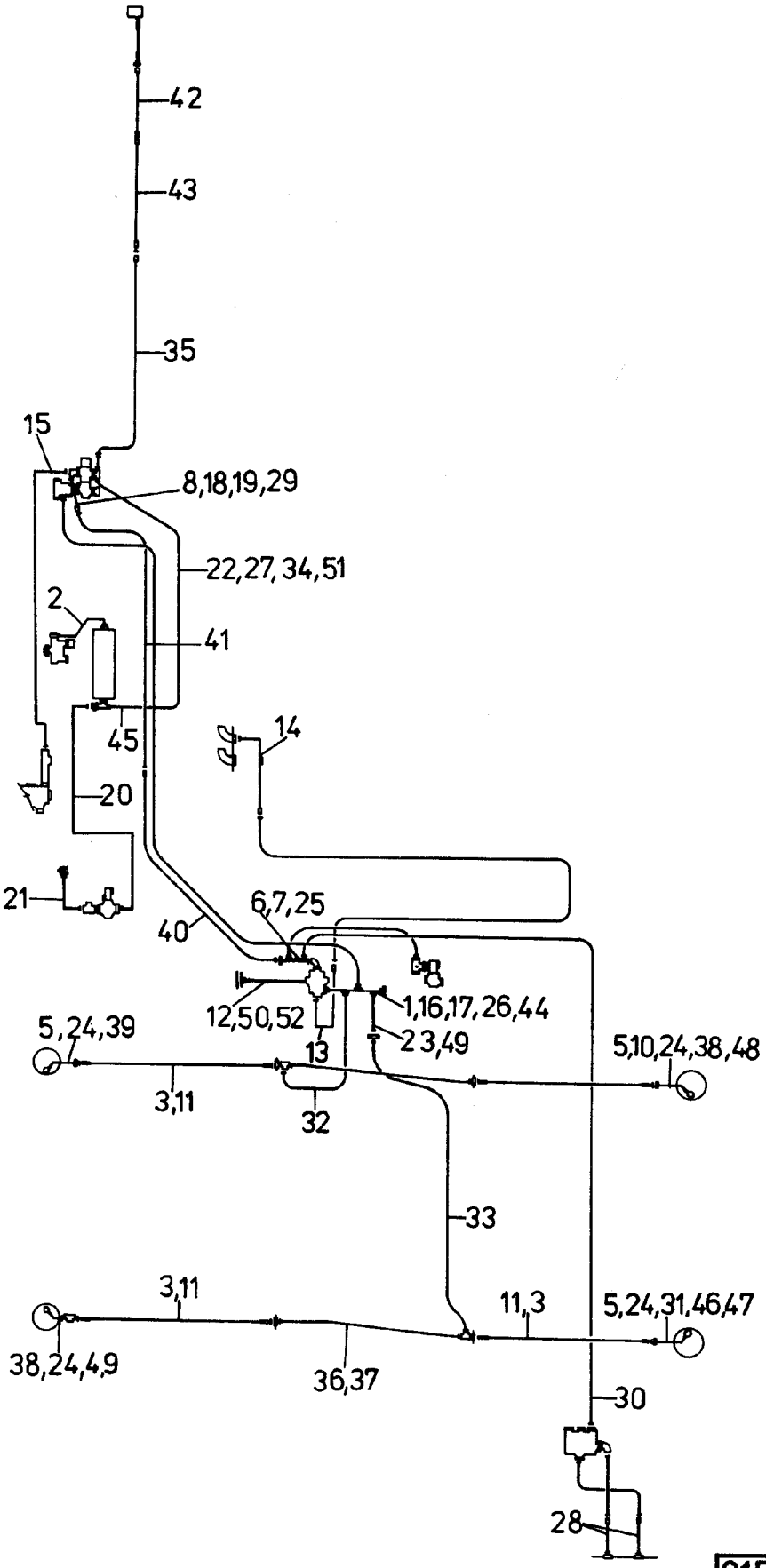
42
43
35
15
8,18,19,29
22,27,34,51
2
41
45
14
20
21
6,7,25
40
12,50,52
1,16,17,26,44
23,49
5,24,39
13
5,10,24,38,48
3,11
32
33
3,11
11,3
5,24,31,46,47
38,24,4,9
36,37
30
28

815-2-108

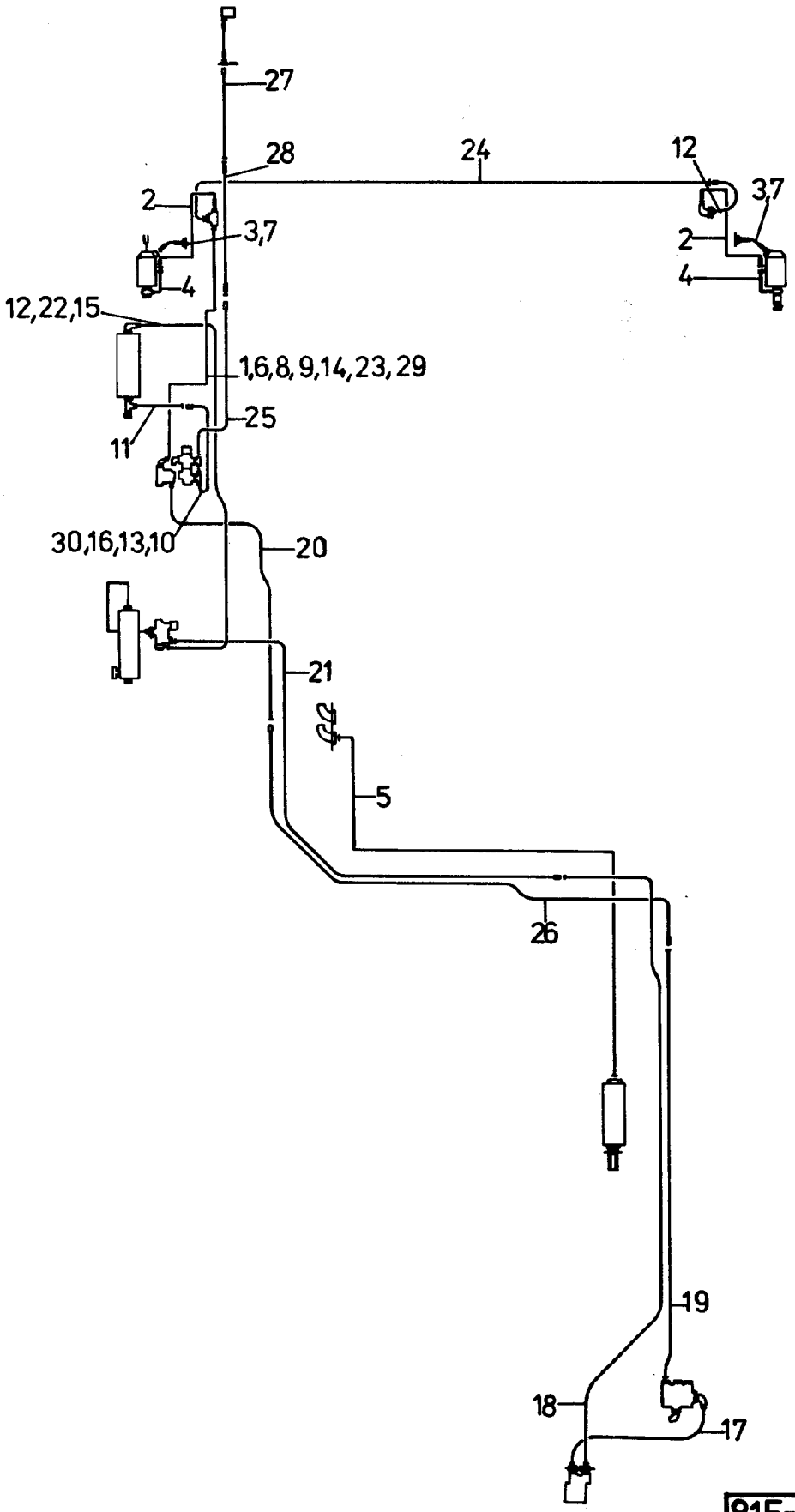
27
28
24
12
3,7
2
3,7
2
4
4
12,22,15
1,6,8,9,14,23,29
25
11
30,16,13,10
20
21
5
26
19
18
17
815-2-109

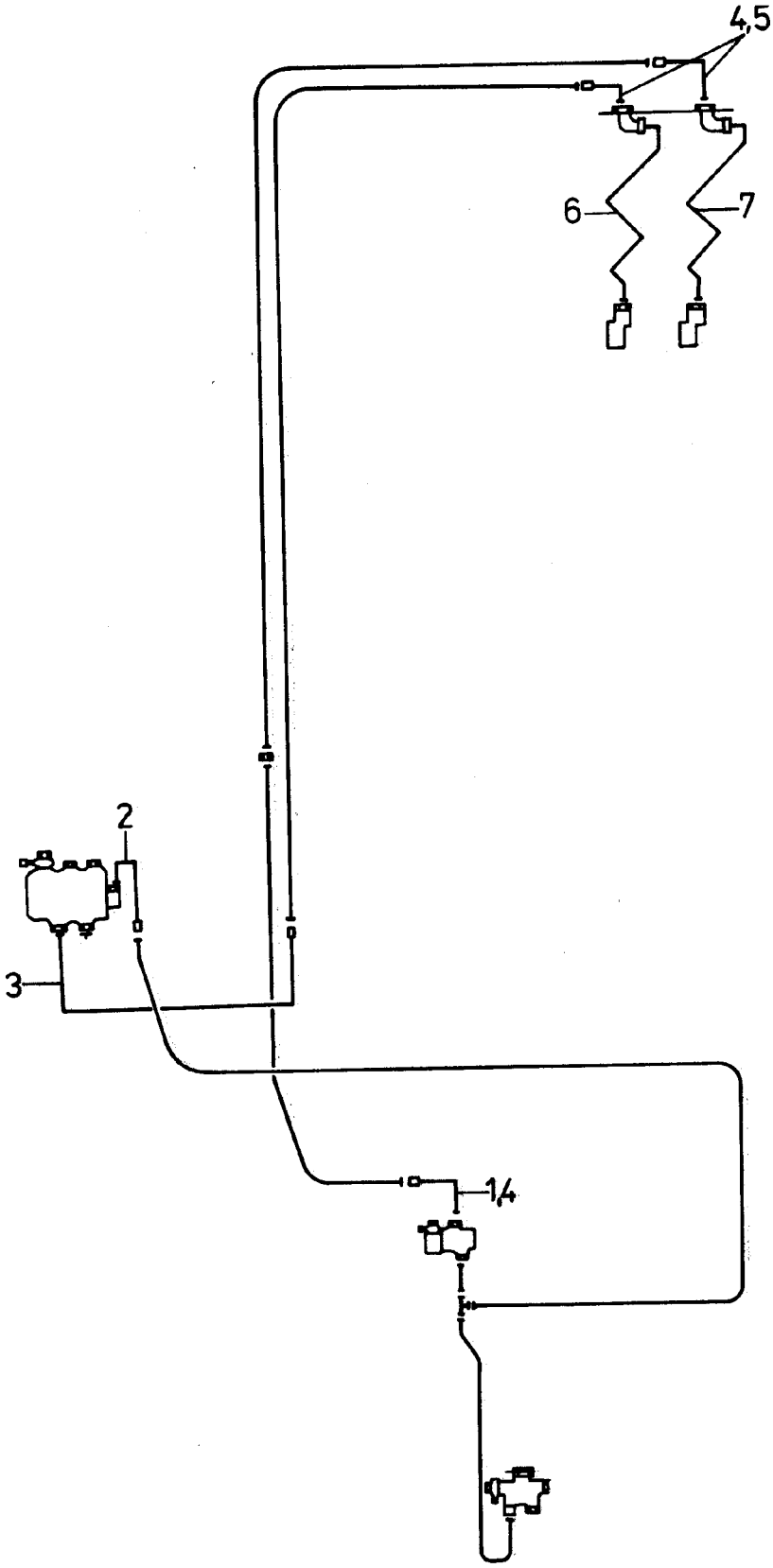
4,5
6
7
2
3
1,4

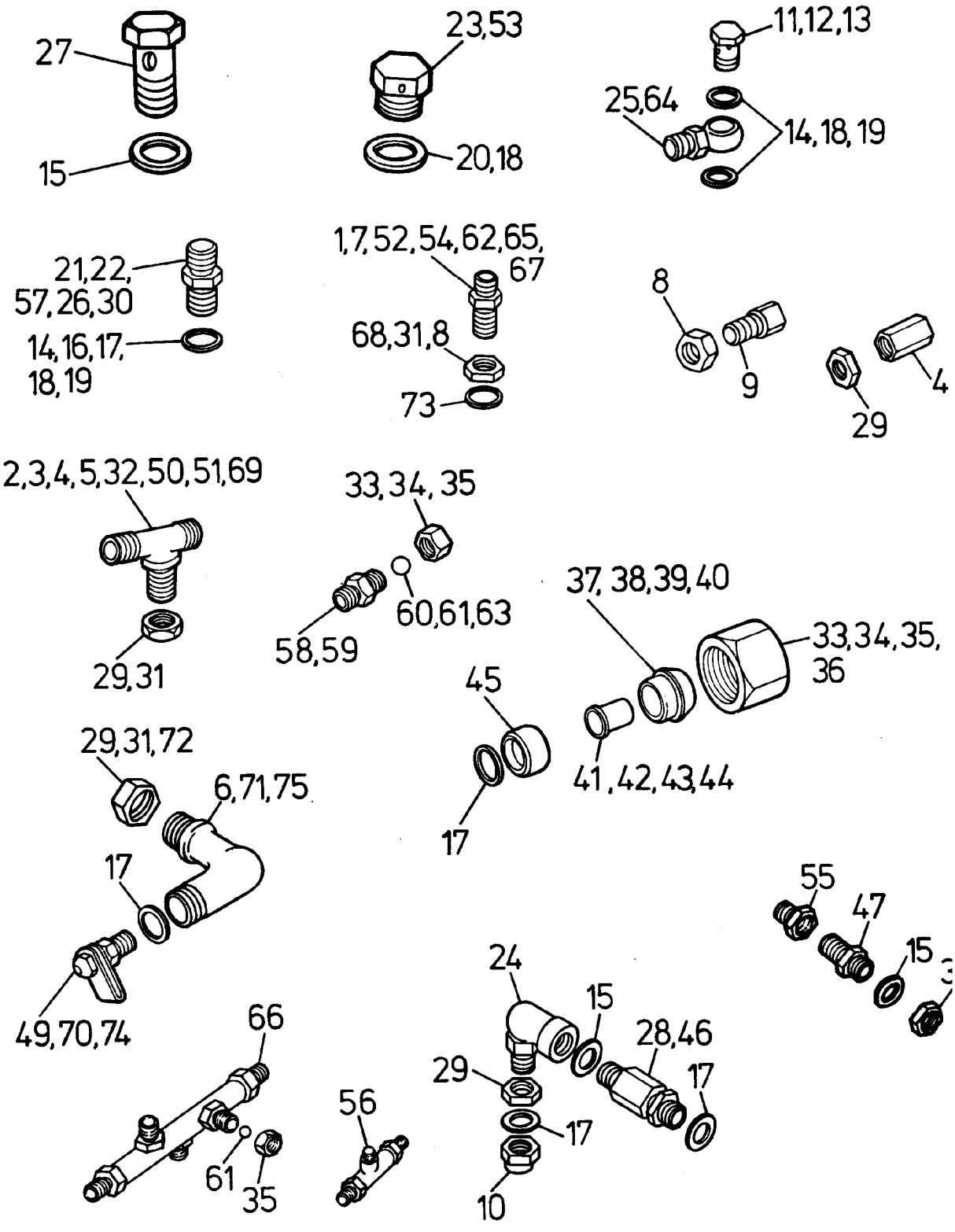
27
15
23,53
20,18
11,12,13
25,64
14,18,19
21,22,
57,26,30
14,16,17,
18,19
1,7,52,54,62,65,
67
68,31,8
73
8
9
4
29
2,3,4,5,32,50,51,69
29,31
33,34,35
58,59
60,61,63
37,38,39,40
33,34,35,
36
41,42,43,44
45
17
29,31,72
6,71,75
17
49,70,74
66
61
35
56
24
15
28,46
29
17
17
10
55
47
15
3

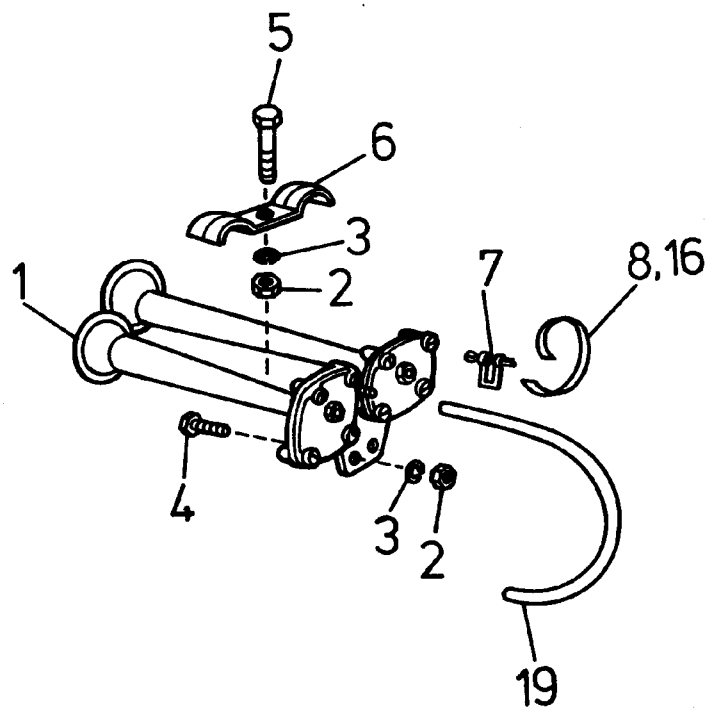
5
6
3
2
1
7
8,16
4
3
2
19

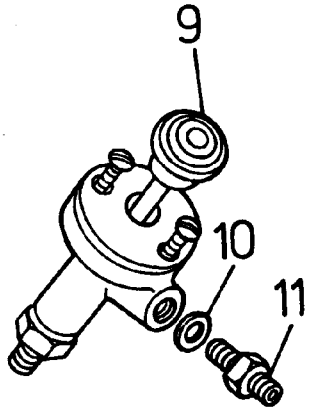
9
10
11

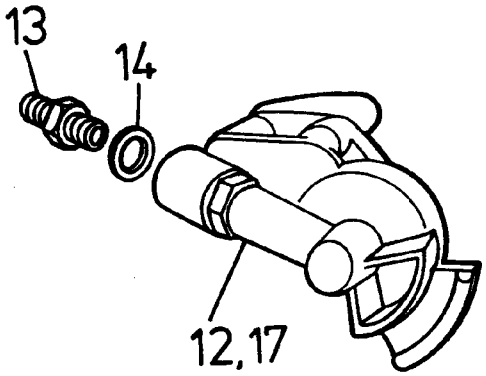
13
14
12,17

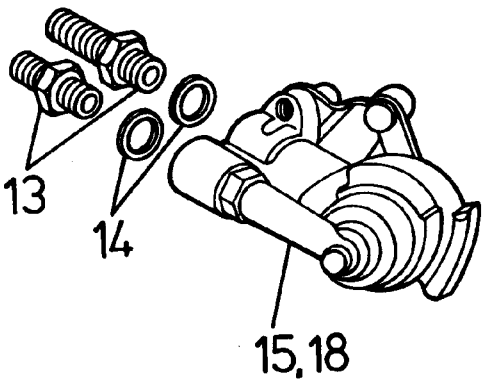
13
14
15,18

5.37

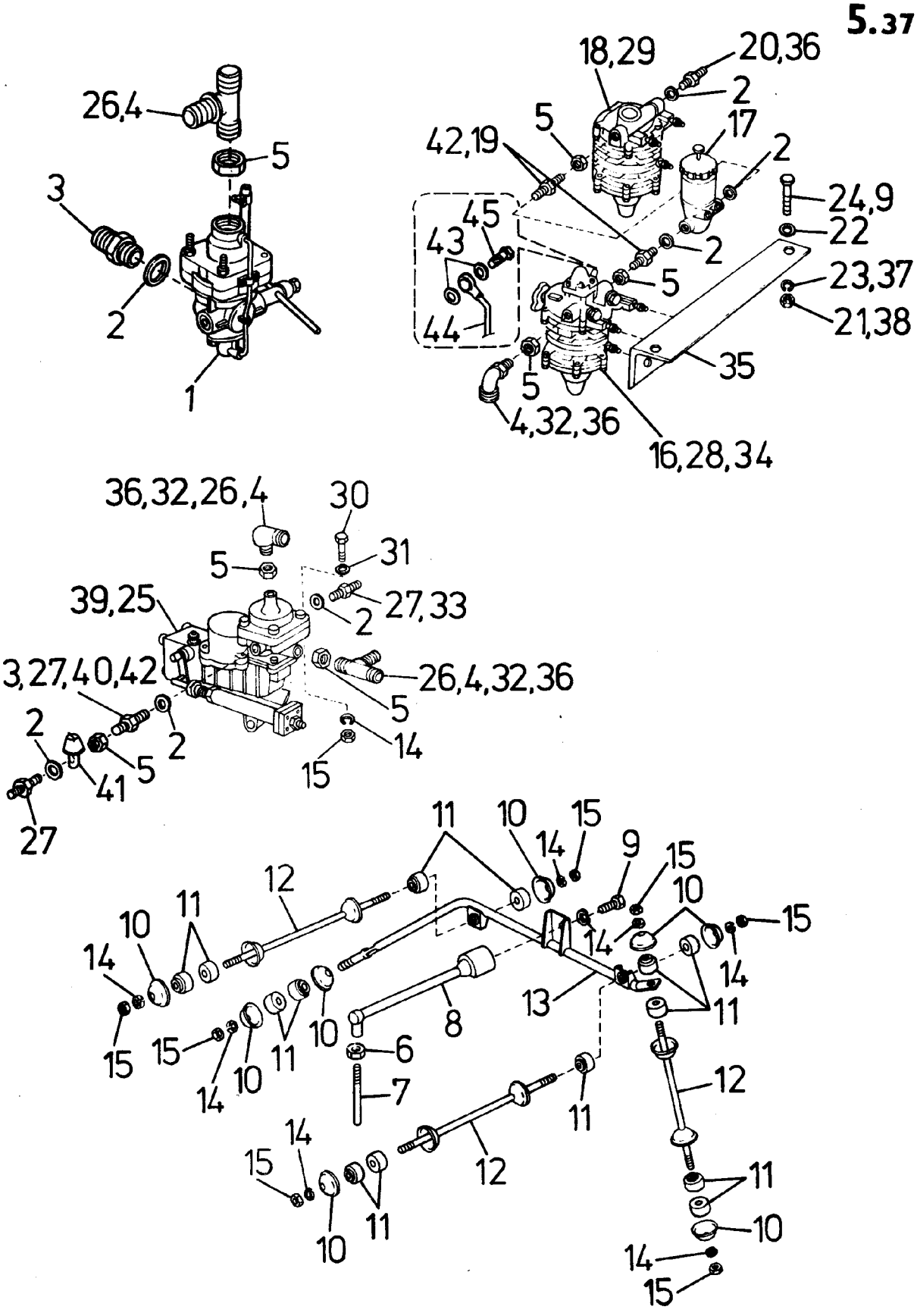

26,4
5
3
2
1
18,29
20,36
2
5
17
42,19
2
24,9
45
22
43
2
5
23,37
44
21,38
35
5
4,32,36
16,28,34
36,32,26,4
30
5
31
39,25
27,33
2
3,27,40,42
26,4,32,36
5
2
2
14
5
15
41
27
11
10
15
14
9
15
12
10
11
15
10
14
14
14
13
11
15
15
10
8
6
11
14
10
7
12
11
14
15
12
11
10
11
10
14
15

815-2-113

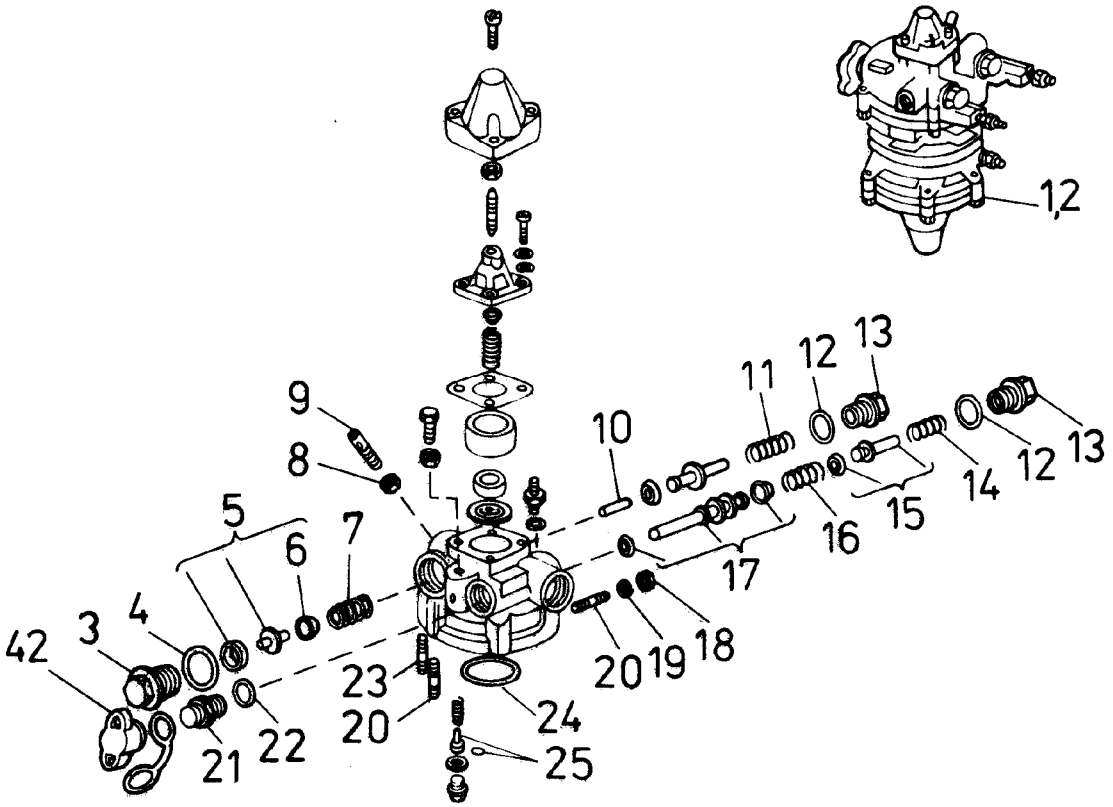
1,2
9
8
5
6
7
10
11
12
13
14
15
16
17
18
19
20
21
22
23
24
25
42
3
4

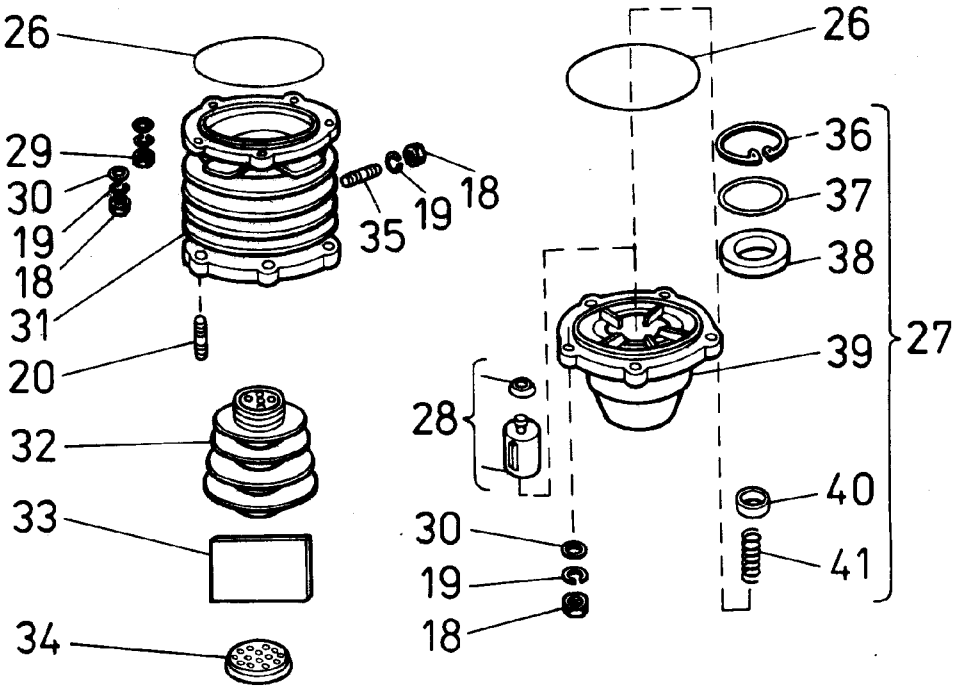
26
29
30
19
18
31
20
32
33
34
35
36
37
38
39
27
28
40
41

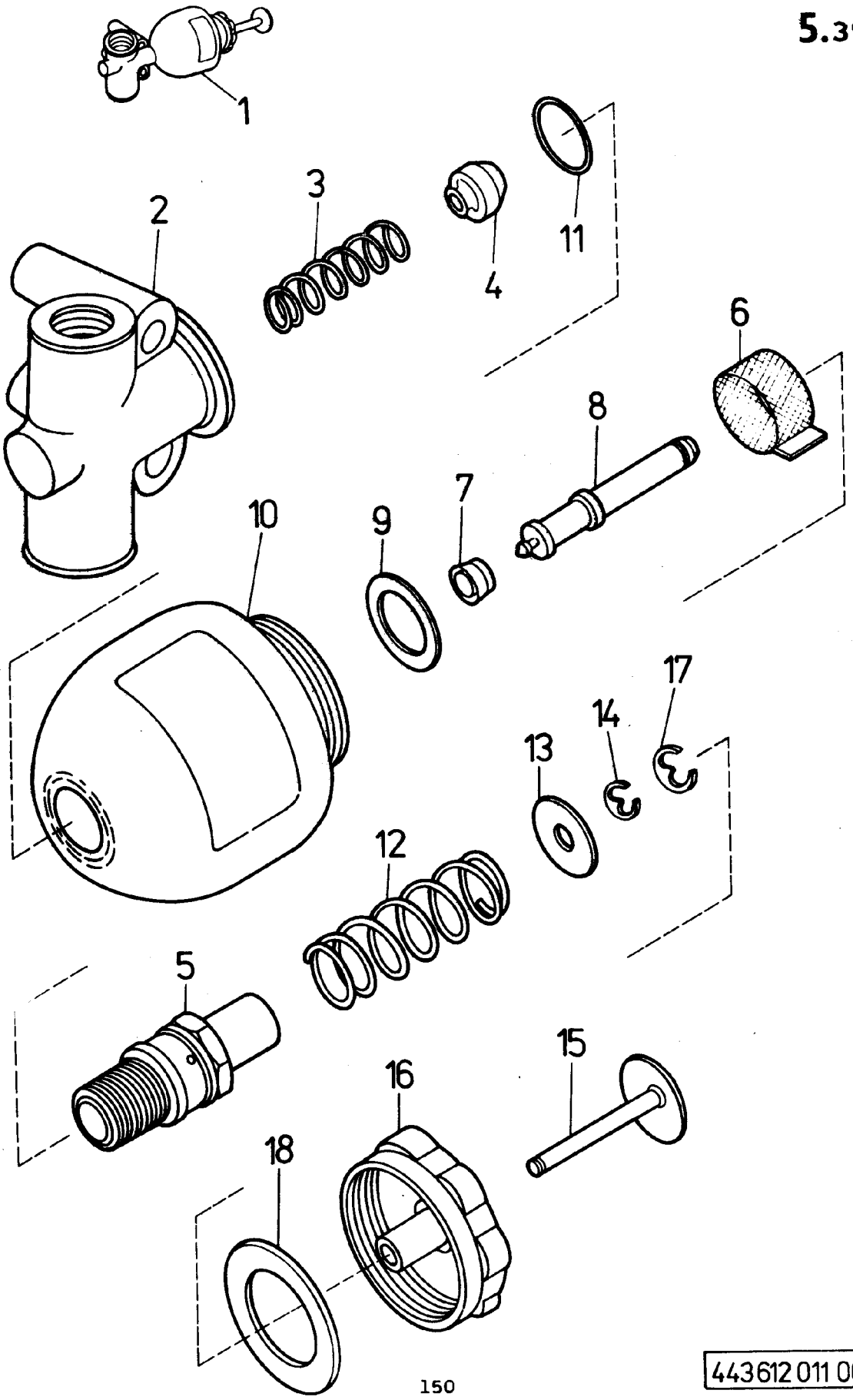

443612 011 000

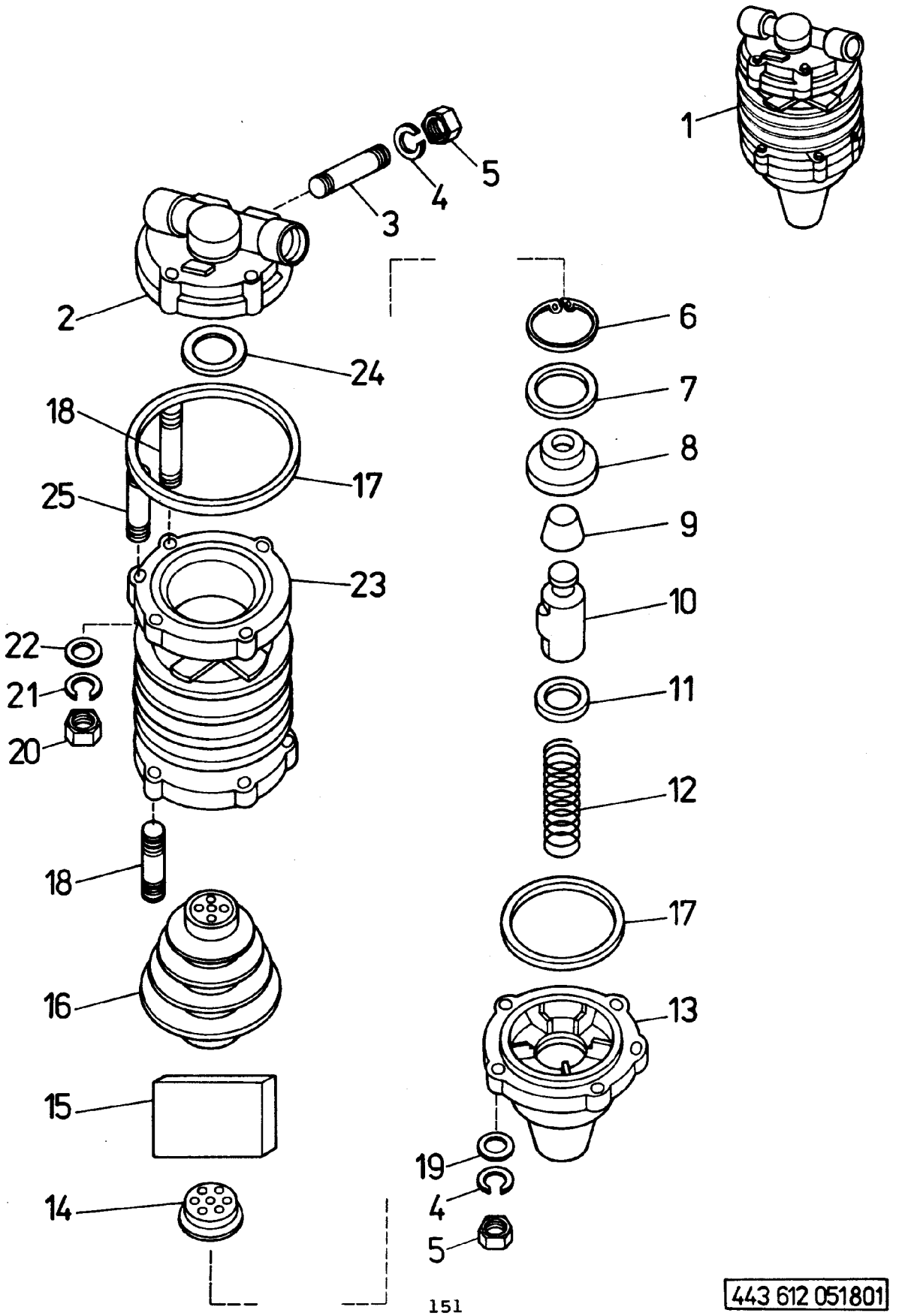

443 612 051801

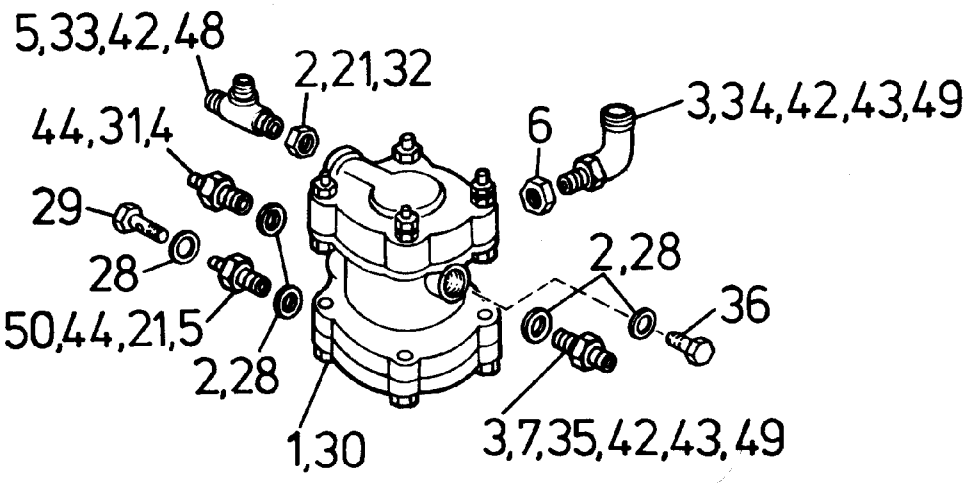
5,33,42,48
2,21,32
3,34,42,43,49
6
44,31,4
29
28
50,44,21,5
2,28
2,28
36
1,30
3,7,35,42,43,49

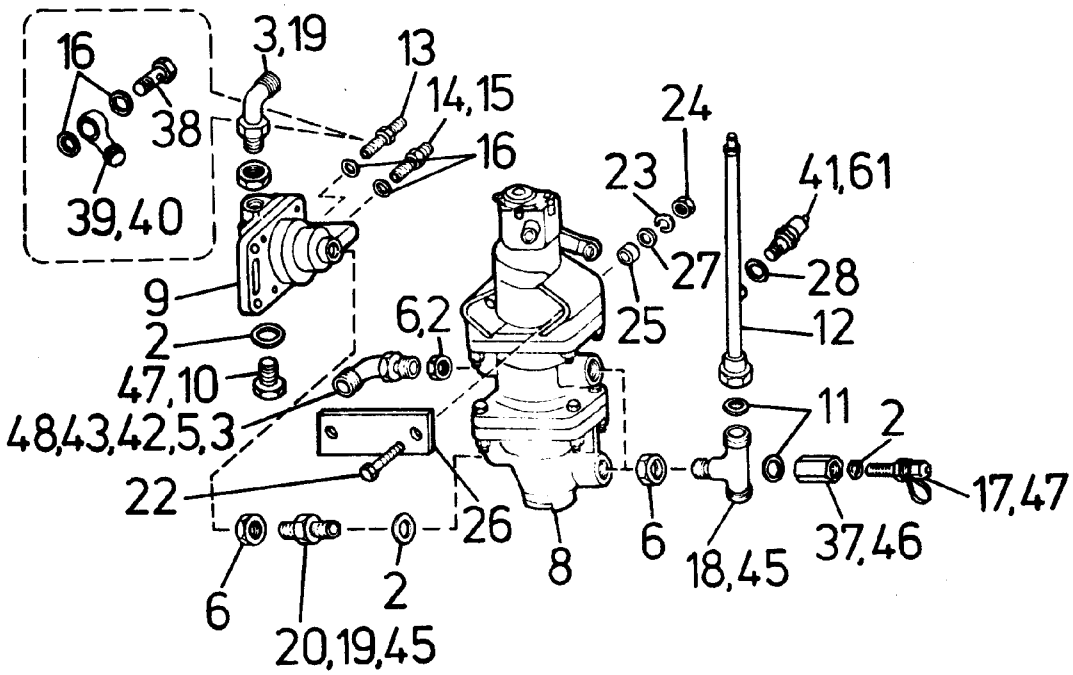
16
38
39,40
3,19
13
14,15
16
24
23
41,61
27
28
25
12
9
2
6,2
47,10
48,43,42,5,3
11
2
22
26
8
6
18,45
37,46
17,47
6
20,19,45
2

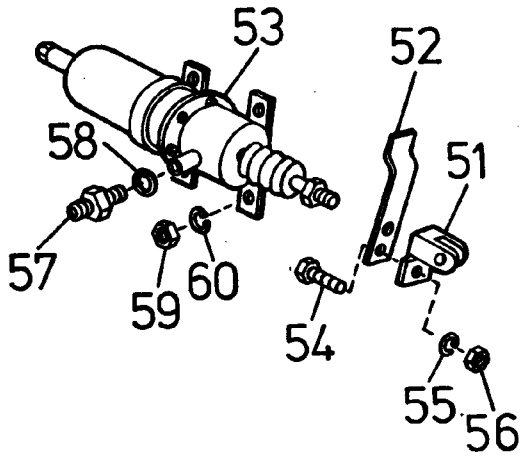
53
52
58
51
57
59
60
54
55
56

815-2-114

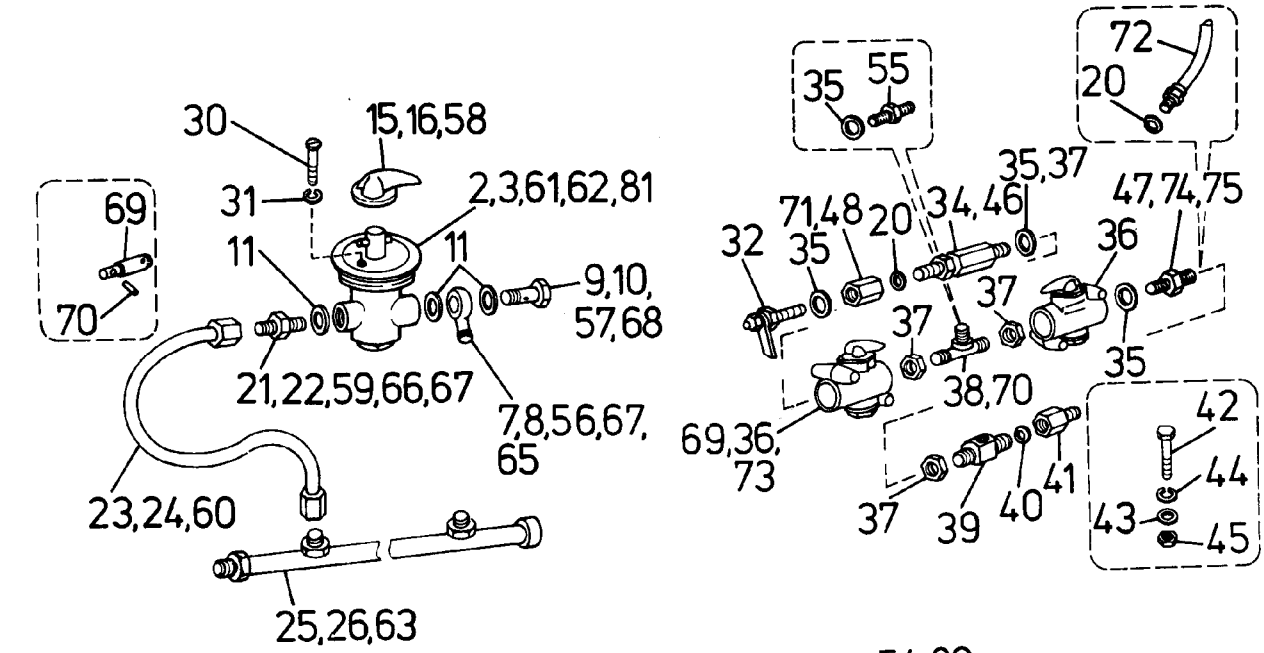
30
15,16,58
31
2,3,61,62,81
69
11
11
9,10,
57,68
70
21,22,59,66,67
7,8,56,67,
65
23,24,60
25,26,63
35
55
72
20
35,37
47,74,75
71,48
20
34,46
32
35
36
37
37
35
38,70
69,36,
73
42
44
43
45
37
39
40
41

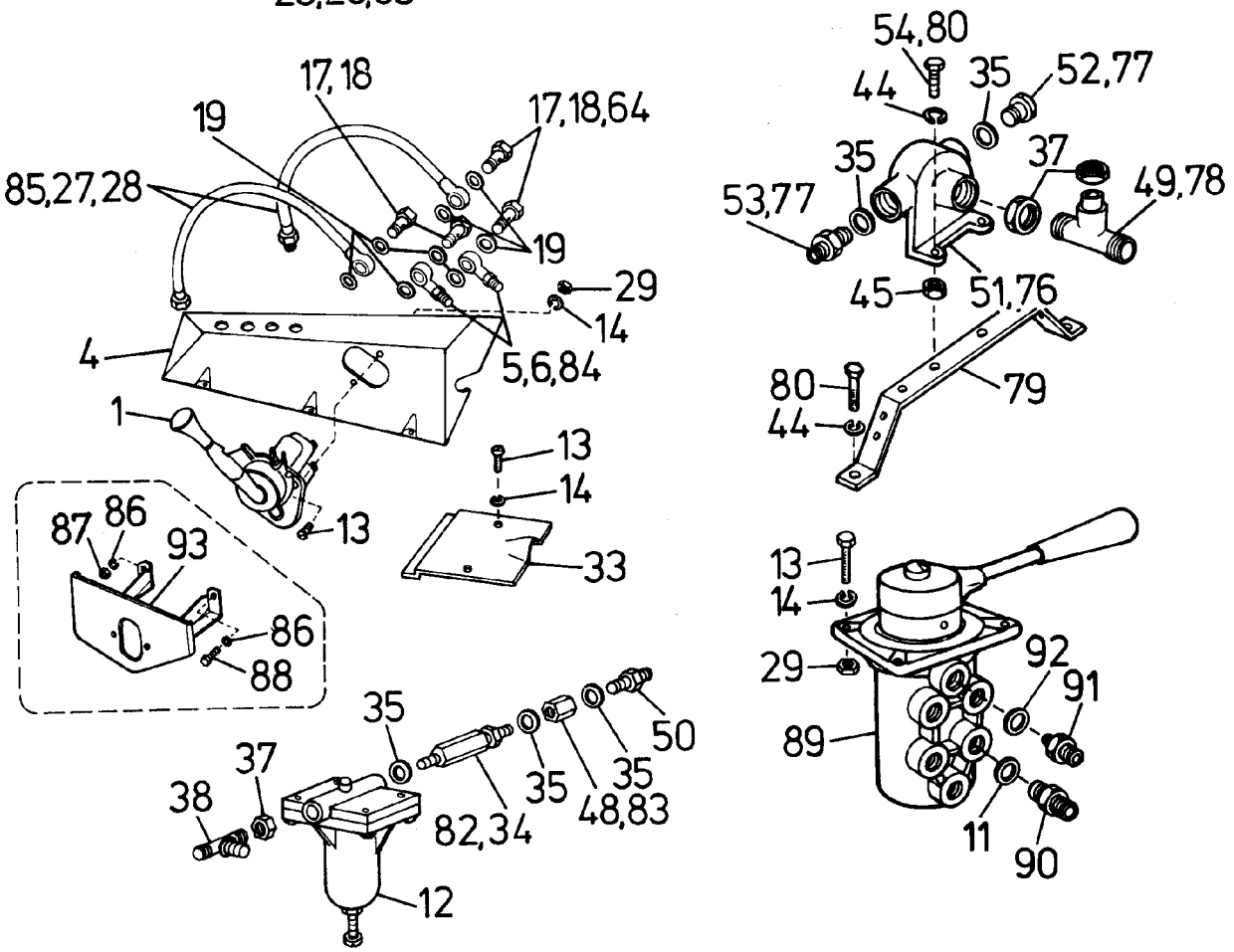
17,18
19
17,18,64
85,27,28
19
29
14
4
5,6,84
1
13
13
14
33
87
86
93
86
88
35
37
38
82,34
35
48,83
35
50
12
54,80
44
35
52,77
35
37
49,78
53,77
45
51,76
80
79
44
13
14
29
92
91
89
11
90

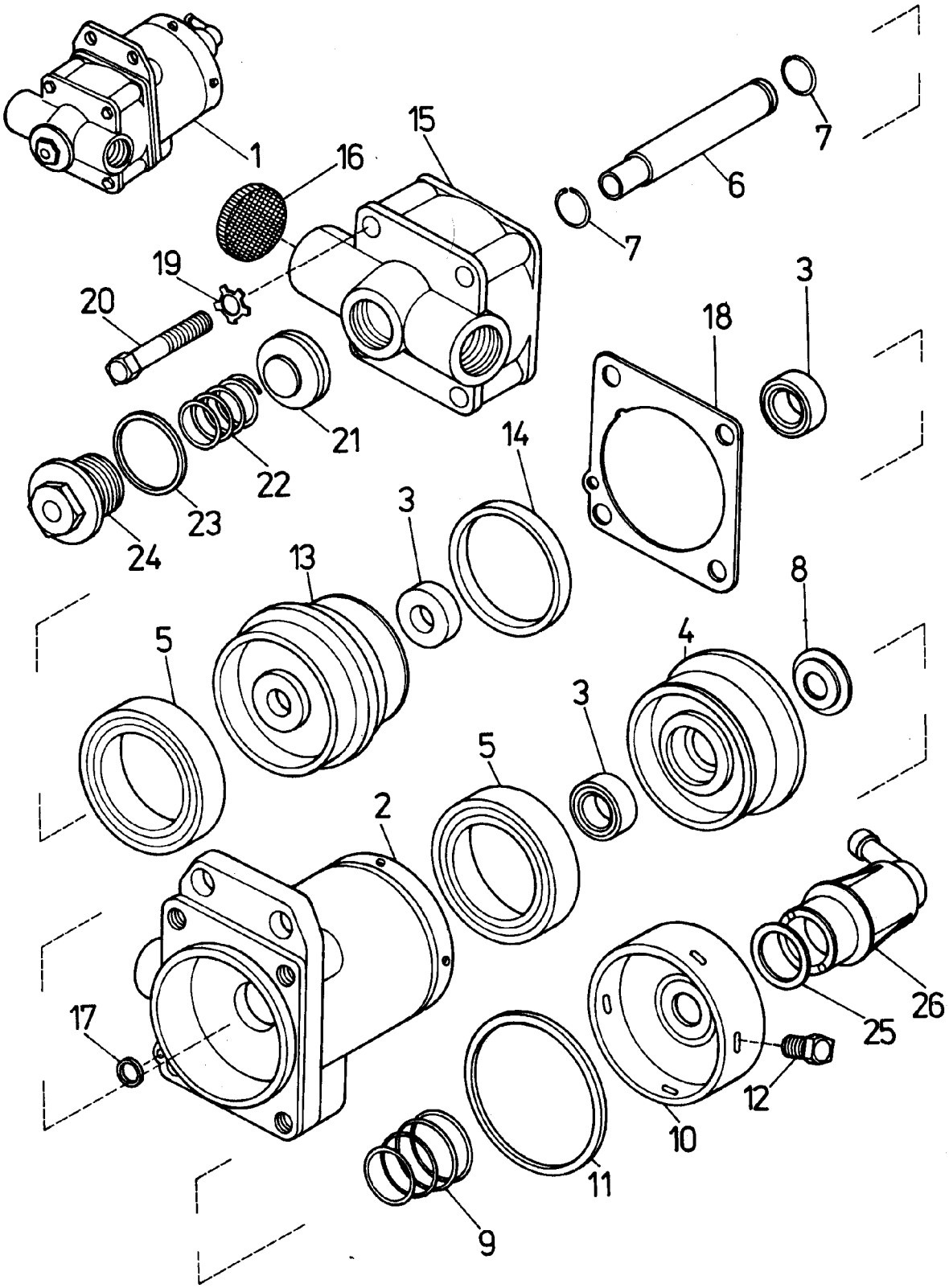

443 612 302 001

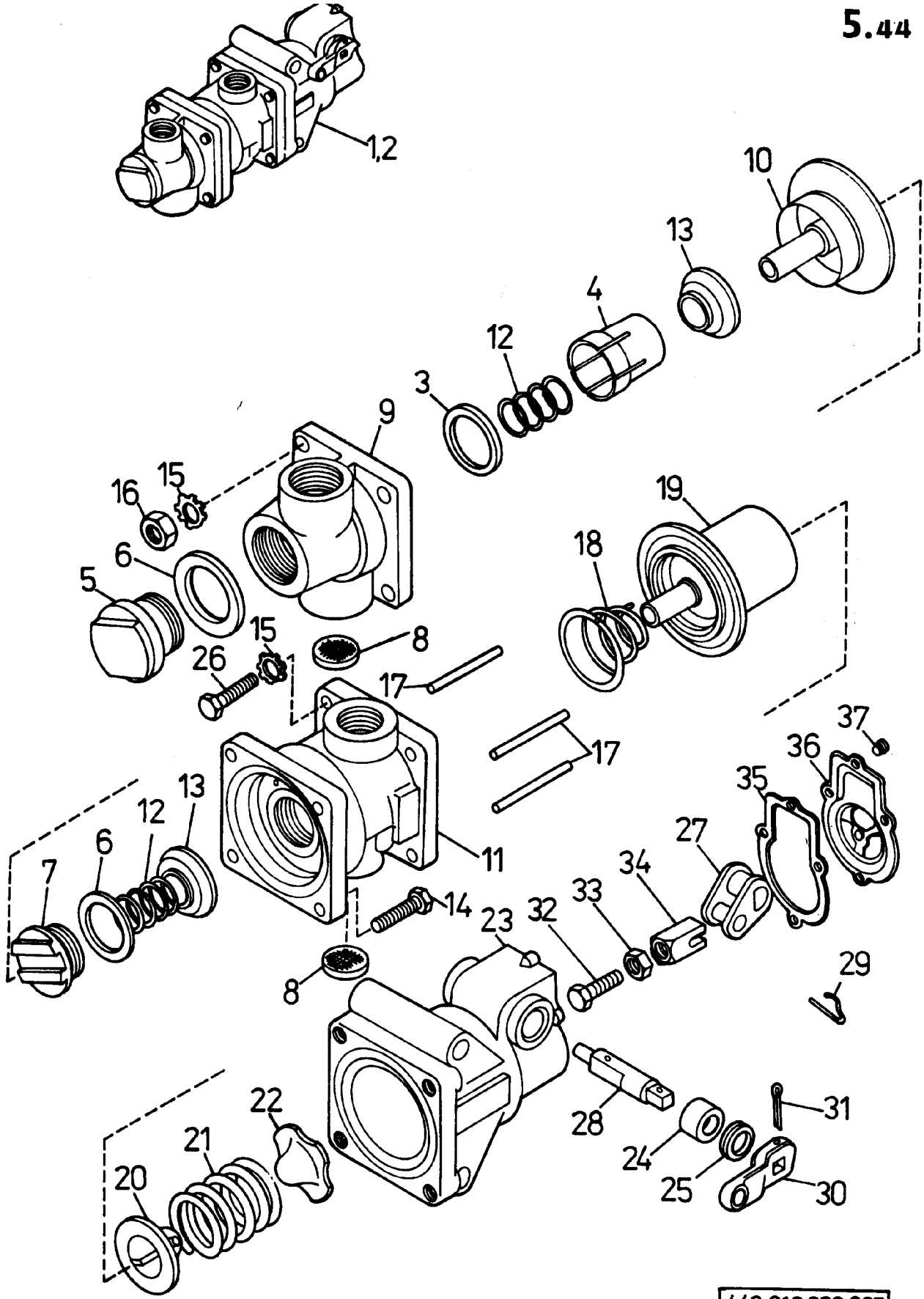

443 612 226 005

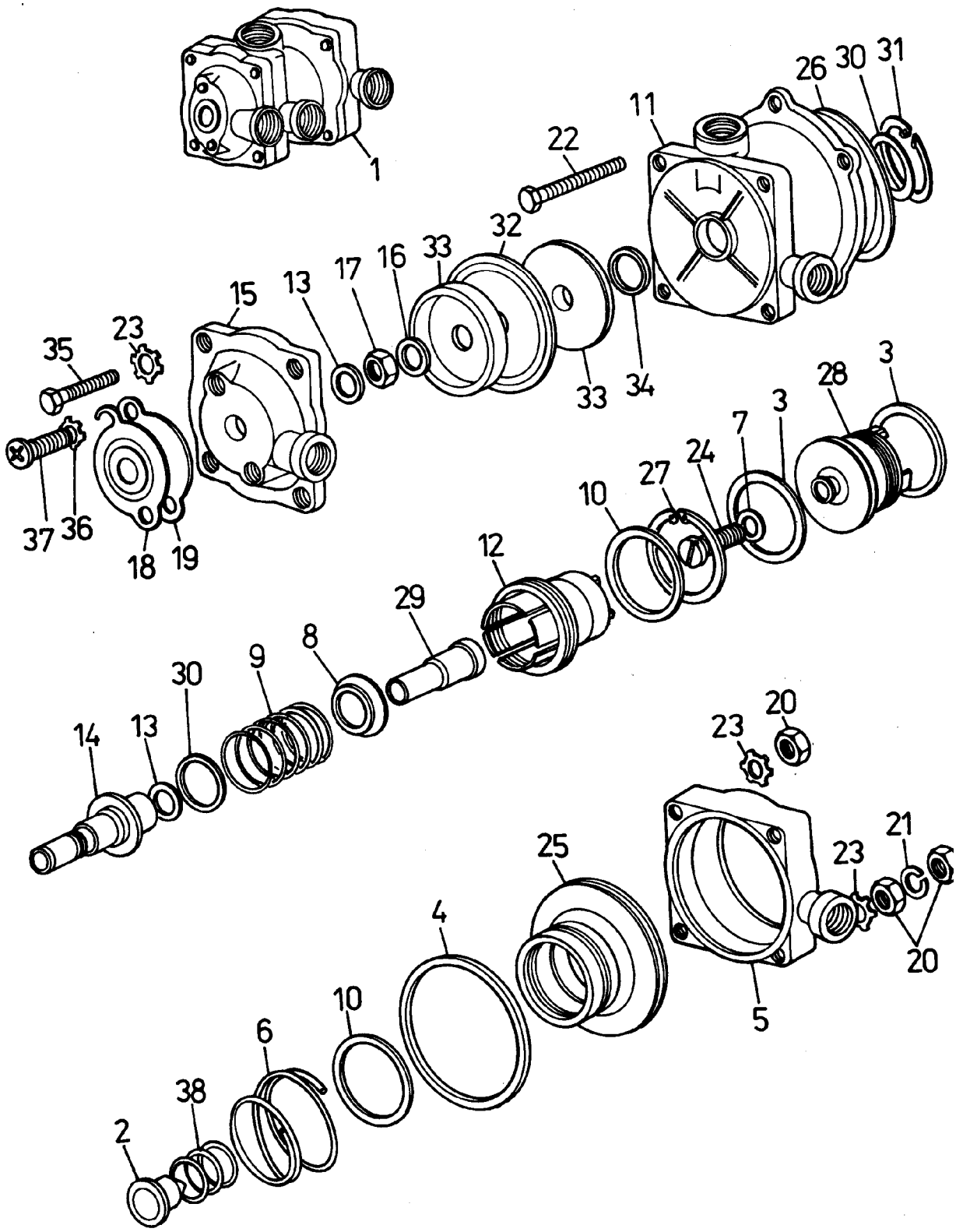
1
22
11
26
30
31
32
33
16
17
13
15
23
35
37
36
18
19
34
33
3
28
3
7
24
27
10
12
29
8
9
30
13
14
20
23
21
25
4
10
6
38
2
5
20

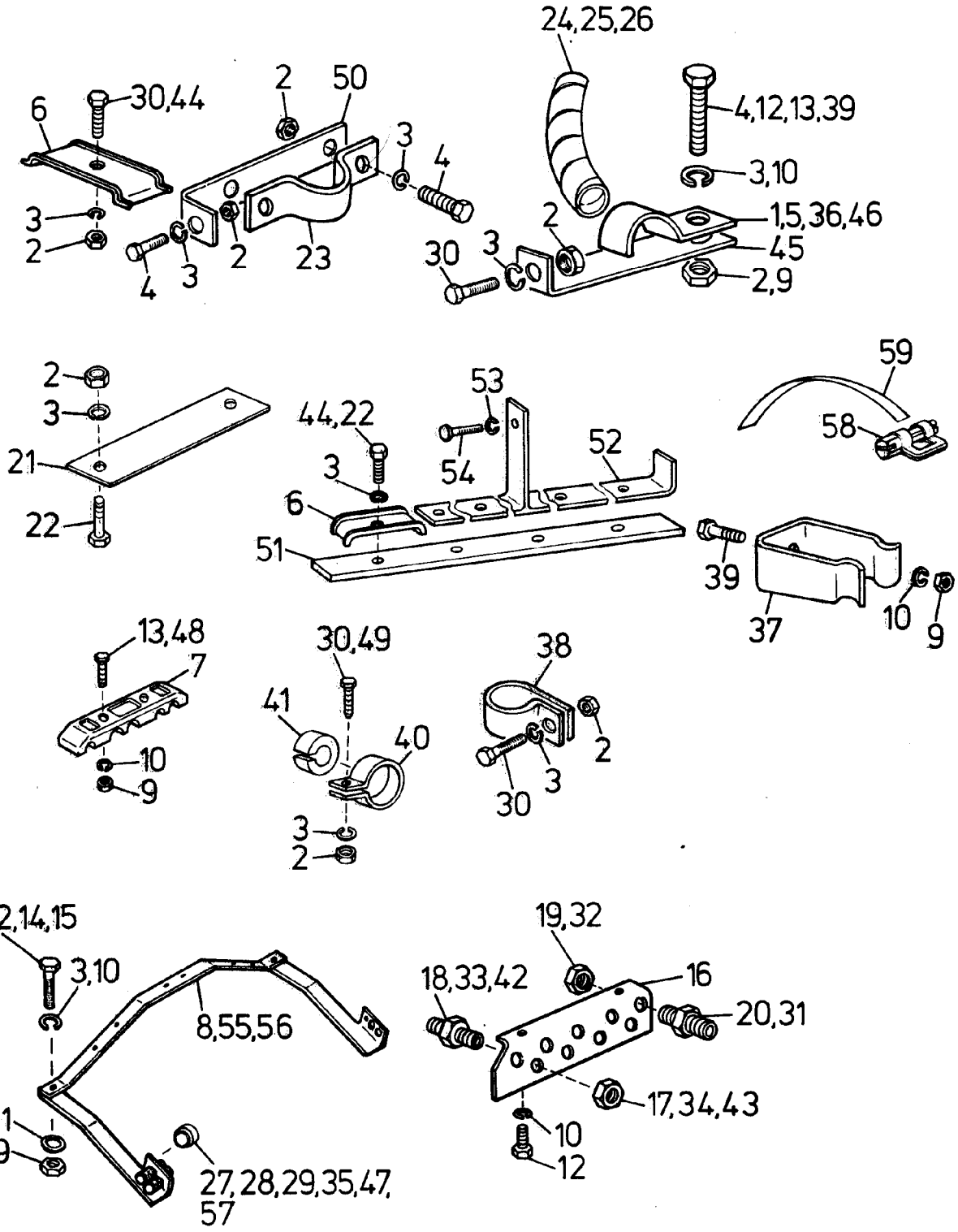
24,25,26
30,44
6
2
50
3
4
4,12,13,39
3,10
3
2
1,5,36,46
45
2,9
30
3
2
23
4
3
2
59
2
3
21
22
53
44,22
54
52
58
3
6
51
39
37
10
9
13,48
7
10
9
30,49
41
40
3
2
38
2
3
30
12,14,15
3,10
8,55,56
11
9
27,28,29,35,47,
57
19,32
18,33,42
16
20,31
17,34,43
10
12

815-2-116

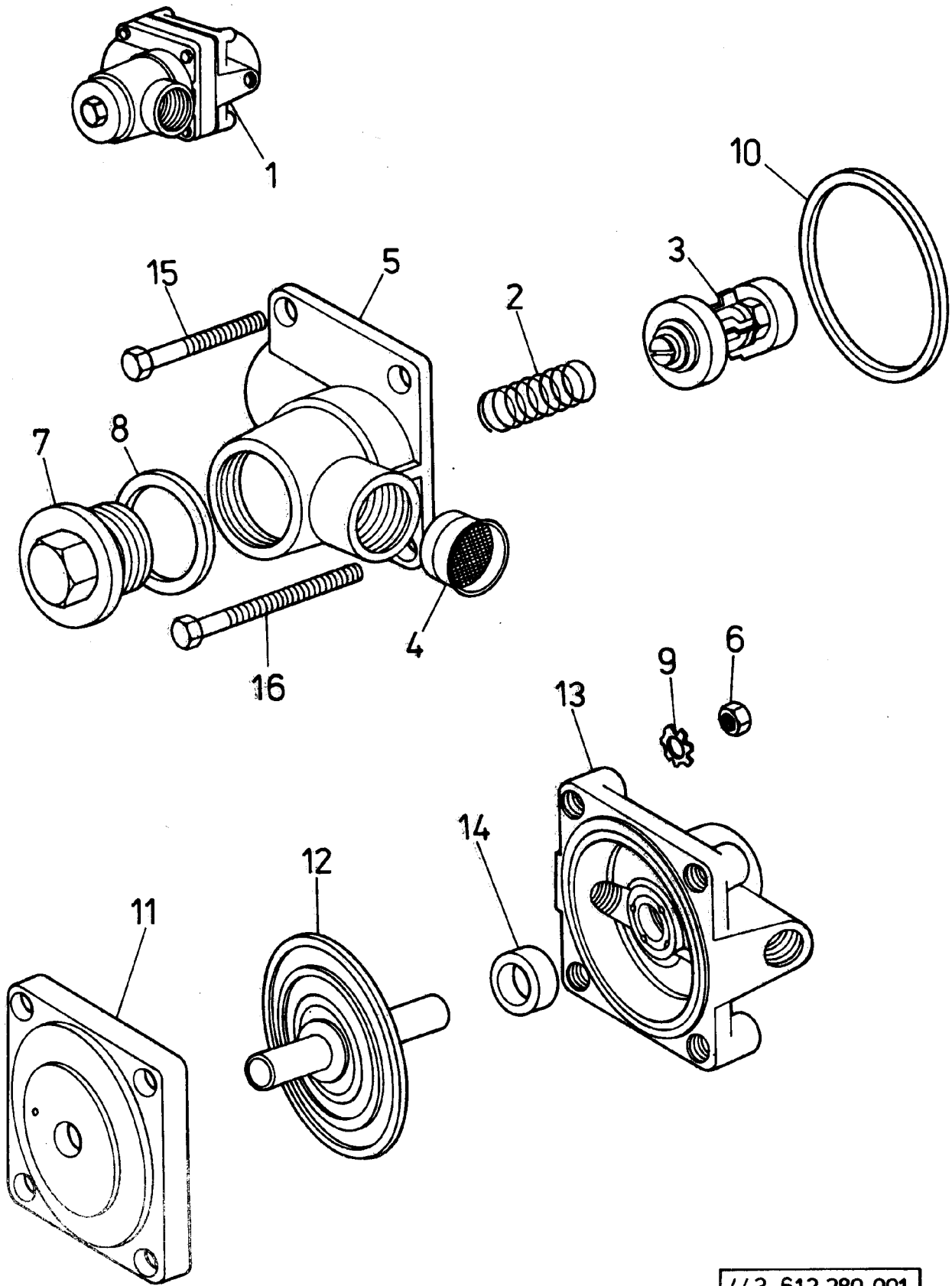

443 612 280 001

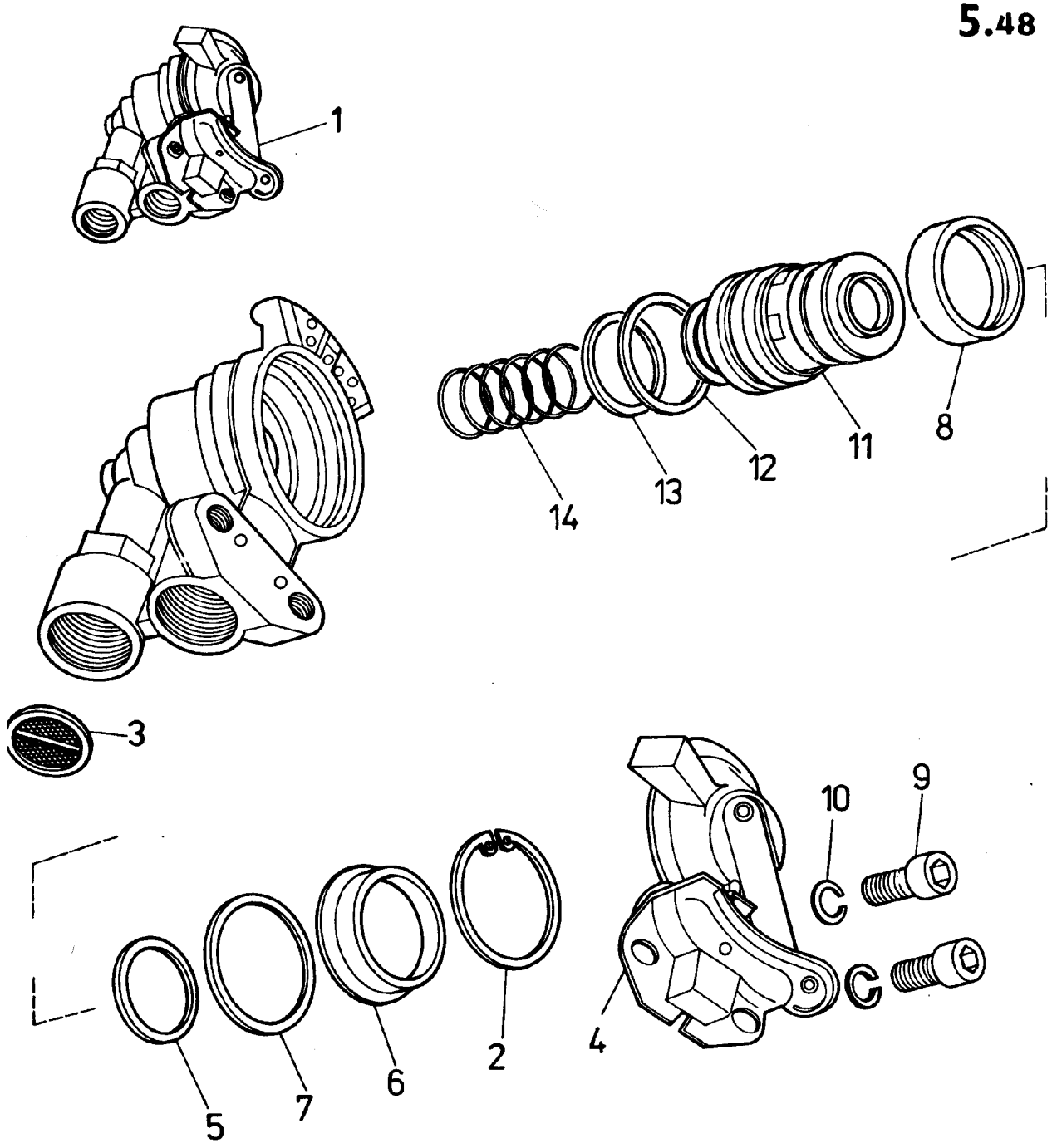
1
14
13
12
11
8
3
10
9
5
7
6
2
4

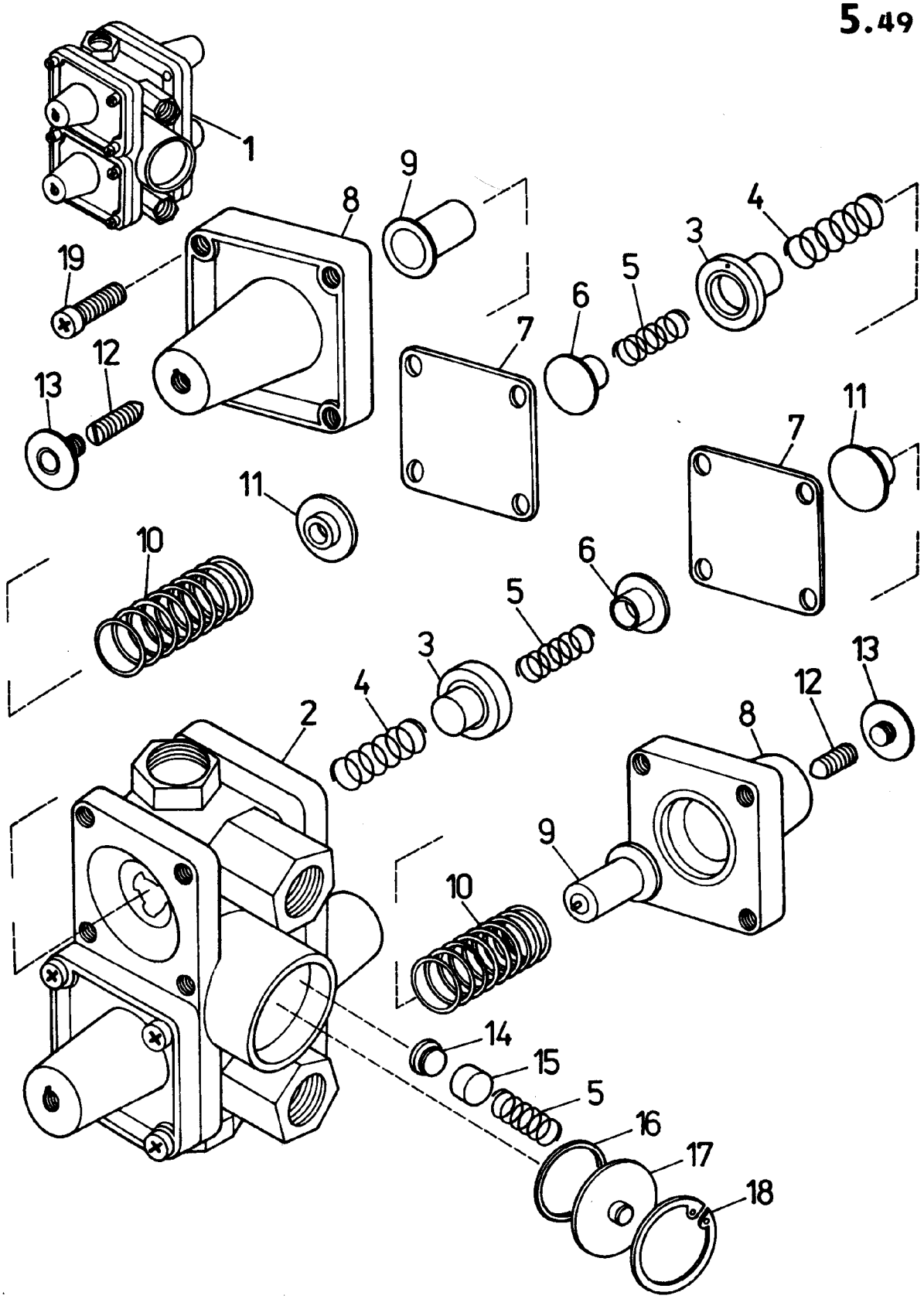

443 612 074 700

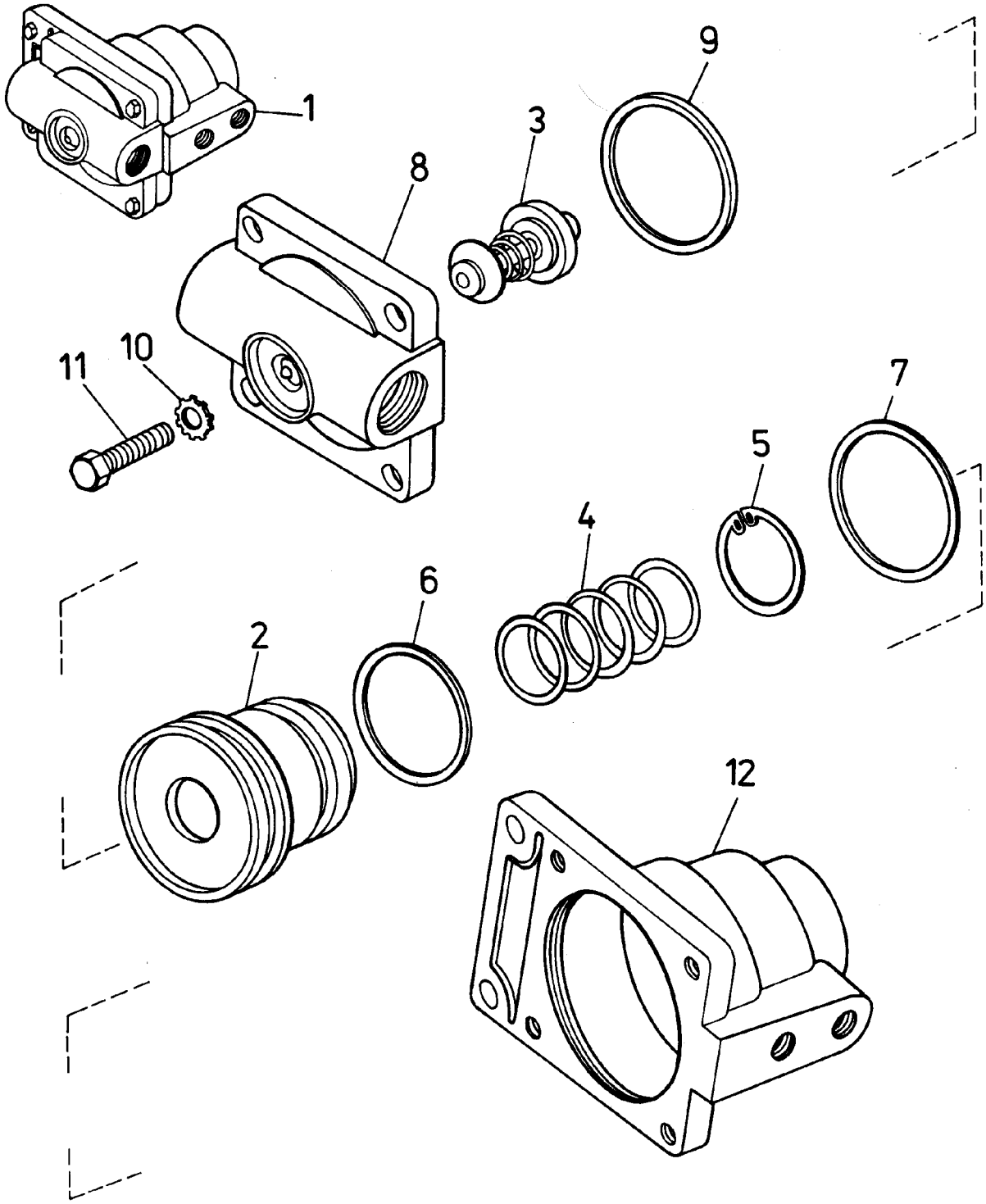
1
9
3
8
11
10
7
5
4
6
2
12

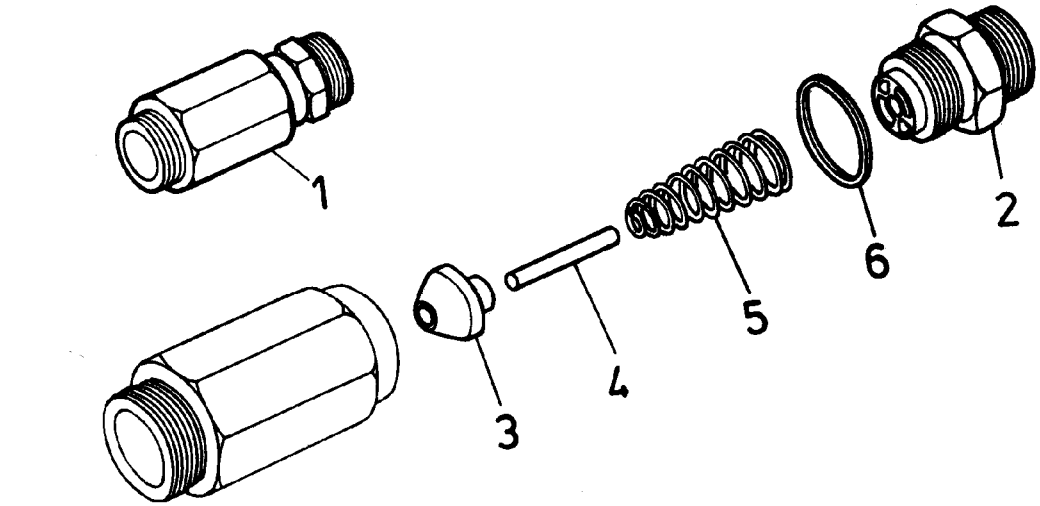

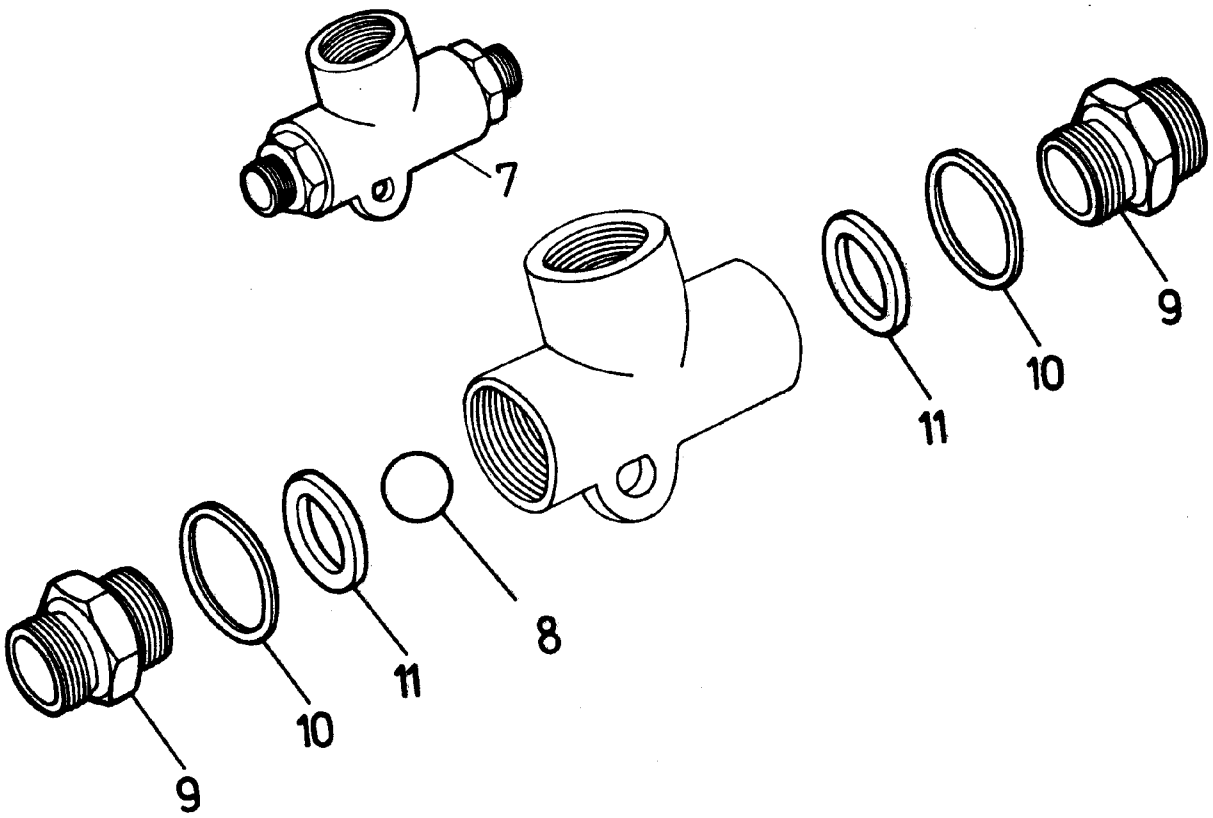

443 612 361 000

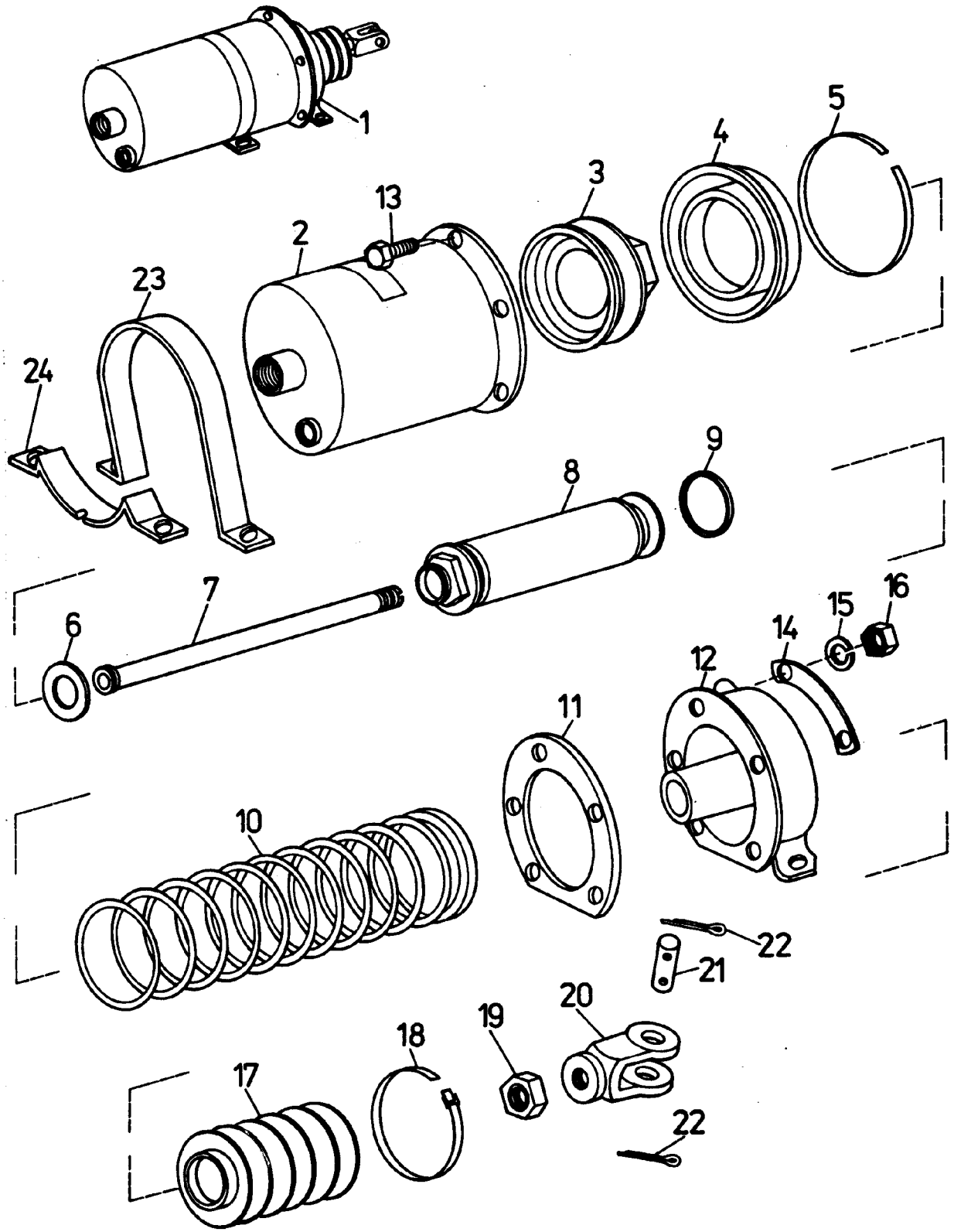
1
5
4
3
13
2
23
24
9
8
7
6
16
15
14
12
11
10
22
21
20
19
18
17
22

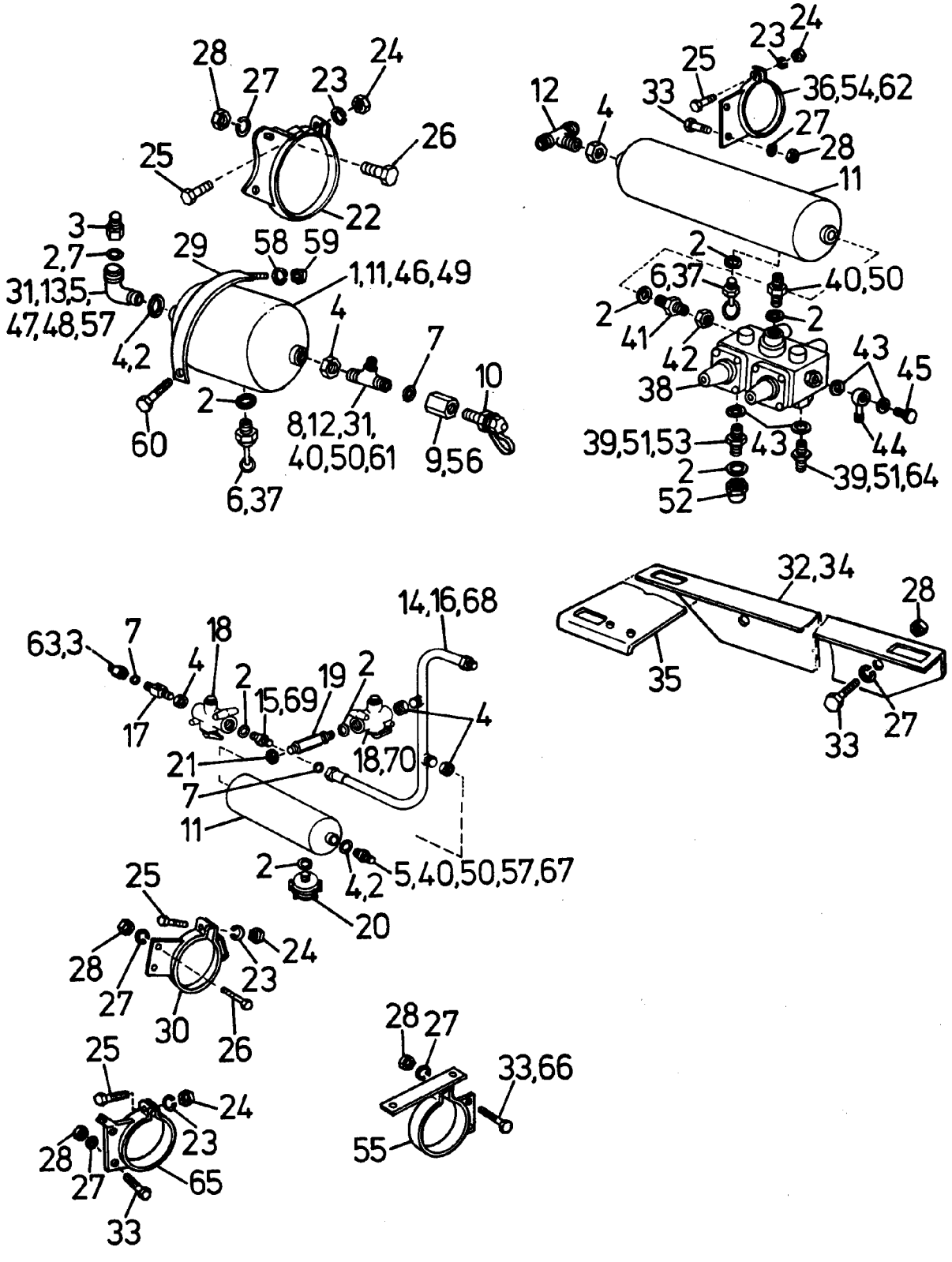
28
27
23
24
25
26
22
3
2,7
31,13,5,
47,48,57
4,2
29
58
59
1,11,46,49
4
7
10
2
8,12,31,
40,50,61
9,56
60
6,37
12
4
33
25
23
24
36,54,62
27
28
11
2
6,37
40,50
2
41
42
2
43
45
38
44
39,51,53
43
39,51,64
2
52
14,16,68
63,3
7
18
4
2
19
2
15,69
4
17
21
18,70
7
11
2
4,2
5,40,50,57,67
20
32,34
28
35
27
33
25
28
27
24
23
30
26
25
24
28
27
23
65
33
28
27
33,66
55

815-2-117

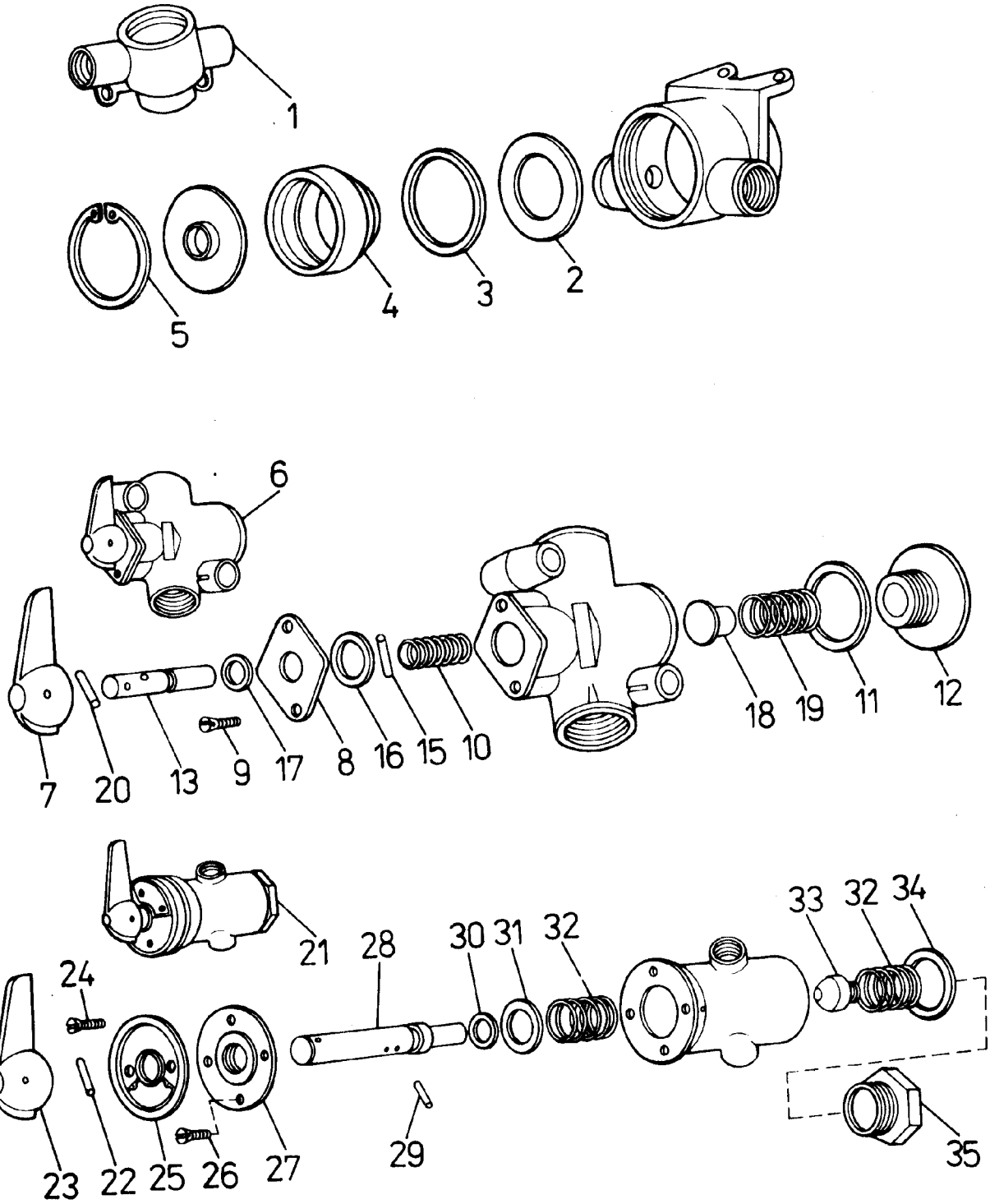
1
2
3
4
5
6
7
8
9
10
11
12
13
15
16
17
18
19
20
21
22
23
24
25
26
27
28
29
30
31
32
33
34
35

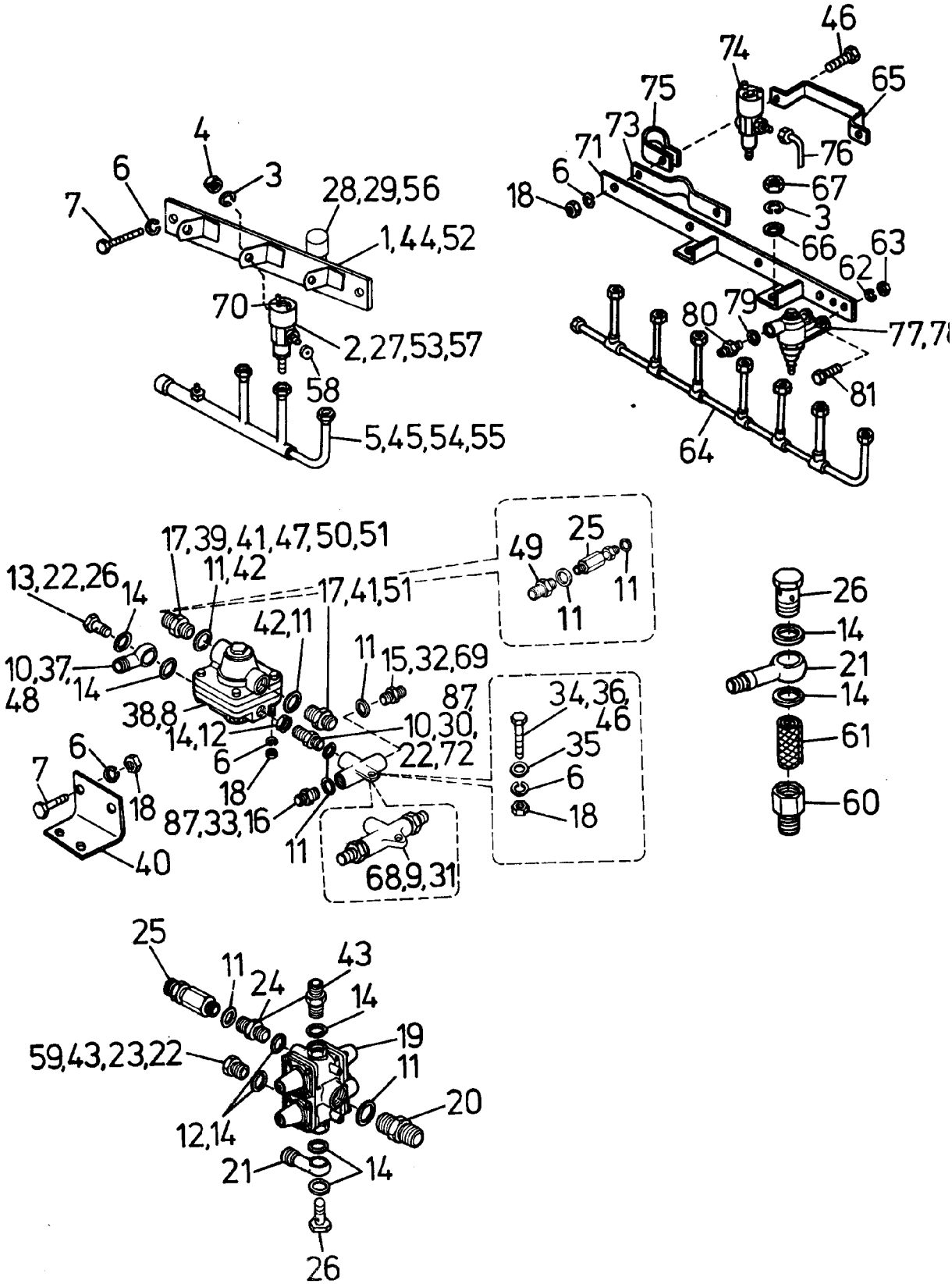
4
3
6
7
28,29,56
1,44,52
70
2,27,53,57
58
5,45,54,55
46
74
65
75
73
71
76
6
18
67
3
66
63
62
79
80
77,78
81
64
17,39,41,47,50,51
11,42
13,22,26
14
17,41,51
49
25
11
11
42,11
11
15,32,69
10,37,48
14
87
34,36,46
38,8
14,12
10,30,22,72
35
6
18
6
18
7
6
18
87,33,16
11
40
68,9,31
26
14
21
14
61
60
25
11
24
43
14
19
59,43,23,22
11
20
12,14
21
14
26

815-2-118

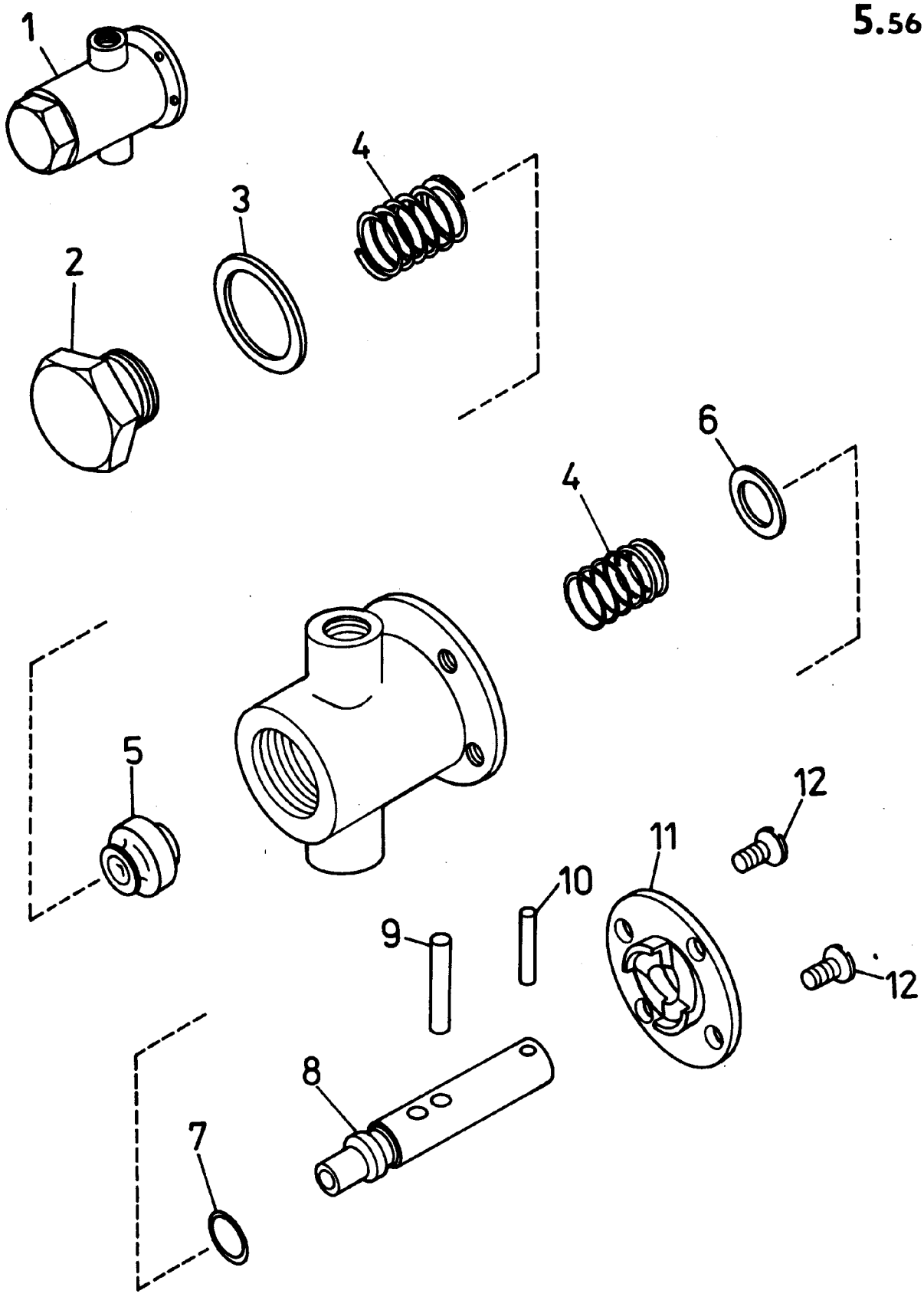

443 612 378 000

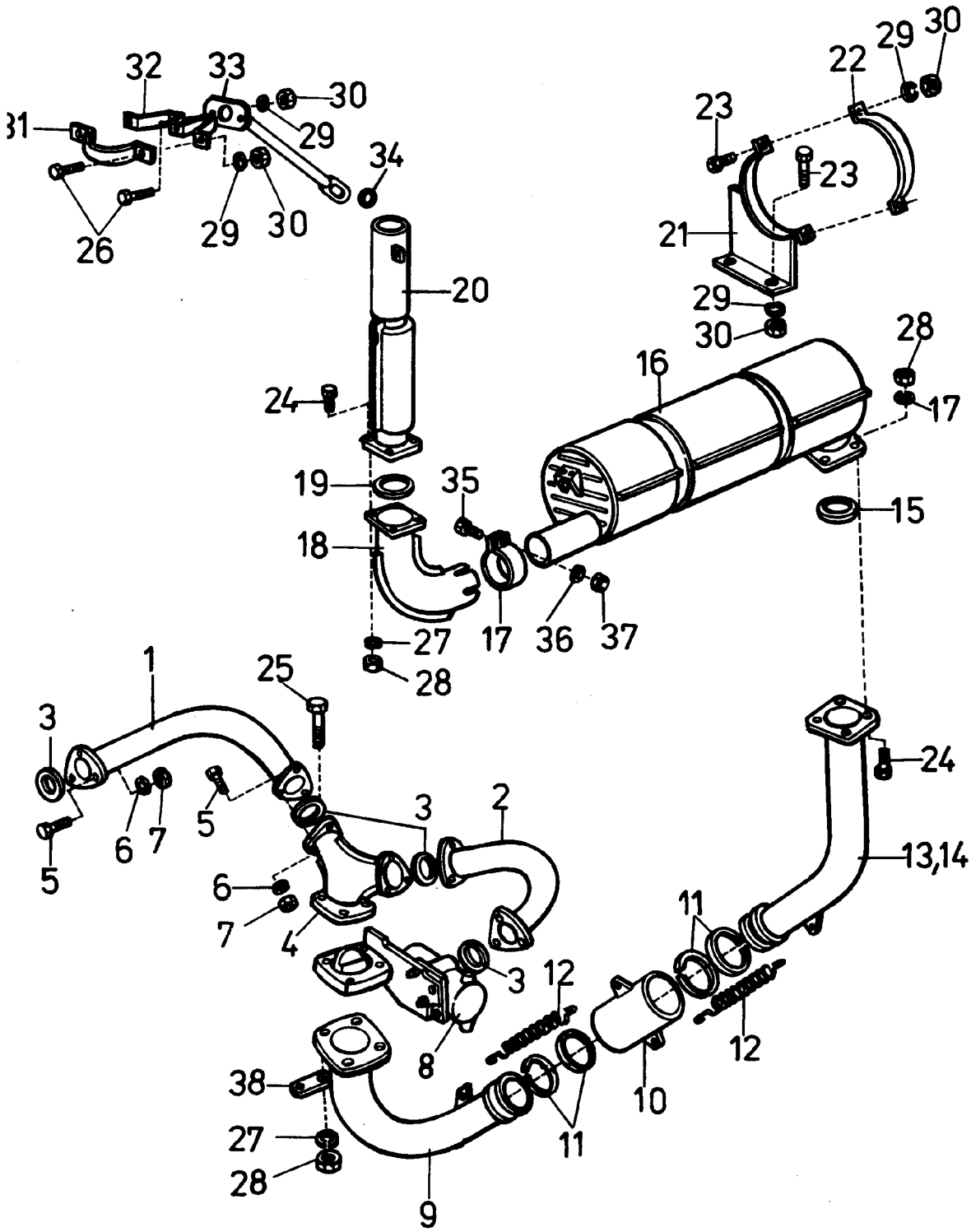
32
33
30
31
29
34
26
29
30
20
24
19
35
18
27
17
36
37
28
1
25
3
5
6
7
5
3
2
6
7
4
3
8
38
27
28
9
12
11
10
11
12
24
13,14
22
29
30
23
23
21
29
30
28
16
17
15

815-2-172

Skupina 6 - 7

BUDKA ŘIDIČE, VÝBAVA BUDKY NÁSTAVBA

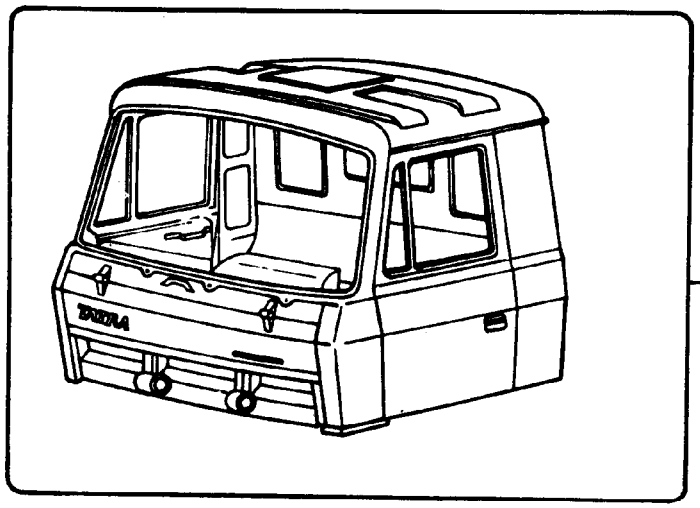

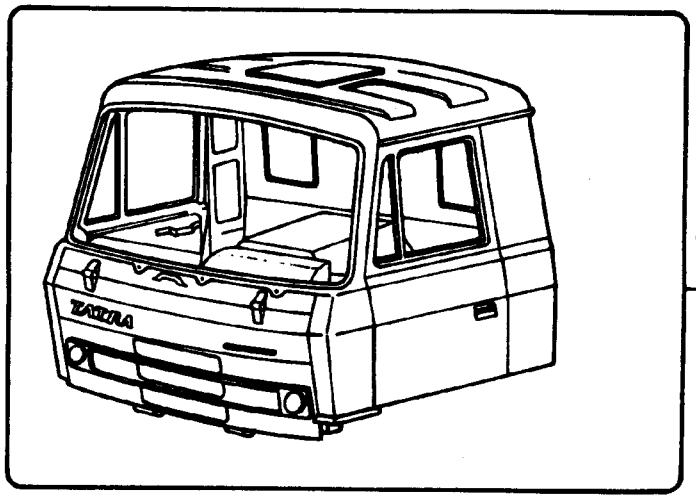

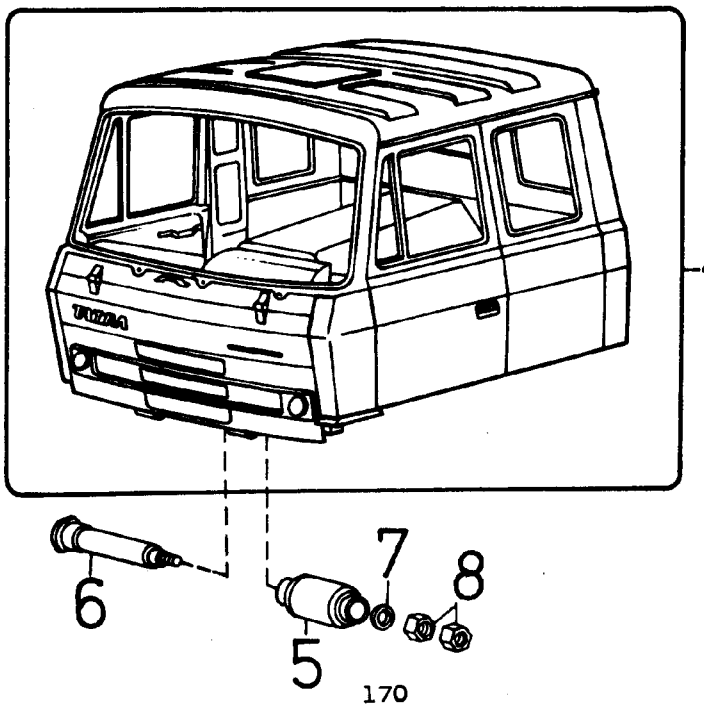

815-2-119

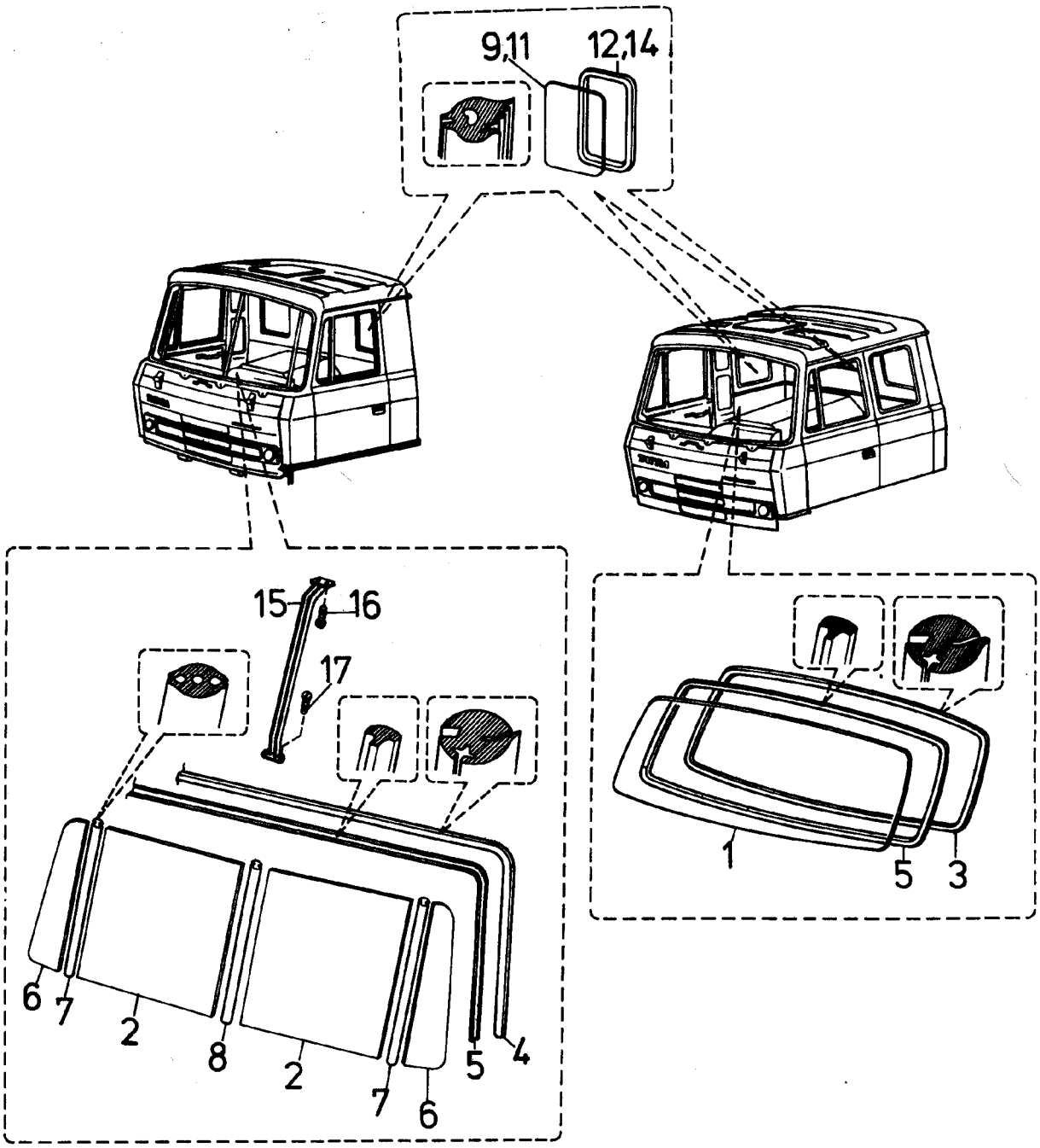
9,11
12,14
15
16
17
6
7
2
8
2
7
6
5
4
1
5
3

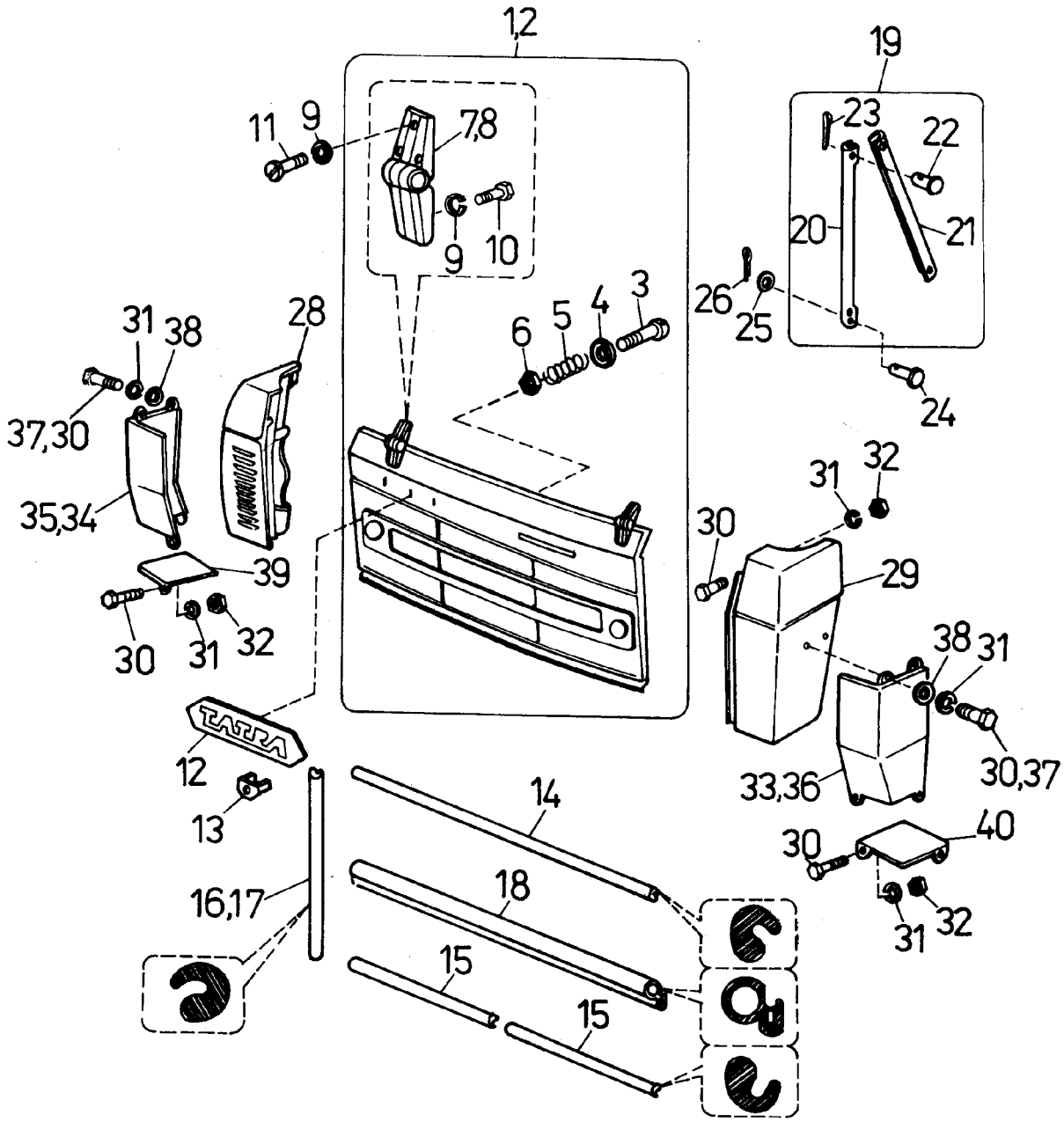
1,2
19
11
9
7,8
9
10
23
22
20
21
26
25
24
3
4
5
6
31
38
28
37,30
35,34
39
30
31
32
31
32
30
29
38
31
30,37
33,36
12
13
14
40
30
31
32
16,17
18
15
15

815-2-121

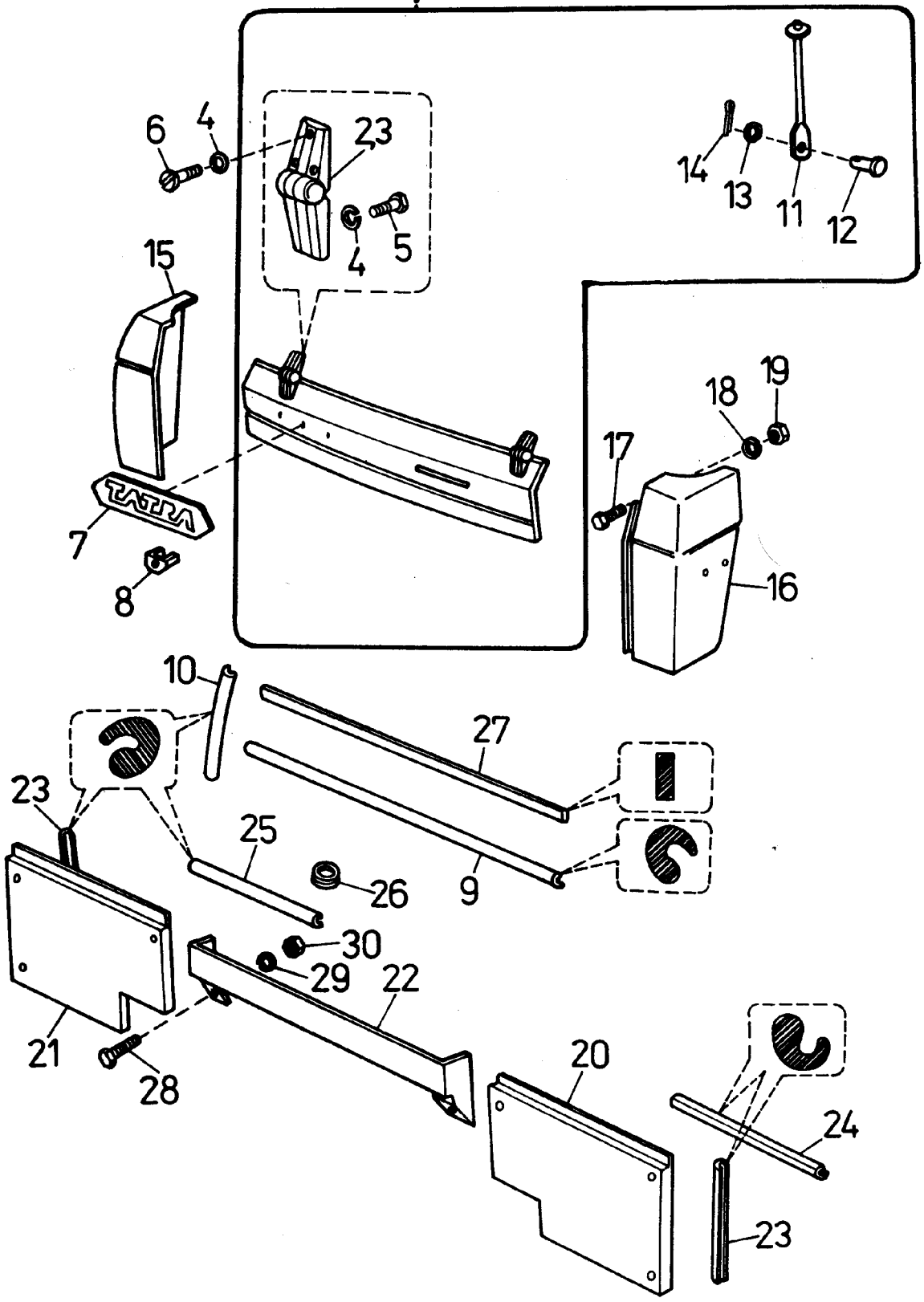
6
4
23
4
5
14
13
11
12
15
18
19
17
16
7
8
10
27
23
25
26
9
30
29
22
21
28
20
24
23

815-2-122

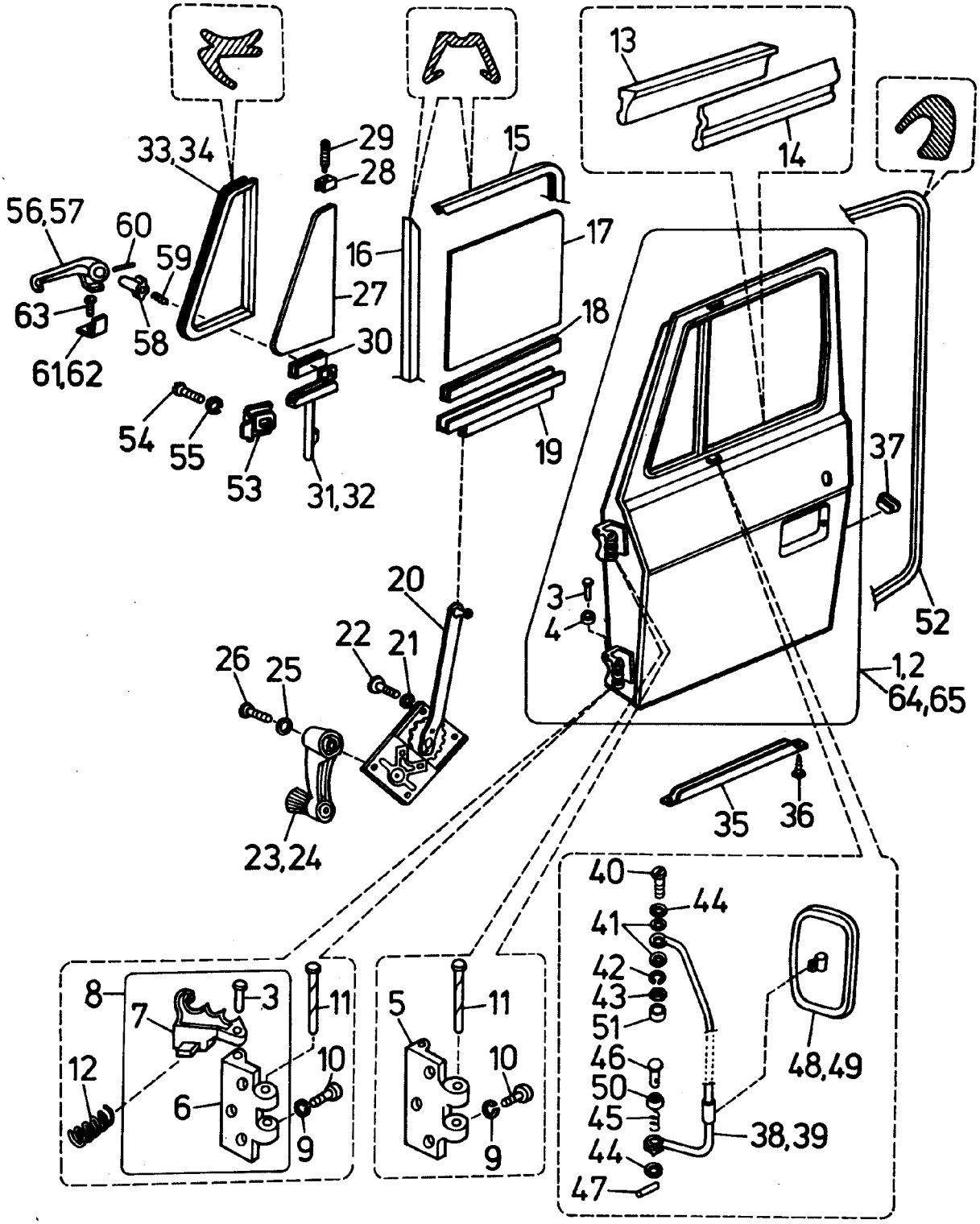
13
14
33,34
29
28
15
56,57
60
59
16
17
63
27
18
58
30
61,62
54
55
53
31,32
19
37
20
3
4
52
22
21
26
25
1,2
64,65
23,24
35
36
40
44
41
42
43
51
46
48,49
50
45
38,39
44
47
8
7
3
11
5
11
12
10
10
6
9
9

815-2-123

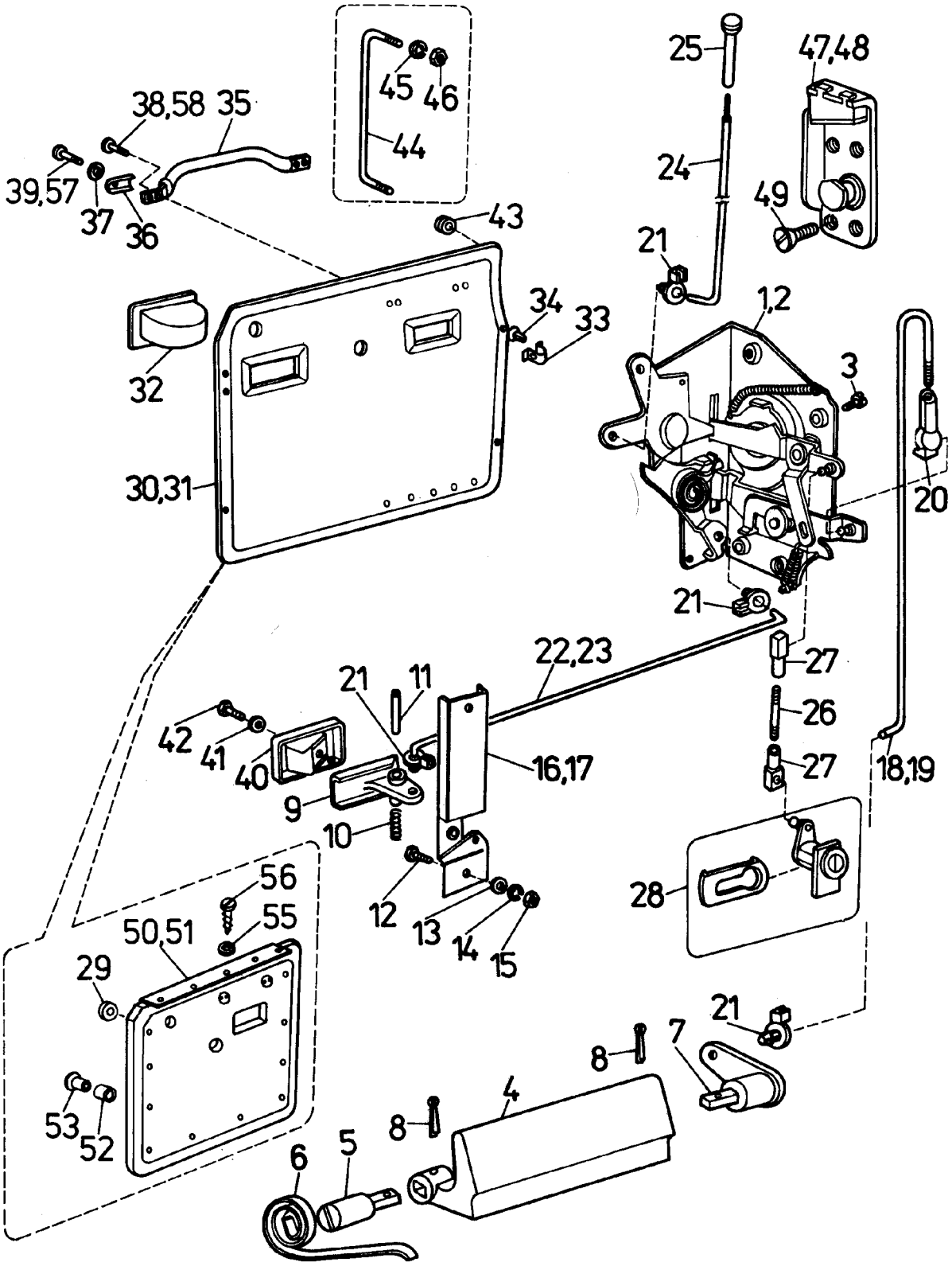
45
46
44
38,58
35
39,57
37
36
43
25
47,48
24
49
21
1,2
34
33
32
3
30,31
20
21
22,23
27
21
11
26
42
41
40
16,17
18,19
9
10
27
12
13
14
15
28
56
55
50,51
29
21
7
8
53
52
8
4
6
5

815-2-124

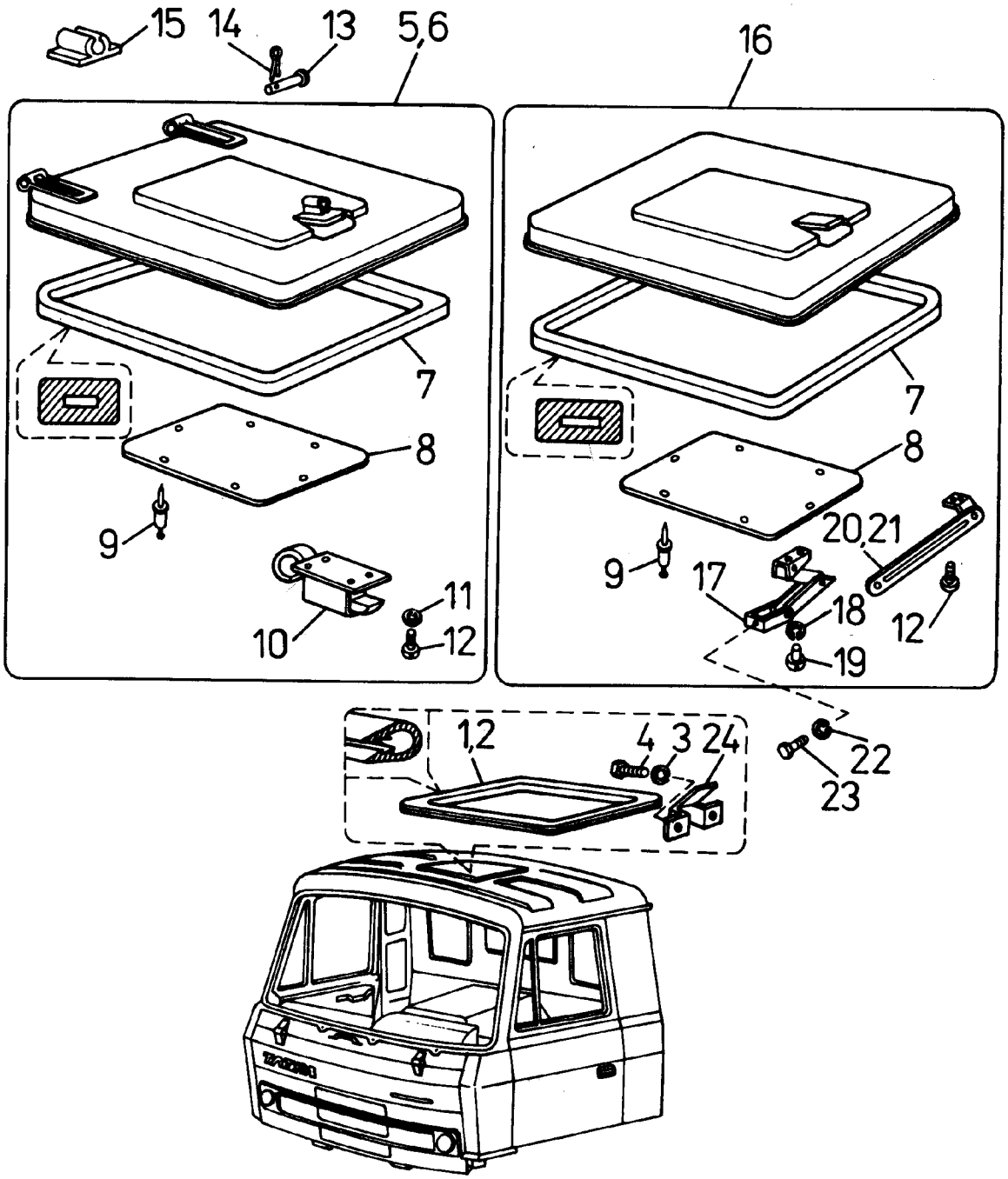

815-2-125

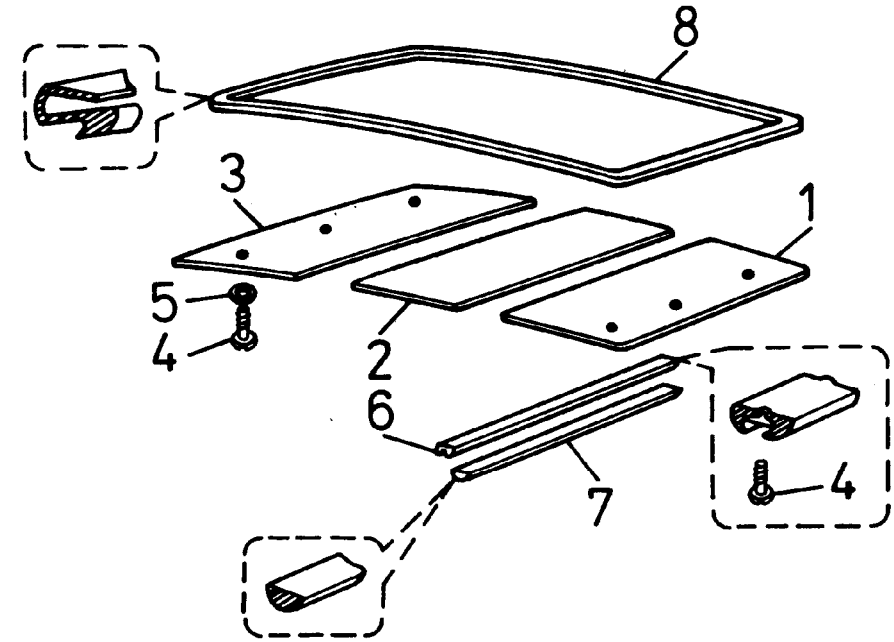

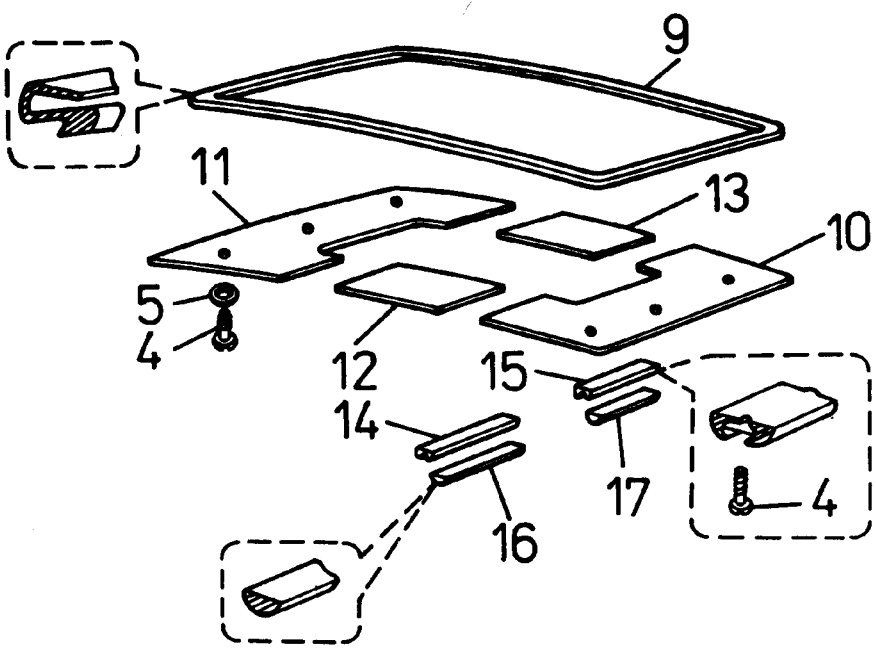

815-2-126

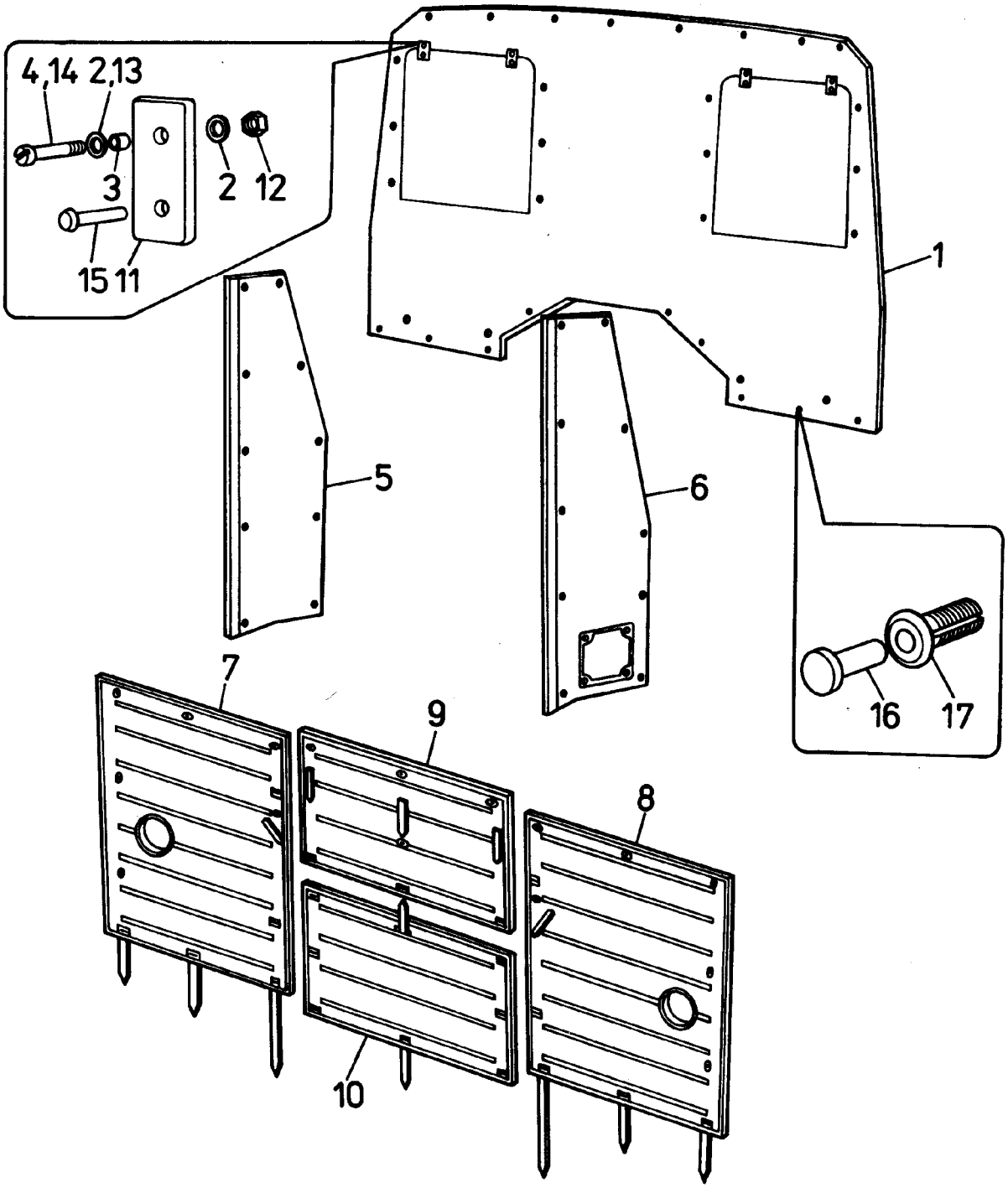

815-2-127

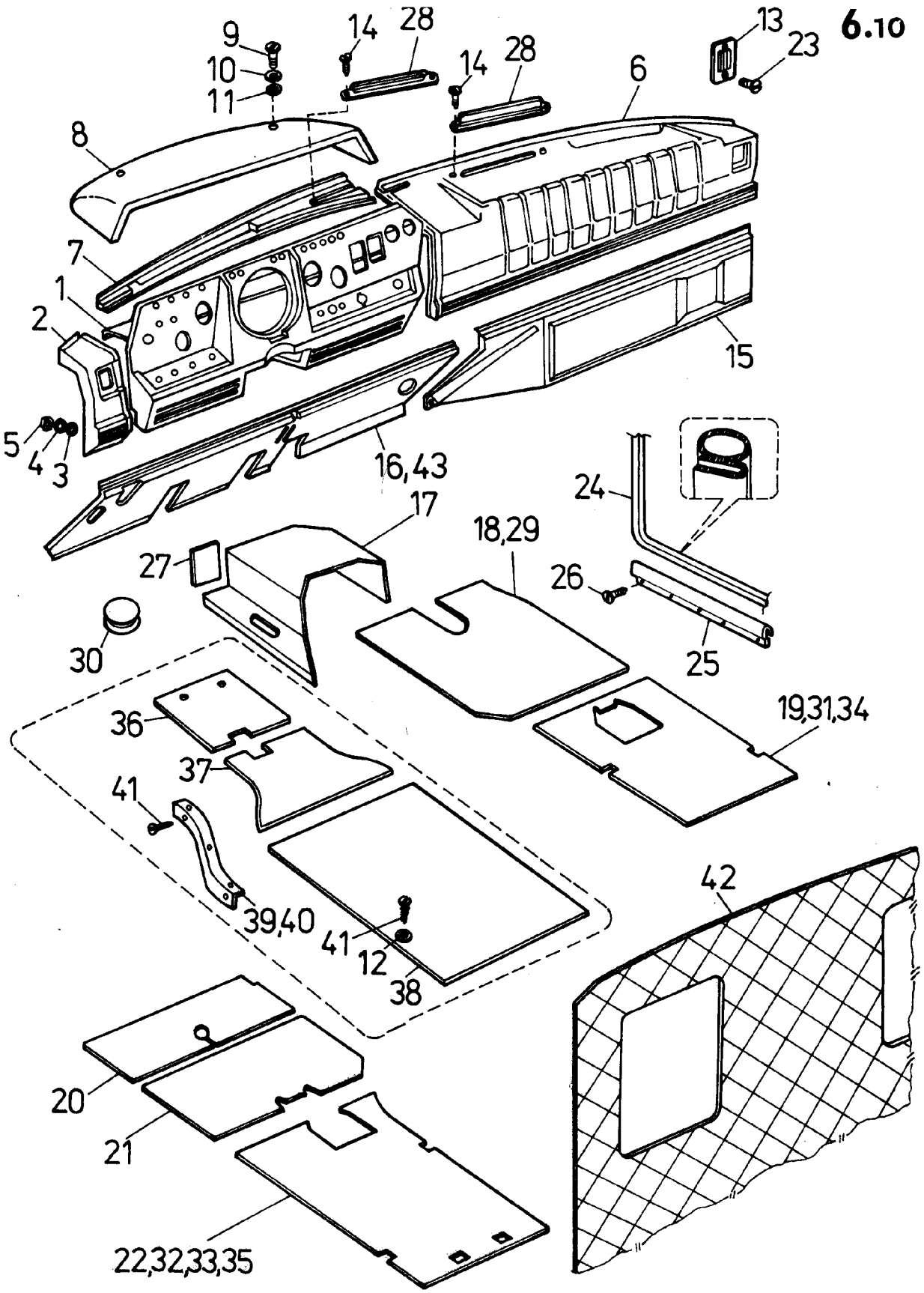
6.10
9
10
11
14
28
14
28
13
23
6
8
7
1
2
15
5
4
3
16,43
17
18,29
24
27
26
25
30
19,31,34
36
37
41
39,40
41
12
38
42
20
21
22,32,33,35
815-2-128

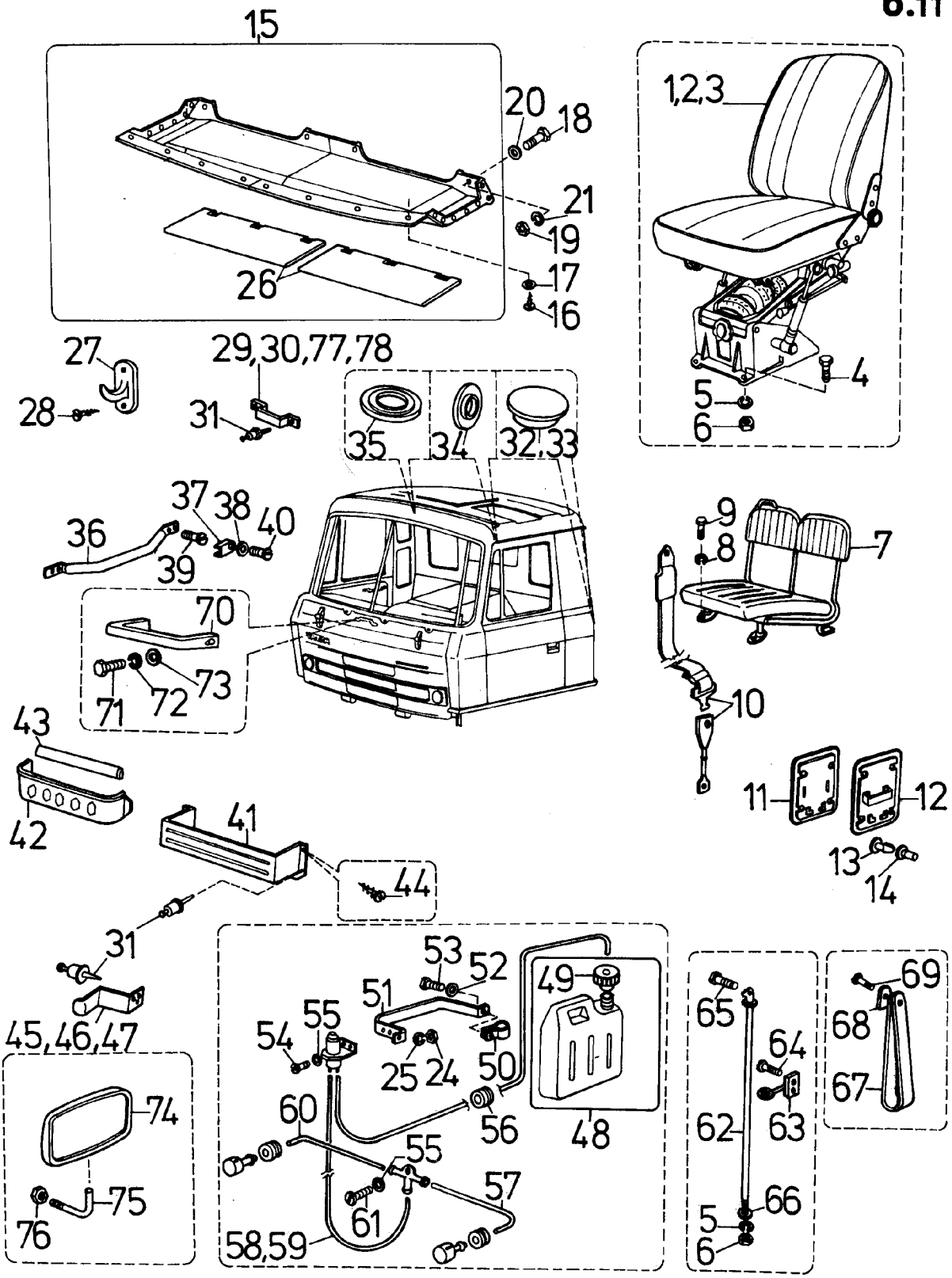
1,5
20
18
21
19
17
16
26
1,2,3
4
5
6
27
28
29,30,77,78
31
35
34
32,33
37
38
40
36
39
70
71
72
73
9
8
7
10
43
42
41
44
11
12
13
14
31
45,46,47
53
52
51
49
55
54
25
24
50
60
56
48
55
57
58,59
61
74
75
76
65
64
62
63
5
6
66
69
68
67

815-2-129

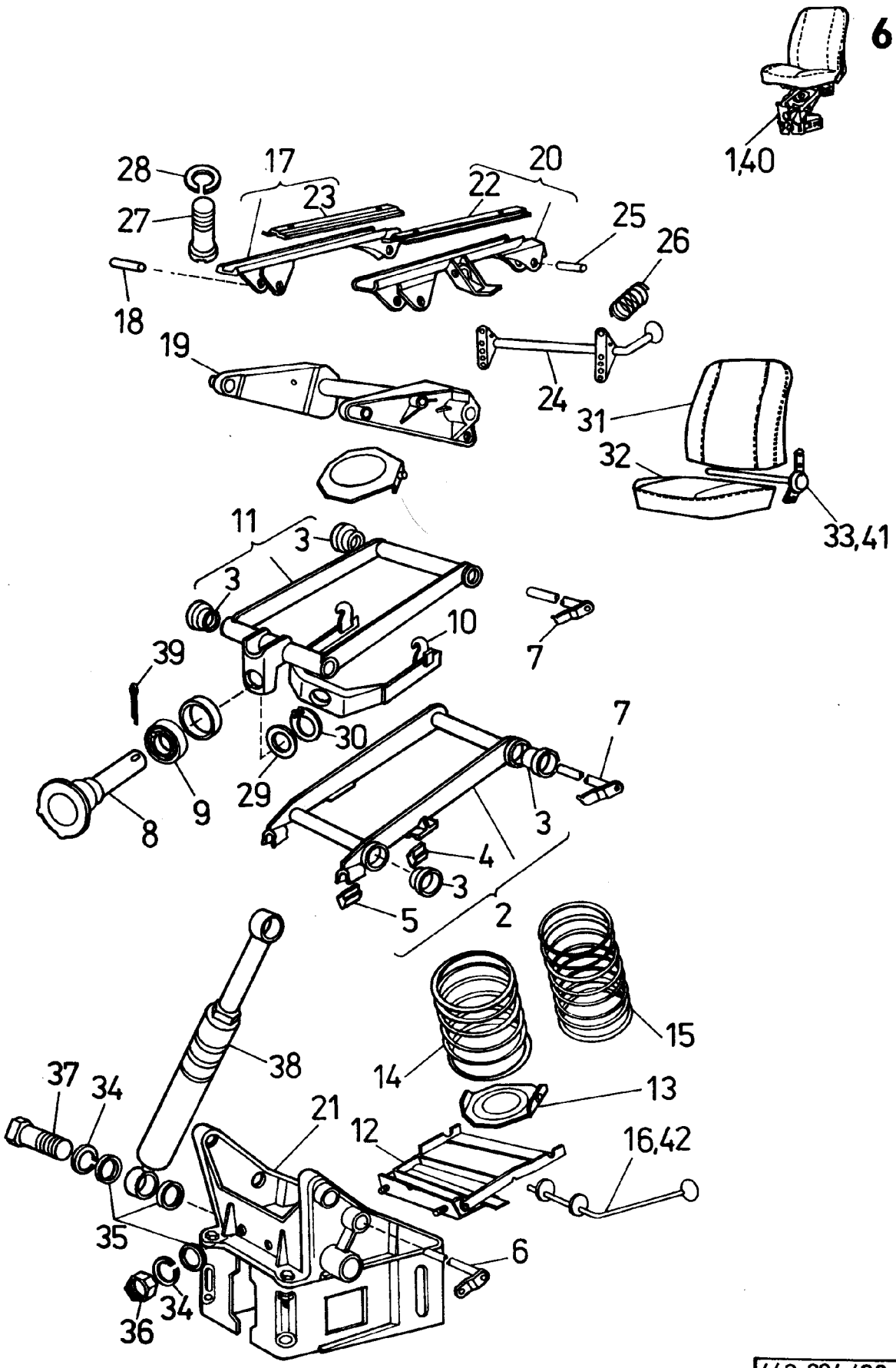

442 994 420 271

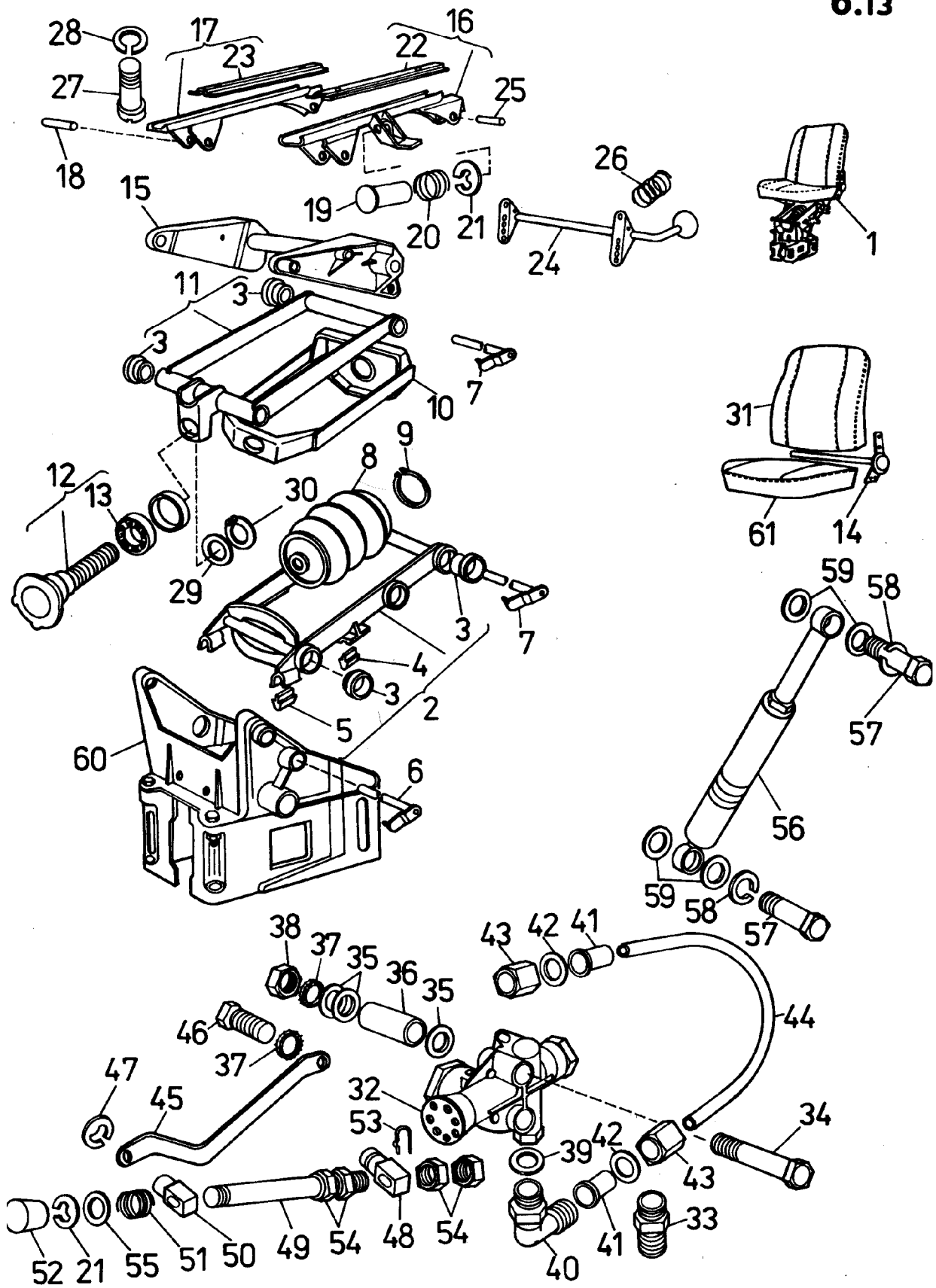

442 994 420 091

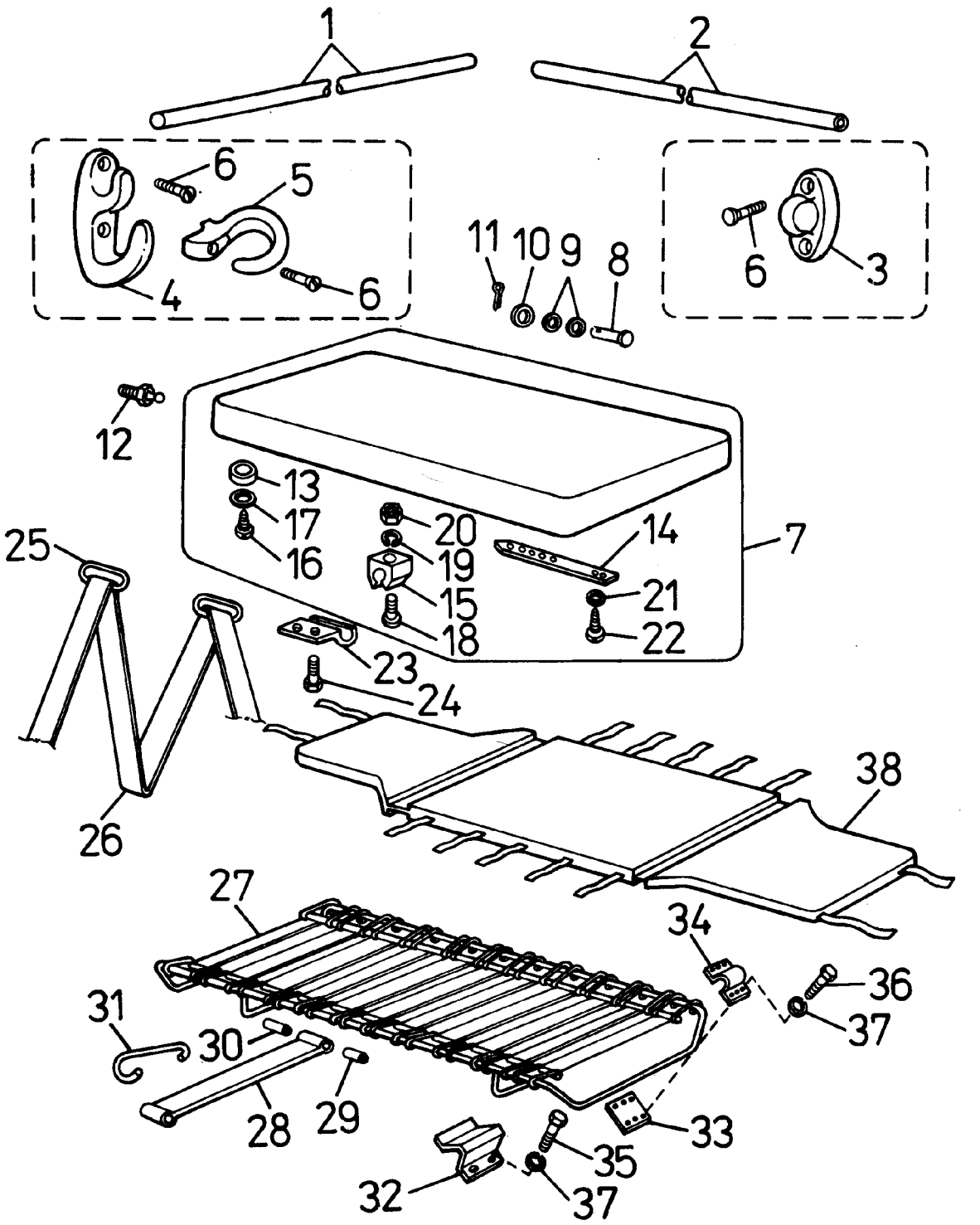
1
2
6
5
4
6
11
10
9
8
6
3
12
13
17
16
20
19
15
18
14
21
22
7
25
23
24
26
38
27
34
36
37
31
30
28
29
33
35
32
37

815-2-130

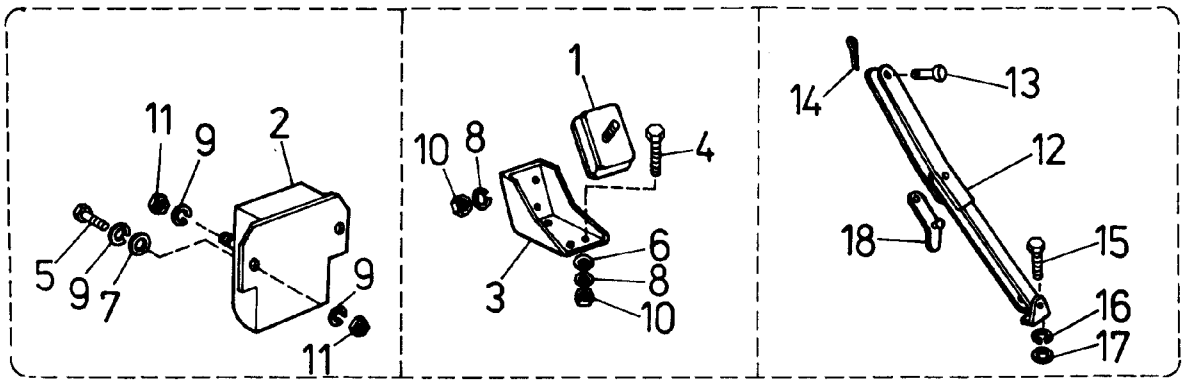
11
9
2
5
9
7
9
11
1
10
8
4
6
8
10
3
14
13
12
18
15
16
17

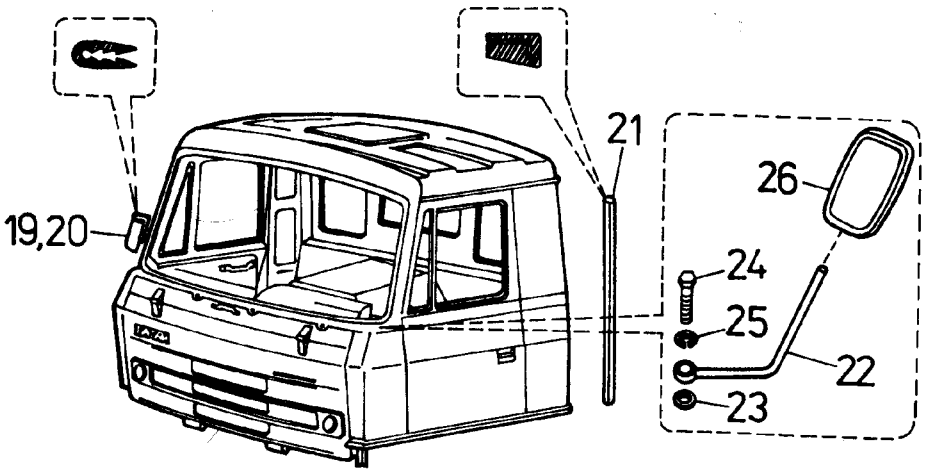
19,20
21
26
24
25
22
23

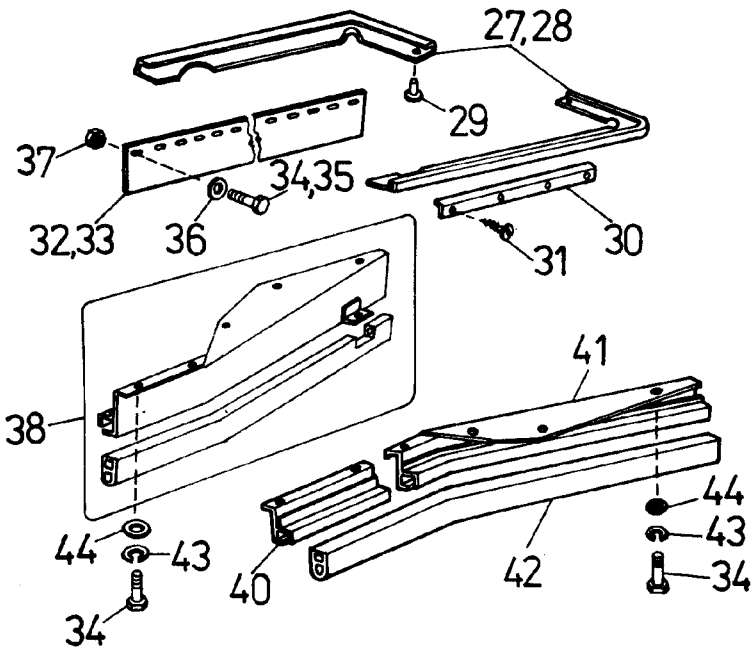
27,28
29
37
34,35
32,33
36
31
30
38
41
44
43
34
40
42
44
43
34

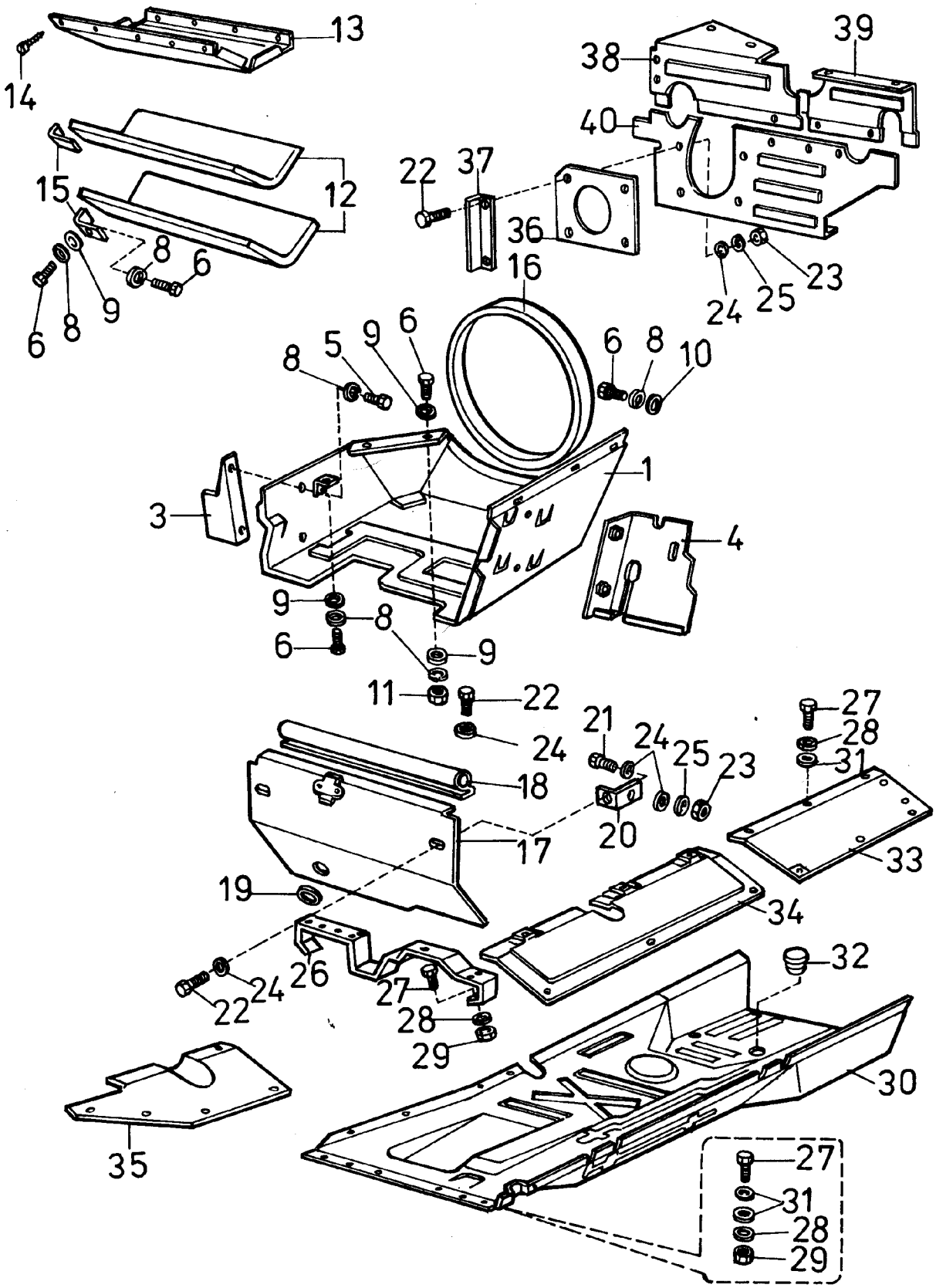
13
14
15
12
8
6
9
6
8
38
39
40
22
37
36
16
23
24
25
8
5
9
6
6
8
10
1
3
4
9
8
6
9
11
22
24
21
24
25
23
27
28
31
18
20
17
33
19
34
32
26
24
22
27
28
29
30
35
27
31
28
29

815-2-132

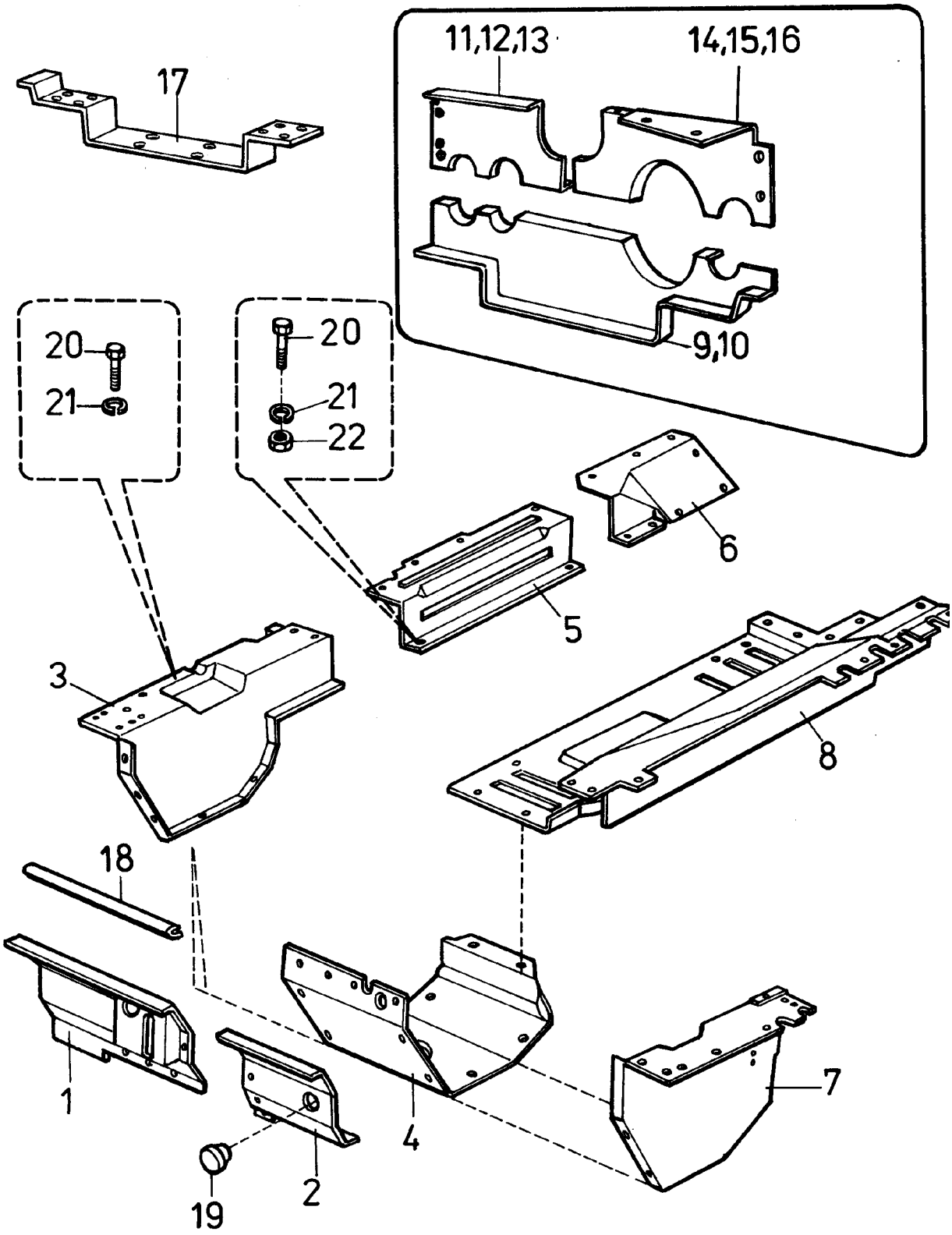
11,12,13
14,15,16
17
9,10
20
21
20
21
22
6
5
3
8
18
1
4
7
19
2

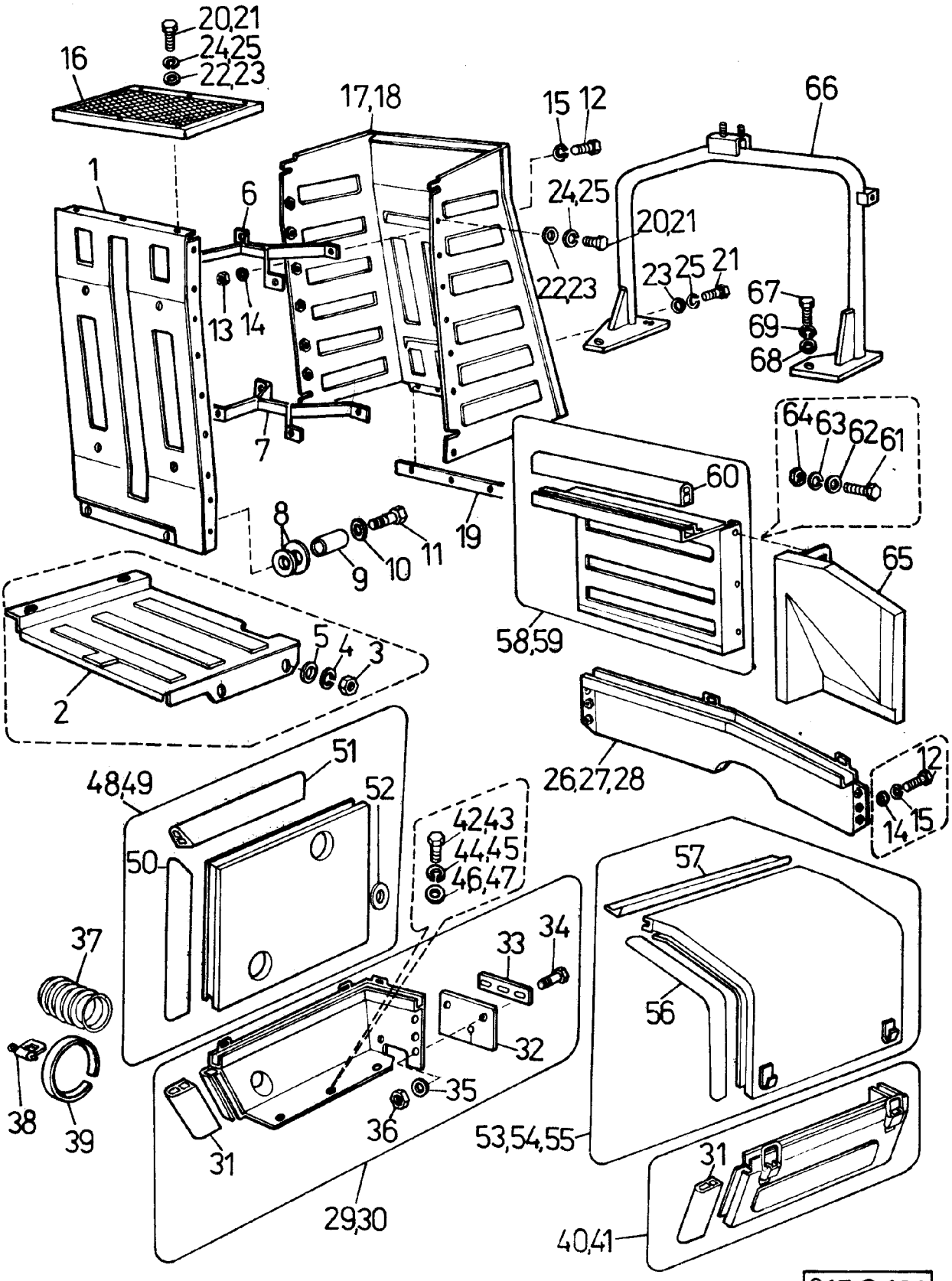
20,21
24,25
22,23
16
17,18
15
12
66
1
6
24,25
20,21
22,23
23
25
21
67
69
68
13
14
7
64
63
62
61
60
8
9
10
11
19
65
58,59
5
4
3
2
26,27,28
12
14
15
51
48,49
52
50
42,43
44,45
46,47
57
37
33
34
56
32
38
39
35
36
31
53,54,55
29,30
40,41

815-2-134

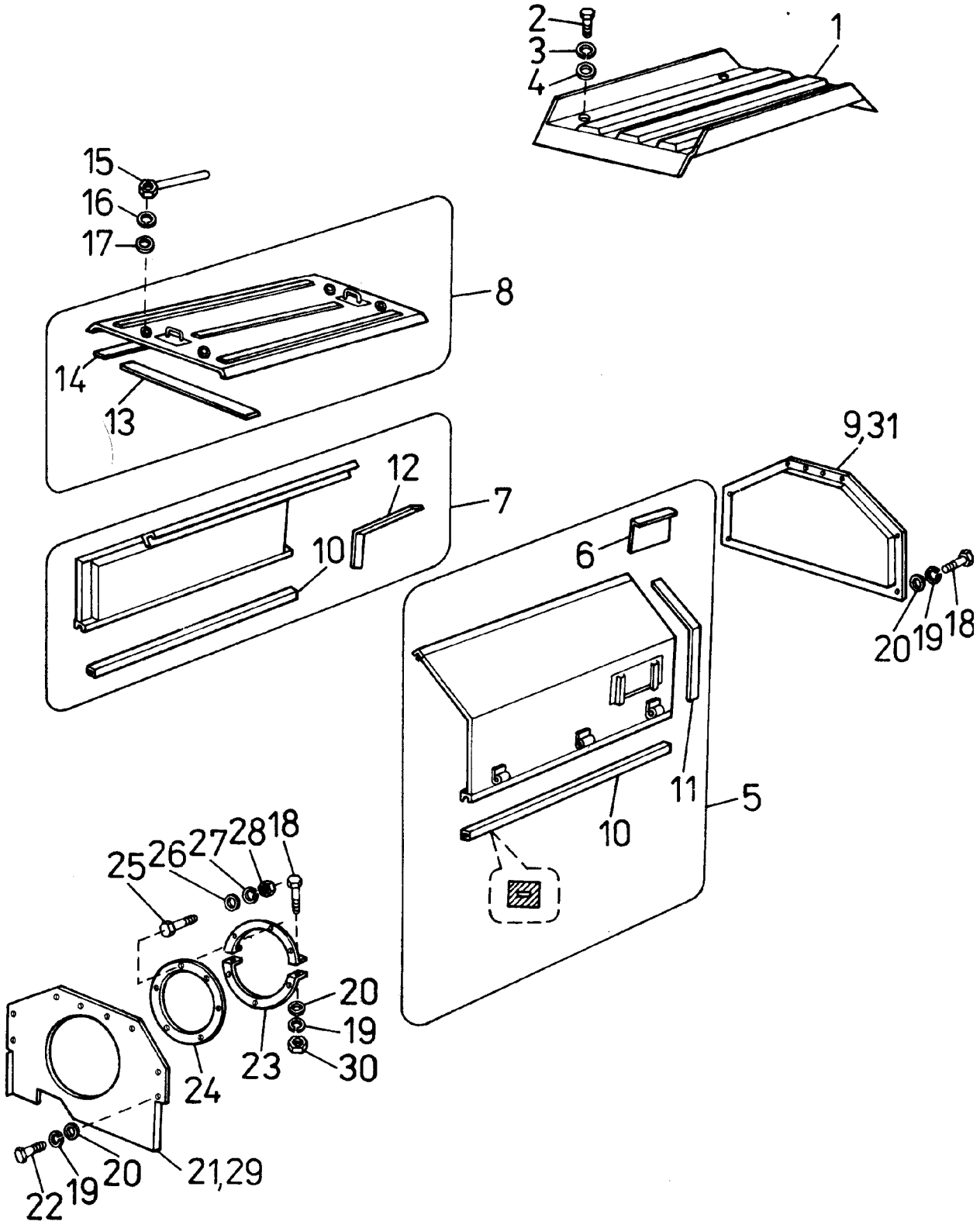
2
3
4
1
15
16
17
8
14
13
9,31
12
7
10
6
20
19
18
11
5
10
25
26
27
28
18
20
19
30
23
24
22
19
20
21,29

815-2-135

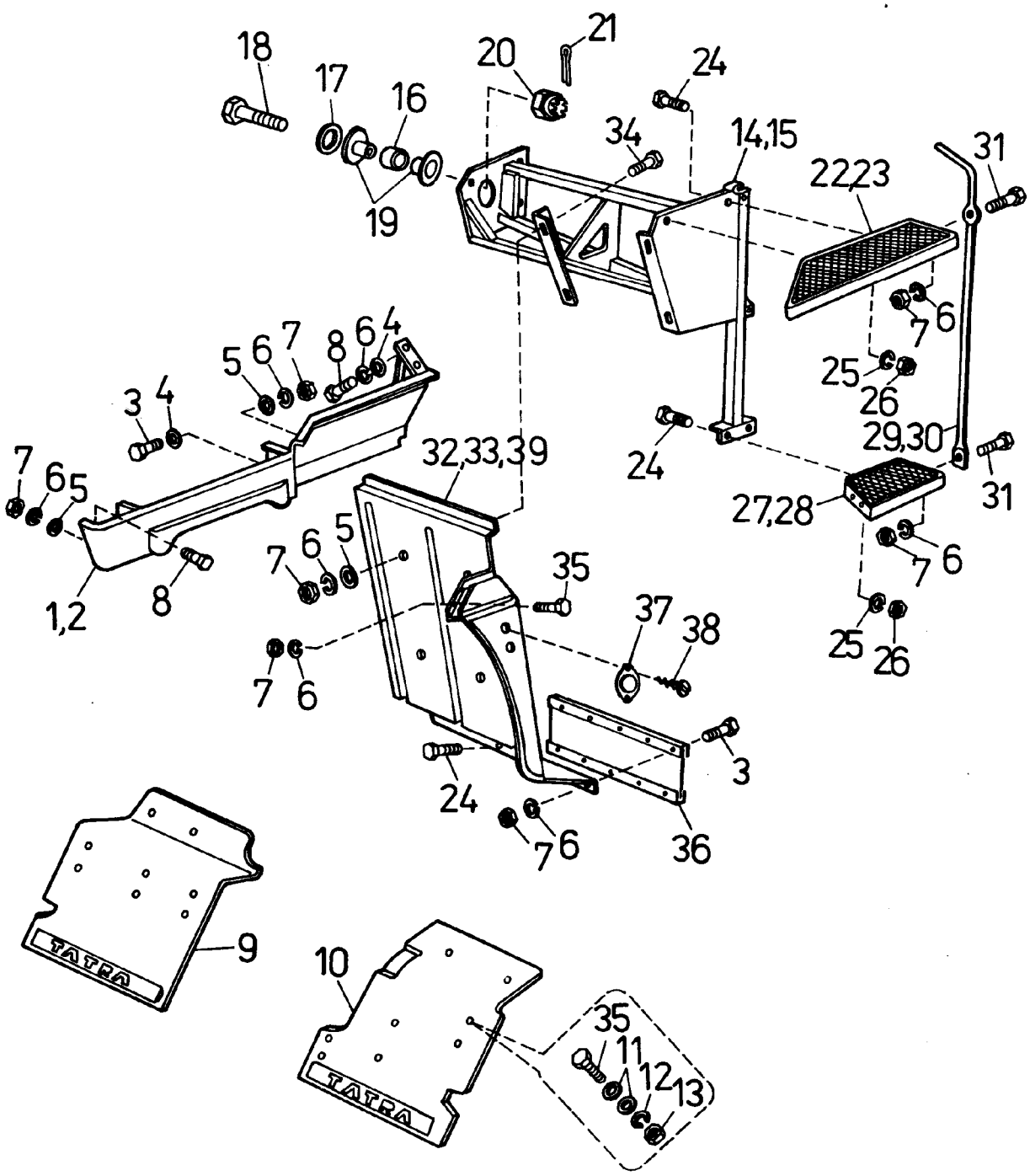
18
17
16
19
20
21
24
34
14,15
22,23
31
7
6
25
26
29,30
31
27,28
24
5
6
7
8
6
4
3
4
7
6
5
1,2
8
32,33,39
7
6
5
35
37
38
7
6
25
26
3
24
7
6
36
9
10
35
11
12
13

815-2-136

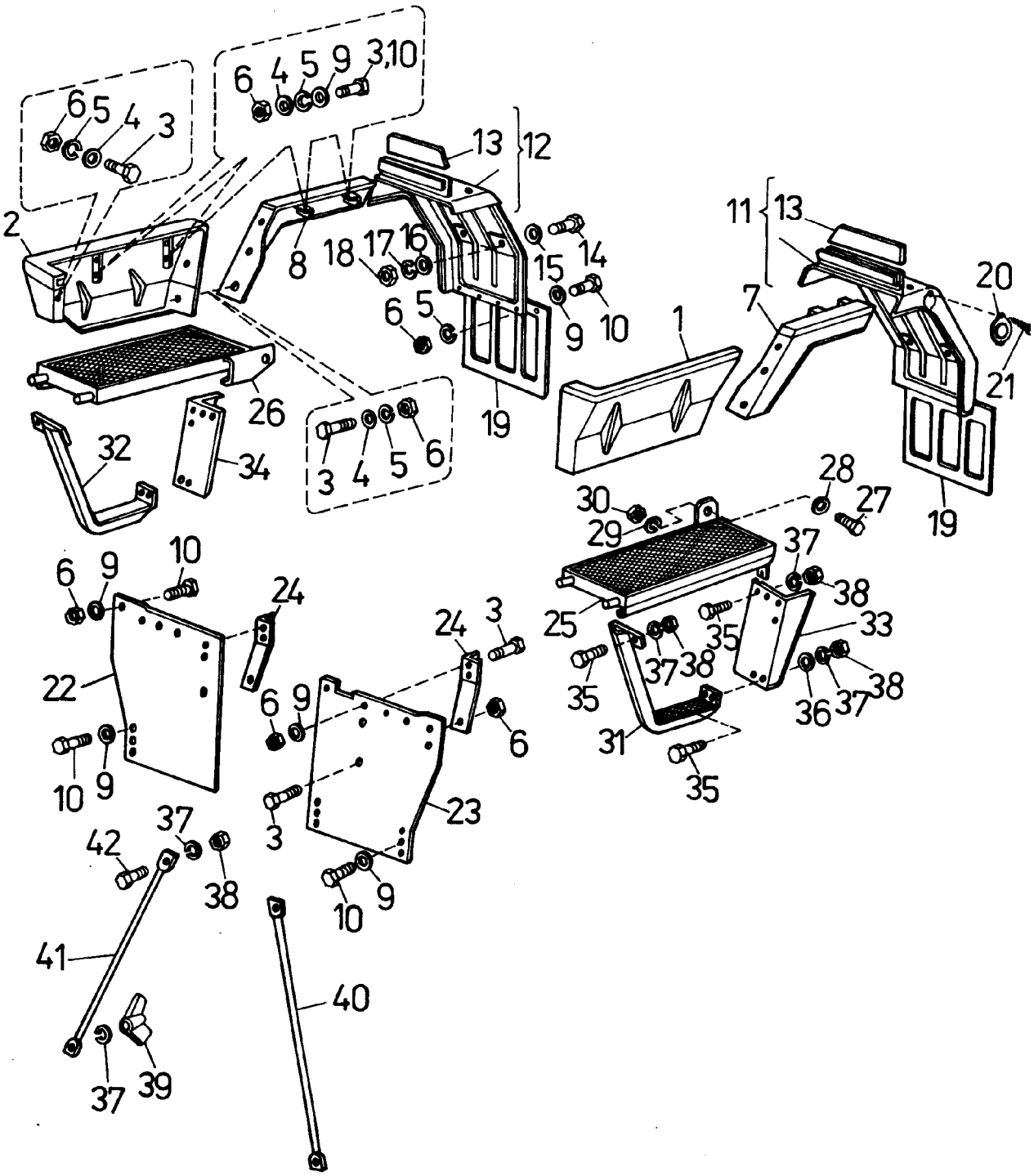
6 5 4 3
6 4 5 9 3,10
13
12
2
8
18 17 16
15
14
11 13
20
7
6 5
9 10
1
21
26
19
32
34
3 4 5 6
28
30
27
29
19
37
6 9 10
24
38
25
24 3
33
35
22
37 38
6 9
35
36 37 38
6
31
10 9
35
23
3
37
42
38
10 9
41
40
37 39

815-2-137

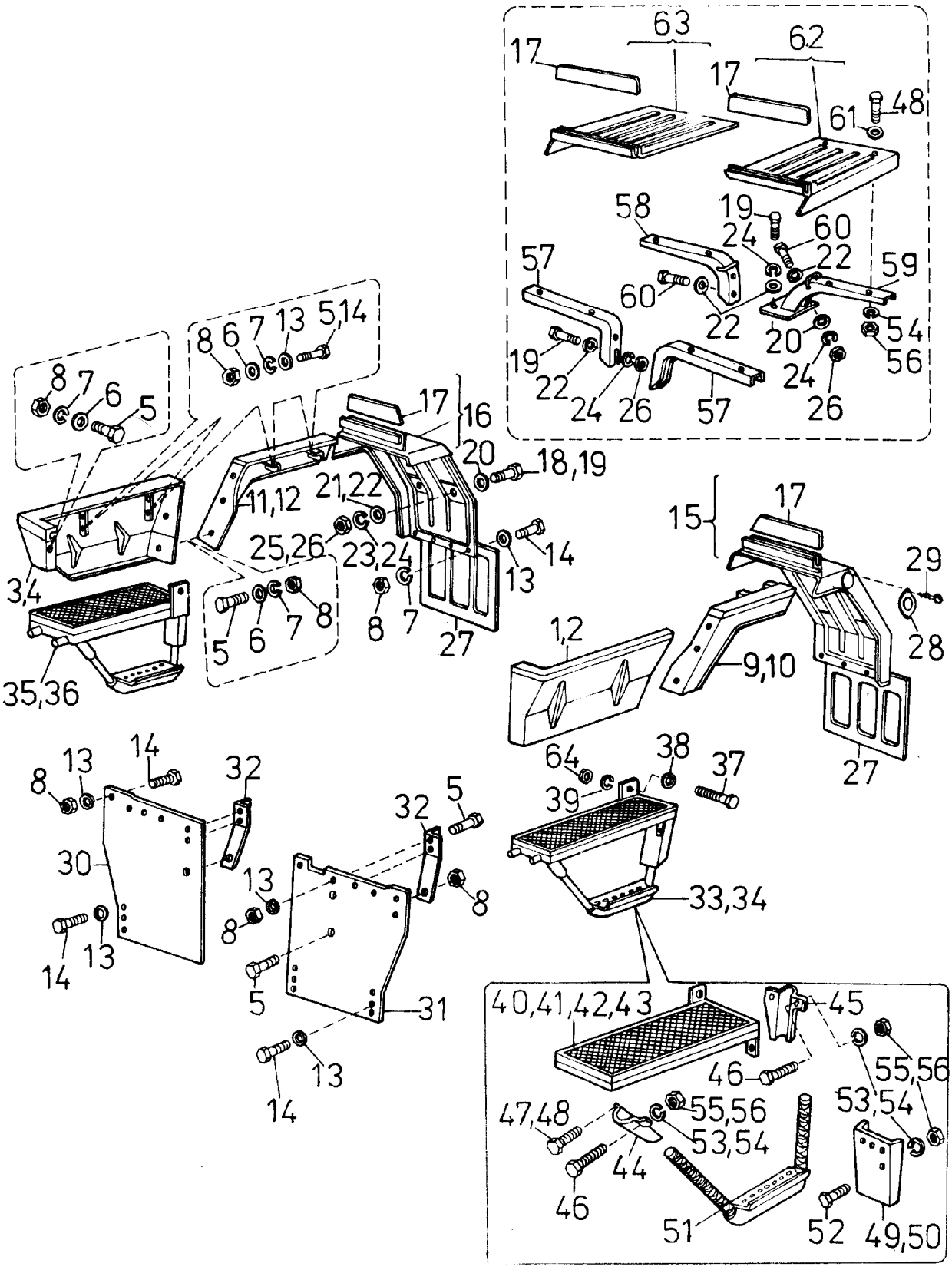
63
62
17
17
48
61
58
19
60
24
22
57
59
60
22
20
54
56
19
22
24
26
57
24
26
8 6 7 13 5,14
8 7 6 5
17
16
20
18,19
11,12
21,22
25,26
23,24
14
13
3,4
5 6 7 8
8 7
27
35,36
15
17
29
28
1,2
9,10
27
64
38
37
39
33,34
13
14
32
8
30
14
13
32
5
13
8
8
5
31
13
14
40,41,42,43
45
46
55,56
53,54
47,48
55,56
53,54
44
46
51
52
49,50

815-2-138

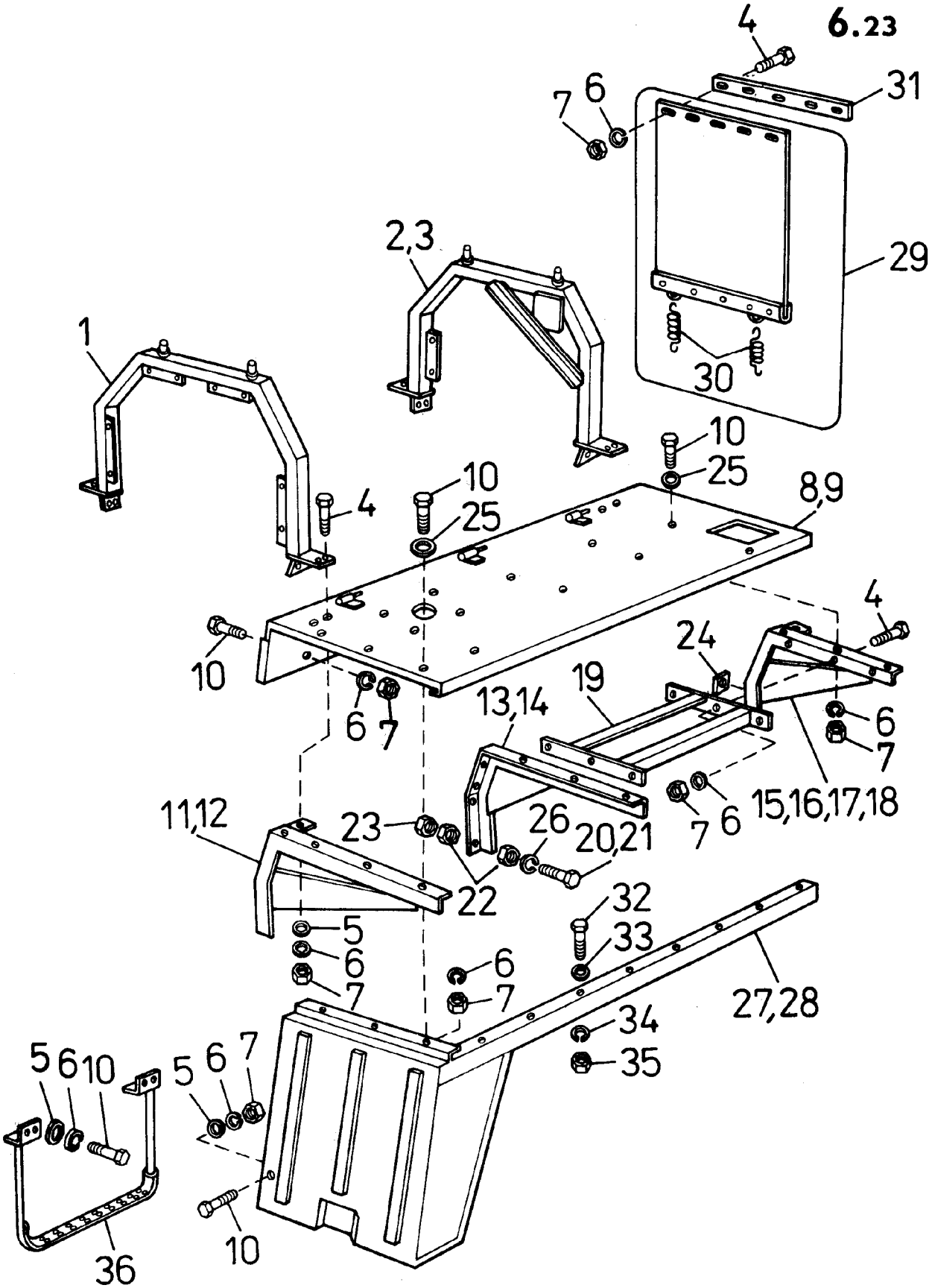
4
31
7
6
29
2,3
1
30
10
25
8,9
4
10
25
10
4
24
19
13,14
6
7
6
7
15,16,17,18
11,12
23
26
20,21
22
32
33
5
6
7
6
7
27,28
34
35
5
6
10
5
6
7
36
10

815-2-139

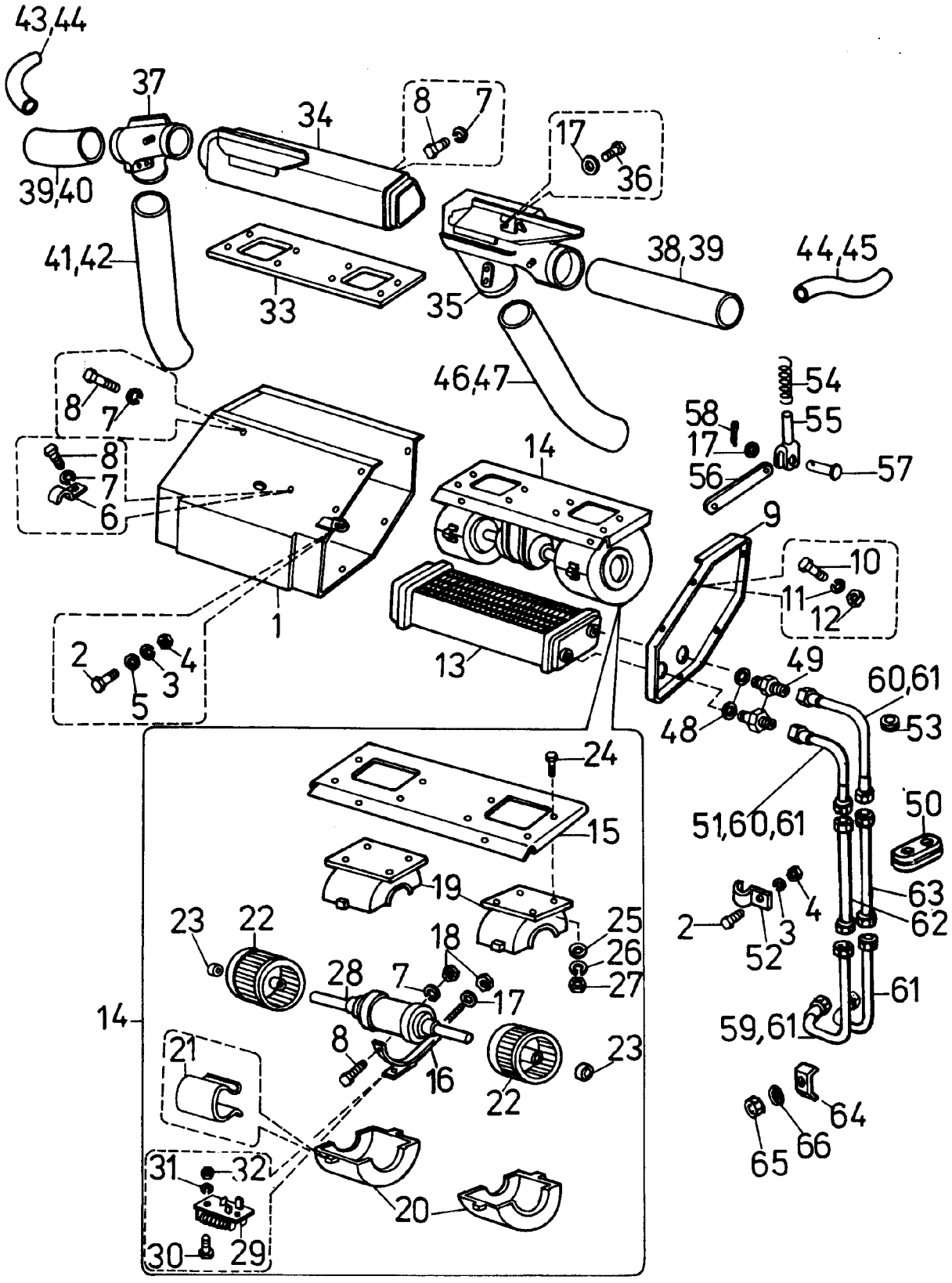
43,44
37
34
8
7
17
36
39,40
41,42
33
35
38,39
44,45
46,47
54
58
55
17
56
57
8
7
8
7
6
14
9
10
11
12
1
2
4
3
5
13
49
60,61
48
53
24
15
51,60,61
50
19
63
62
2
3
4
52
23
22
25
26
27
18
28
7
17
61
14
8
16
59,61
21
23
22
64
65
66
31
32
20
30
29

815-2-140

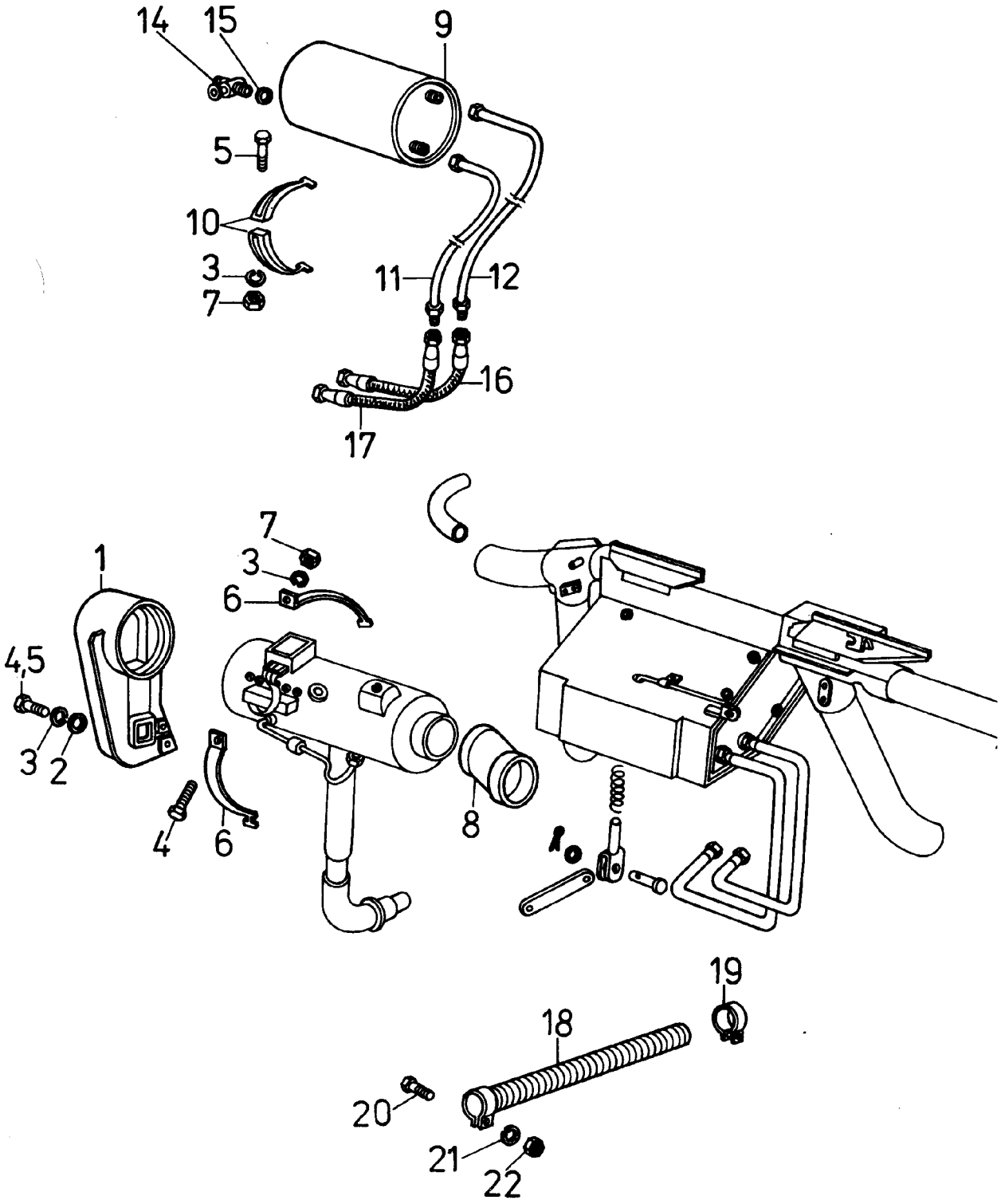

815-2-141

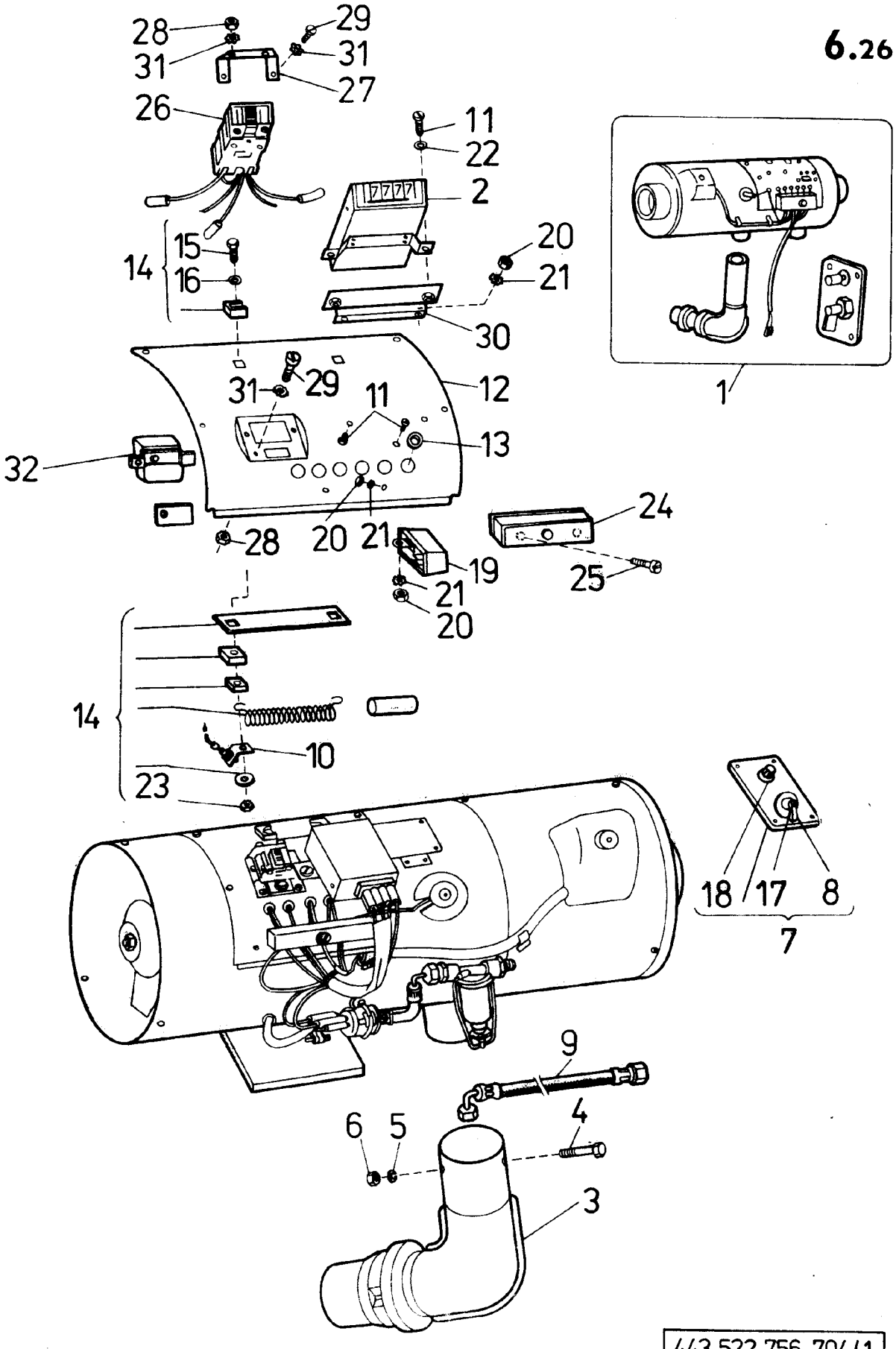

443 522 756 704/1

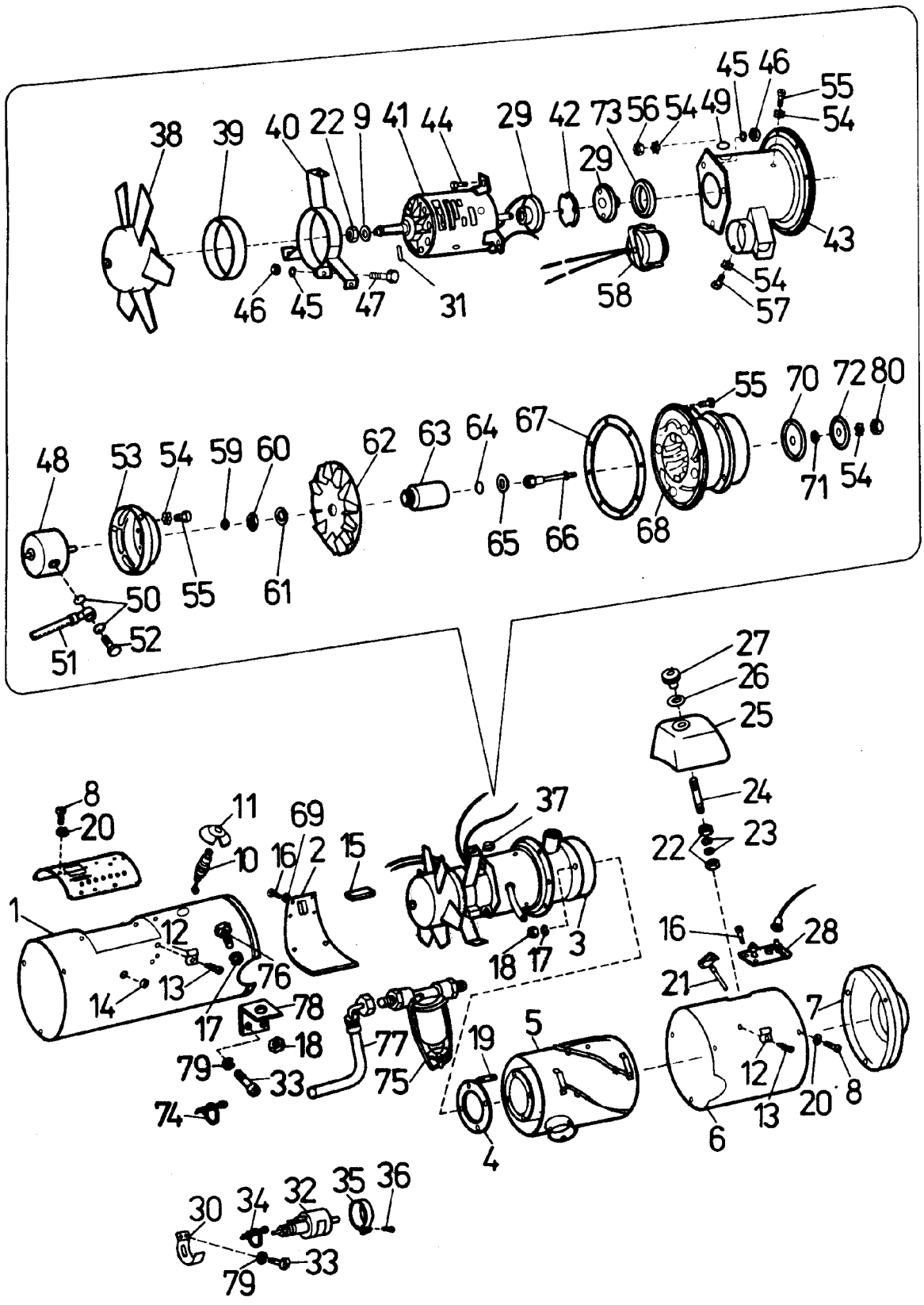
38 39 40 22 9 41 44 29 42 73 56 54 49 45 46 55 54
29 43
46 45 47 31 58 54 57
48 53 54 59 60 62 63 64 67 55 70 72 80
65 66 68 71 54
50 55 61
51 52
8 20 11 10 69 16 2 15 37 27 26 25 24 22 23
1 12 14 13 76 17 78 18 79 33 74 77 75 18 17 3 19 5 4 16 28 21 7 12 13 20 8 6
30 34 32 35 36
79 33

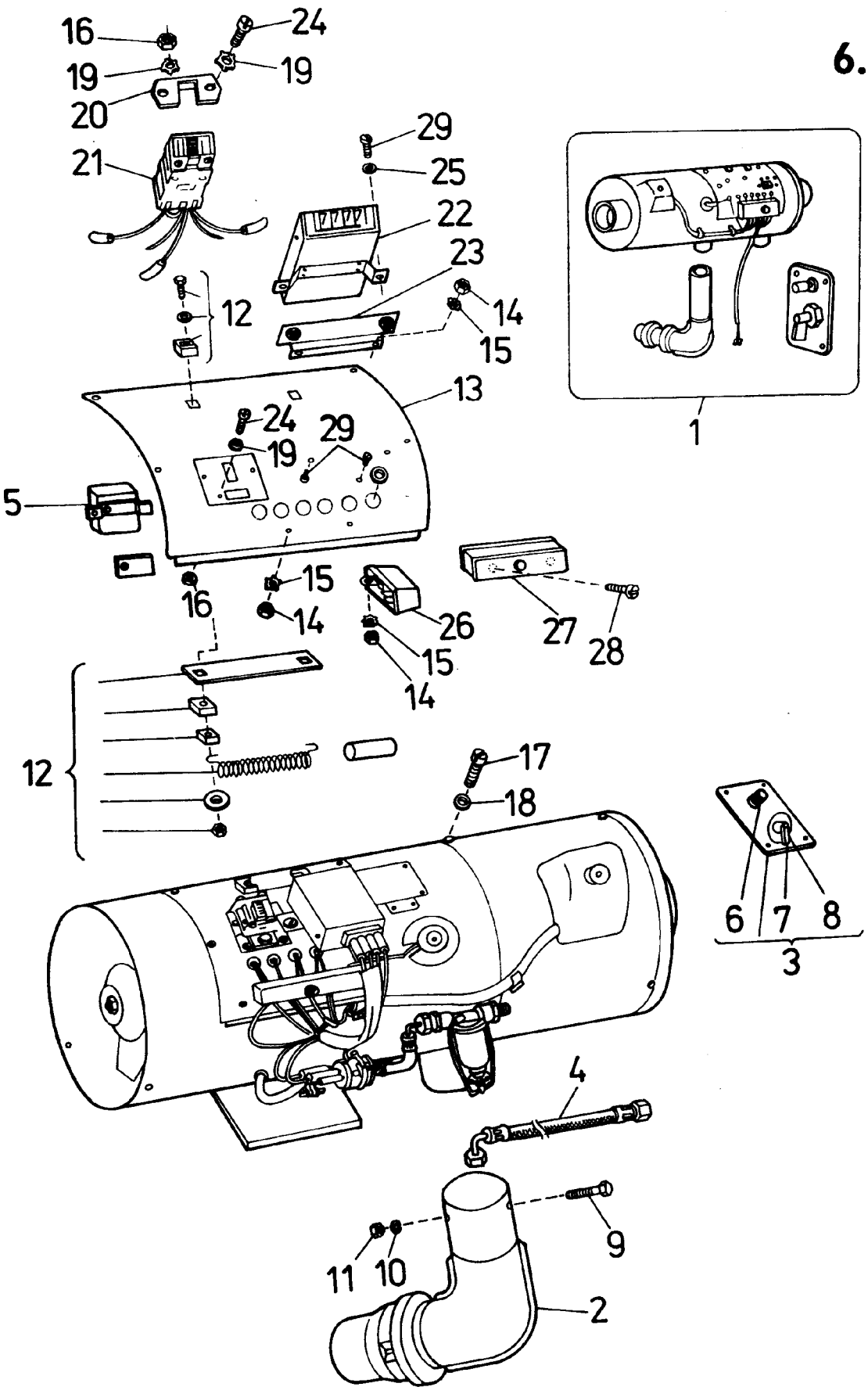

443 522 756 713/1

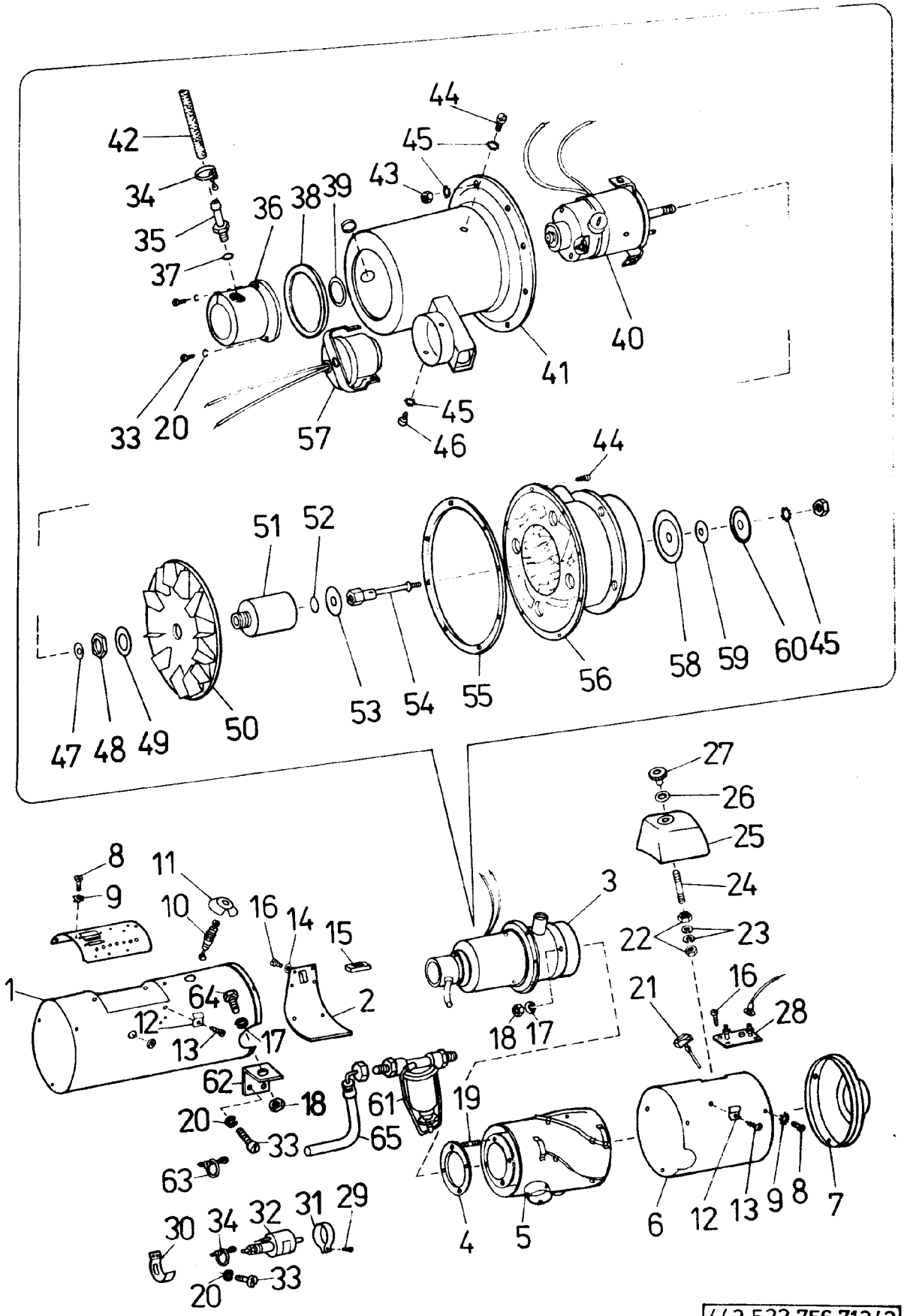
42
34
35
37
36
38
39
44
45
43
40
41
33
20
57
45
46
44
51
52
53
54
55
56
58
59
60
45
47
48
49
50
27
26
25
24
22
23
16
28
21
8
9
11
10
16
14
15
3
1
64
12
13
17
2
18
17
62
18
20
33
61
65
19
63
30
34
32
31
29
20
33
4
5
6
12
13
9
8
7

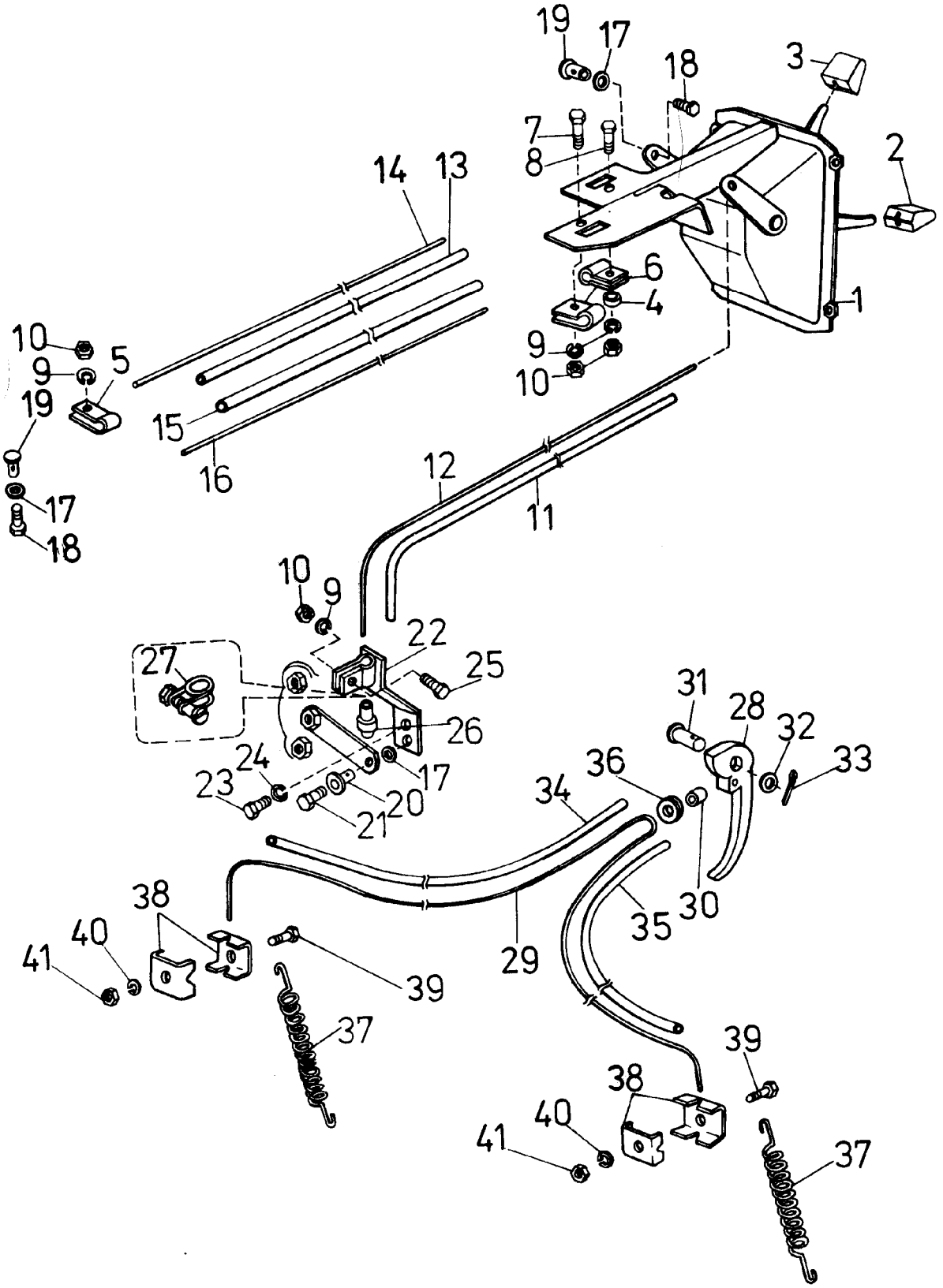
19
17
18
3
7
8
2
14
13
6
4
1
10
9
5
19
9
10
15
16
12
11
17
18
10
9
22
27
25
26
17
24
23
20
21
31
28
32
33
36
34
30
35
38
40
41
39
29
37
39
38
40
41
37

815-2-142

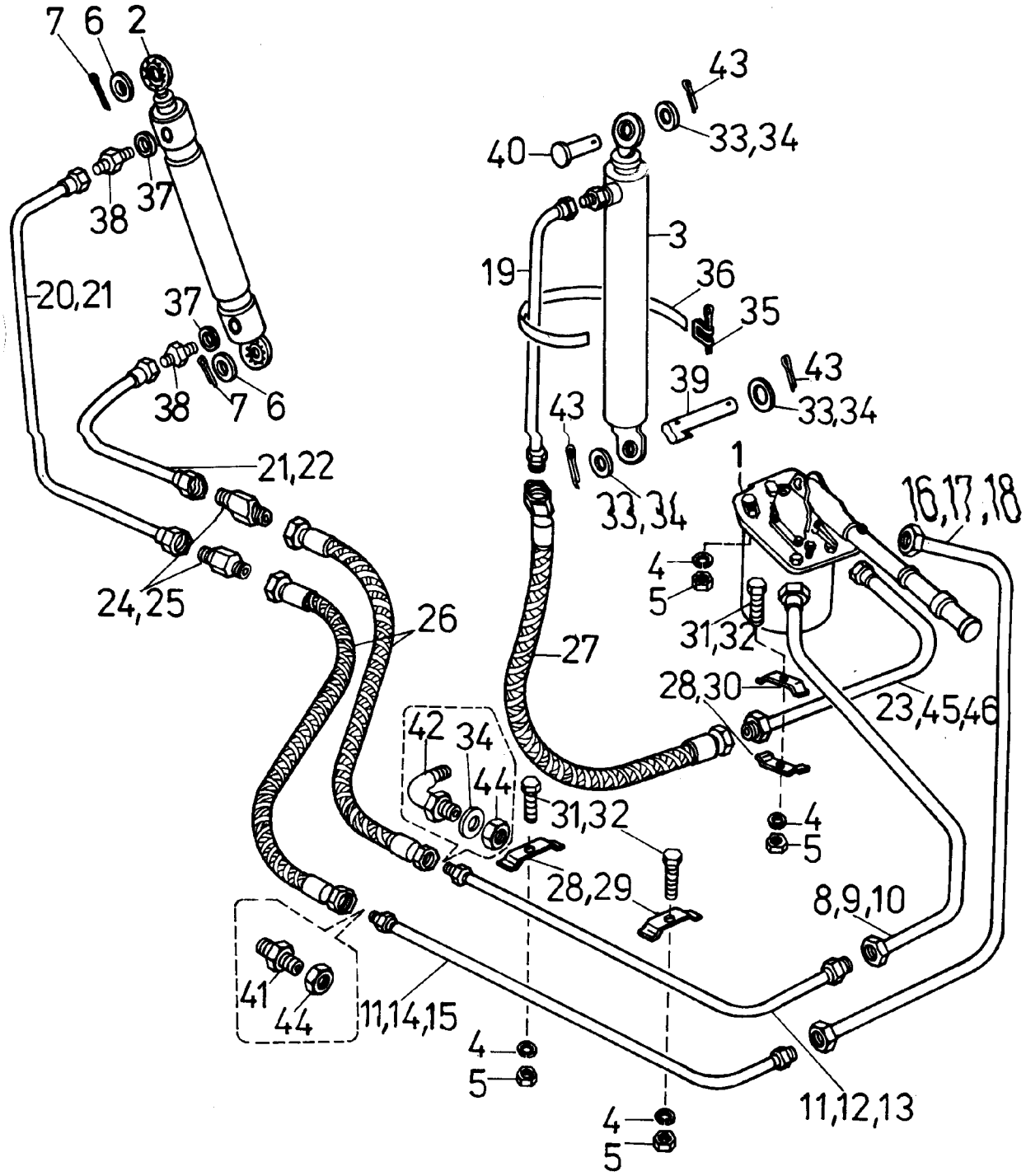
7 6 2
38
37
20,21
37
38
7 6
21,22
24,25
26
43
33,34
40
3
19
36
35
39
43
33,34
43
33,34
1
16,17,18
4
5
31,32
28,30
23,45,46
27
42
34
44
31,32
4
5
28,29
8,9,10
41
44
11,14,15
4
5
4
5
11,12,13

815-2-143

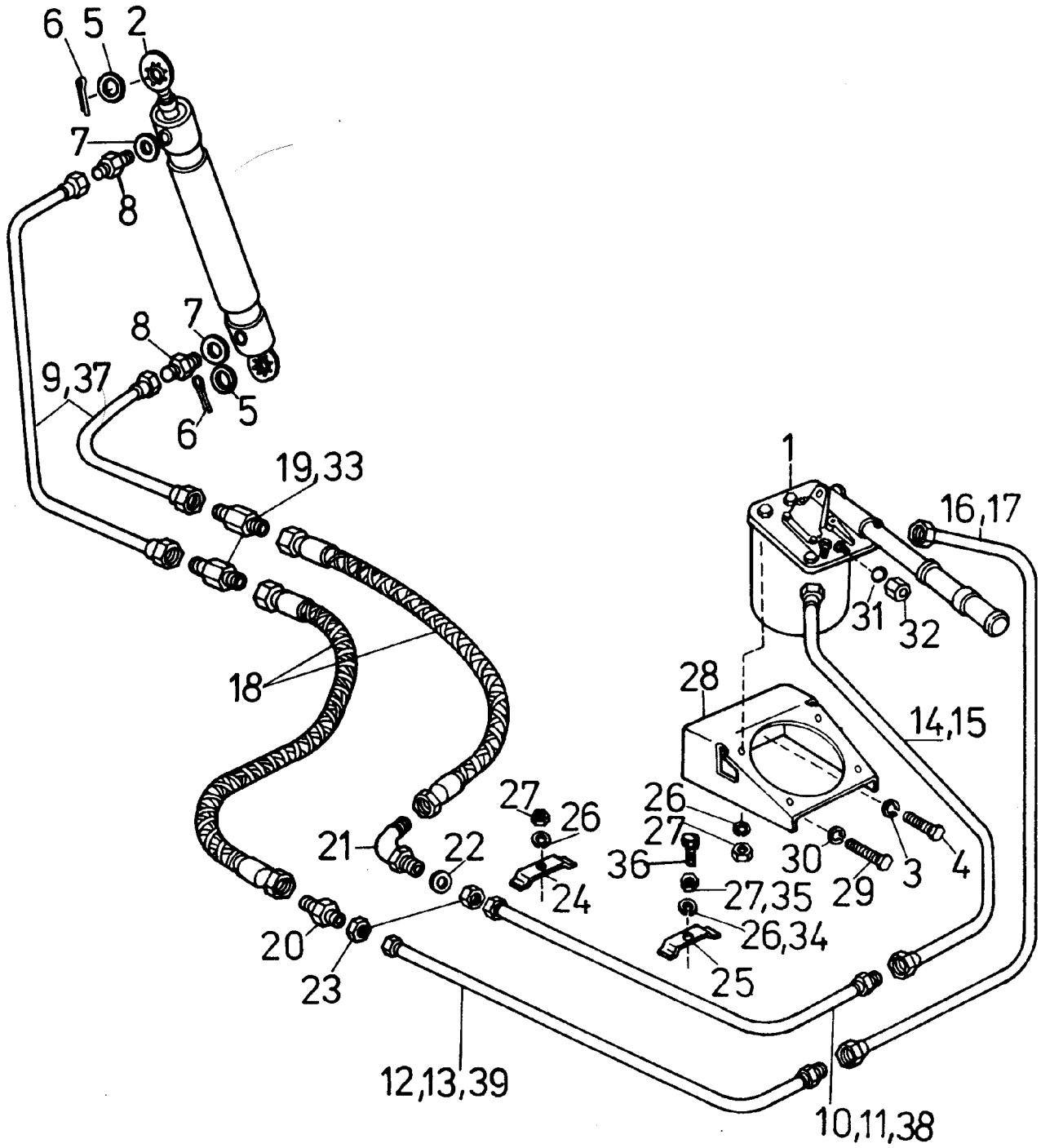
6
5
2
7
8
8
7
9,37
6
5
19,33
1
16,17
31
32
28
14,15
18
27
26
26
27
21
22
36
30
3
4
24
27,35
29
20
26,34
23
25
12,13,39
10,11,38

815-2-144

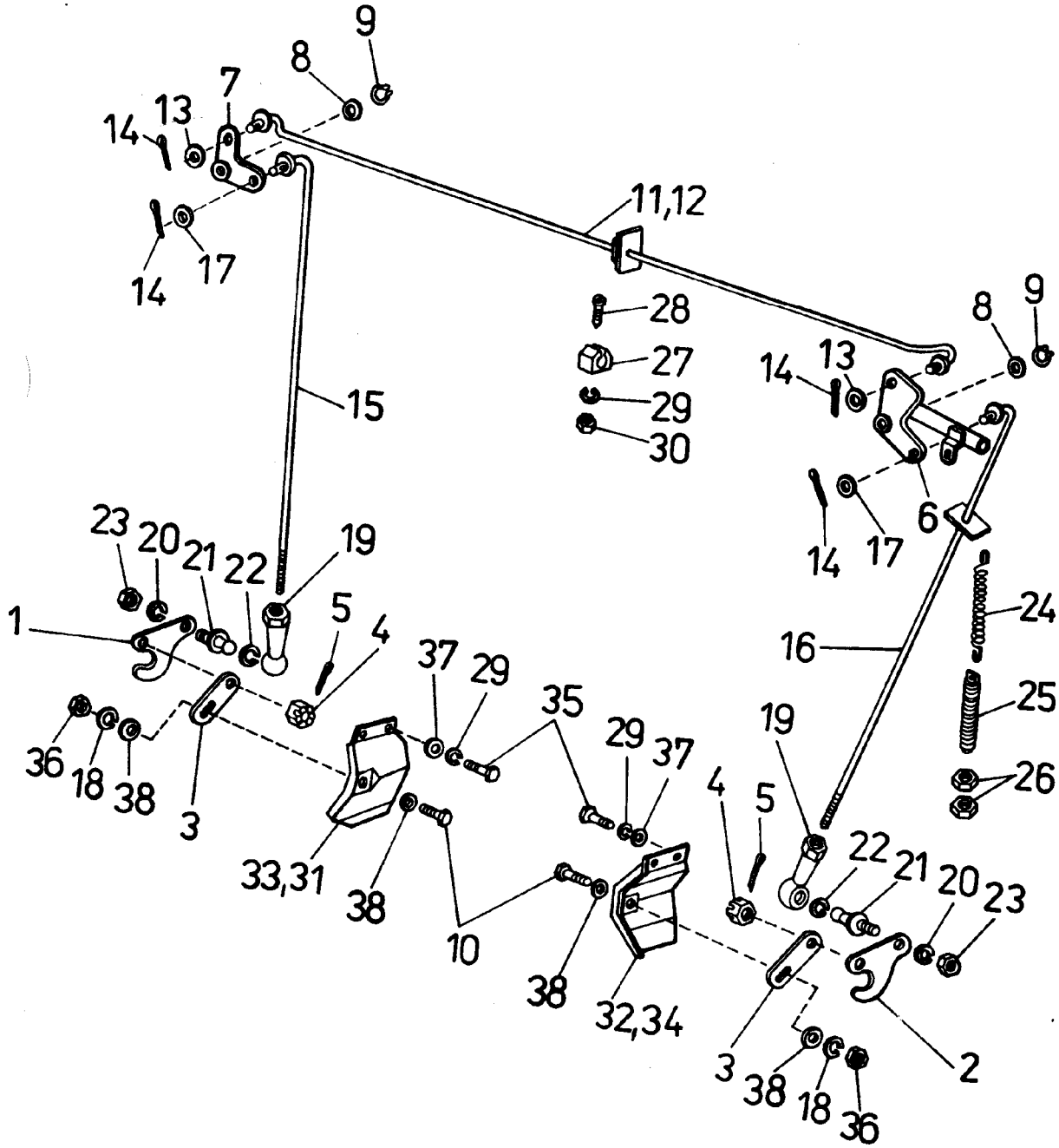
9
8
7
14
13
14
17
11,12
28
27
29
30
15
8
9
14
13
6
14
17
23
20
21
22
19
5
4
1
37
29
35
29
37
19
24
16
25
26
36
18
38
3
33,31
38
10
38
32,34
4
5
22
21
20
23
3
38
18
36
2

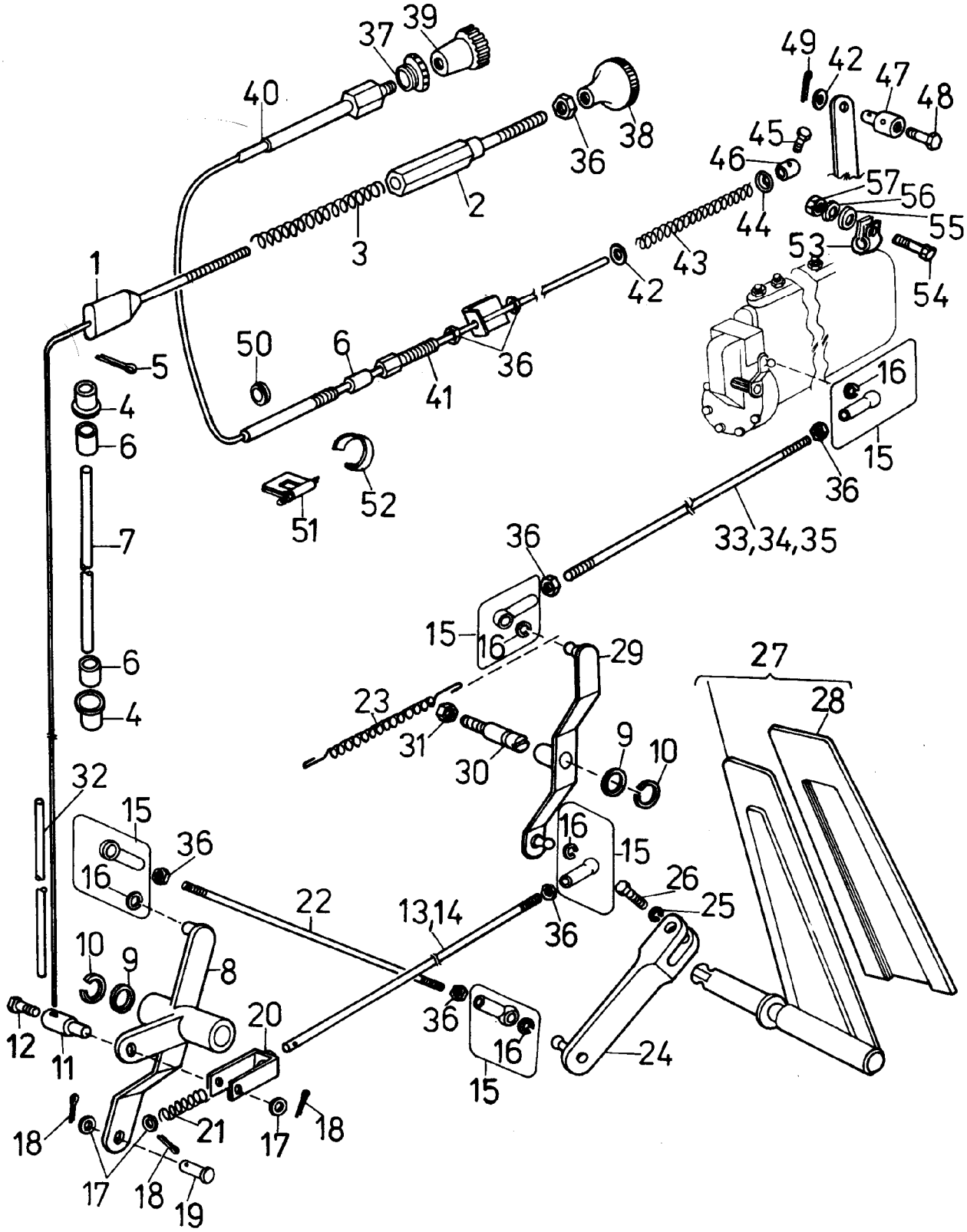
37
39
40
38
36
2
3
49
42
47
48
45
46
44
57
56
55
53
54
43
42
1
50
6
41
36
5
4
6
16
15
52
51
36
33,34,35
36
15
16
29
27
28
23
31
30
9
10
32
15
16
36
22
13,14
36
26
25
15
16
10
9
8
12
11
20
36
16
15
24
18
21
17
18
17
18
19

815-2-146

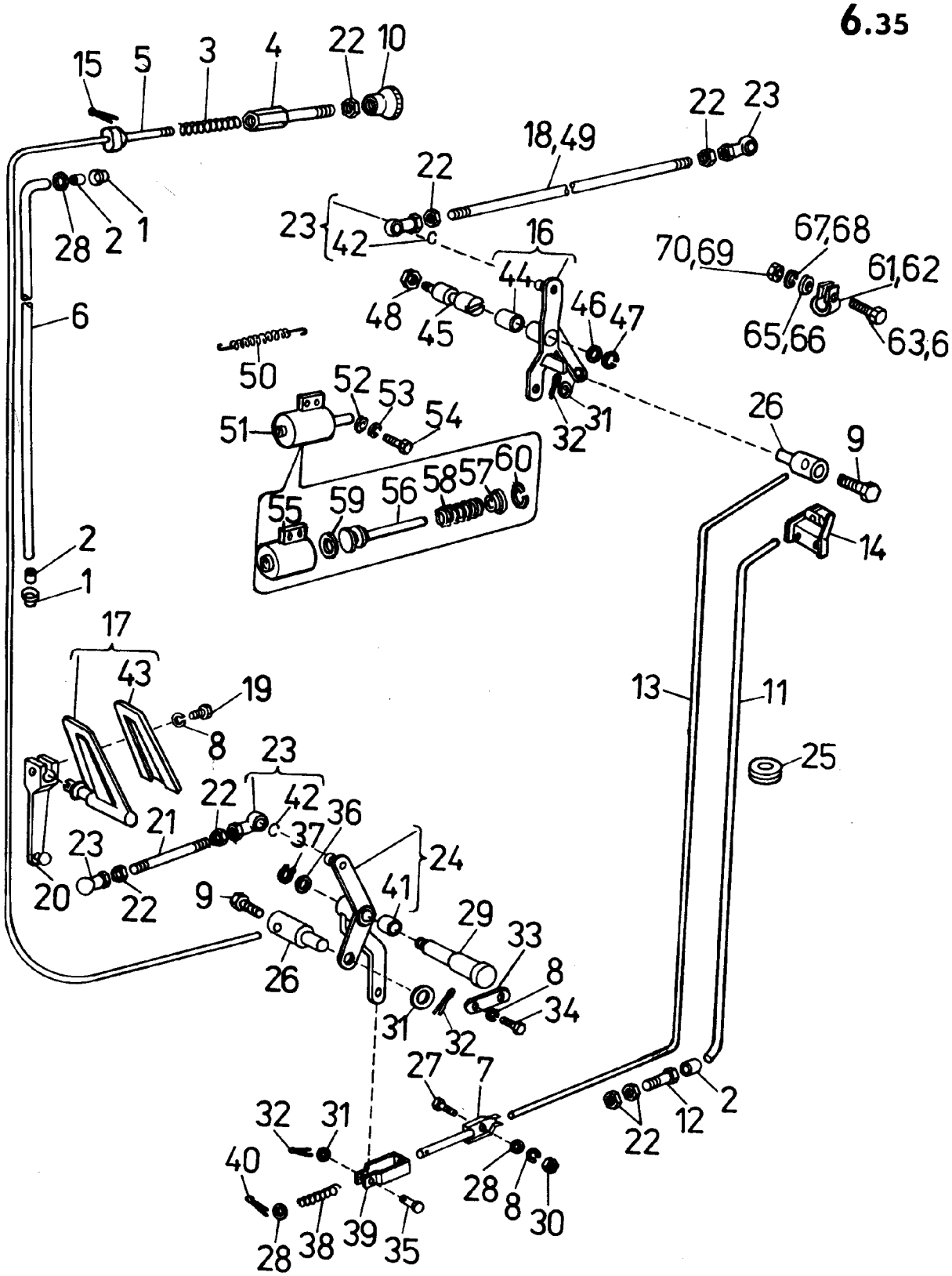
15
5
3
4
22
10
22
23
18,49
22
23
42
16
44
48
45
46
47
70,69
67,68
61,62
65,66
63,6
28
2
1
6
50
52
53
54
51
55
59
56
58
57
60
31
32
26
9
14
2
1
17
43
19
8
13
11
25
23
22
42
36
21
37
24
23
20
22
9
41
29
33
26
8
34
31
32
27
7
2
12
22
32
31
40
28
8
30
28
38
39
35

815-2-147

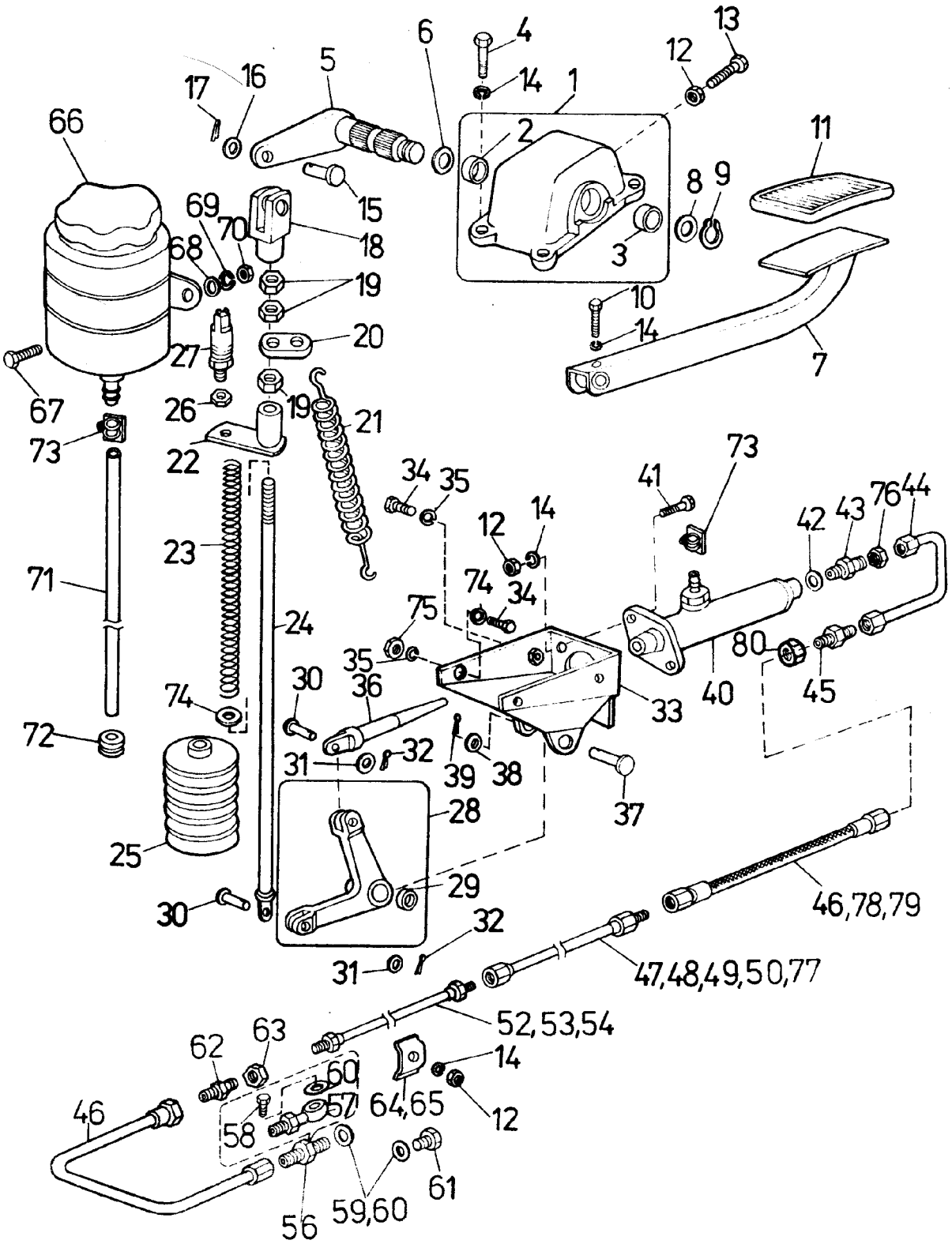
1
2
3
4
5
6
7
8
9
10
11
12
13
14
15
16
17
18
19
20
21
22
23
24
25
26
27
28
29
30
31
32
33
34
35
36
37
38
39
40
41
42
43
44
45
46,78,79
47,48,49,50,77
52,53,54
56
57
58
59,60
60
61
62
63
64,65
66
67
68
69
70
71
72
73
74
75
76
80

815-2-148

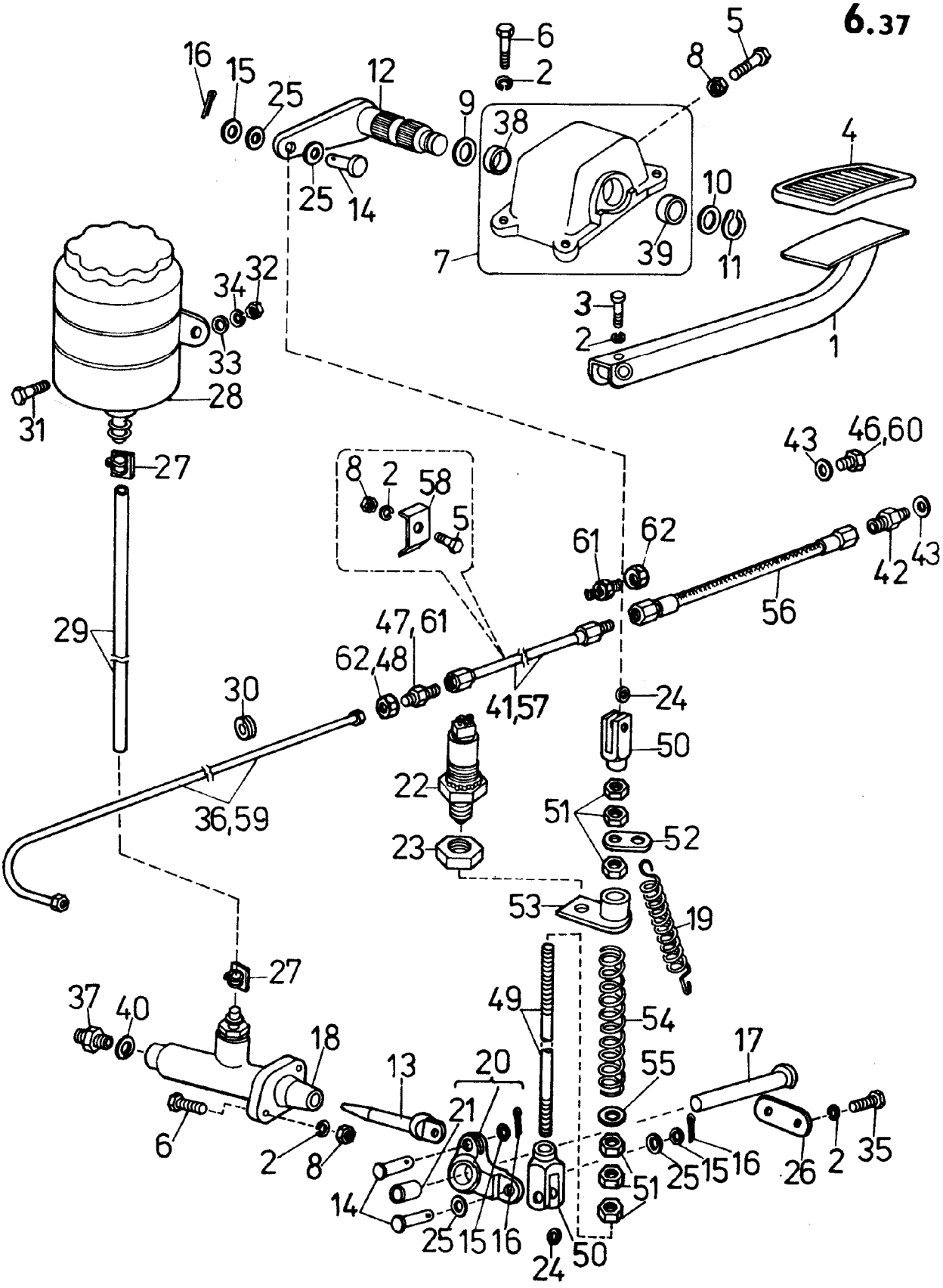
16
15
25
12
6
2
5
8
9
38
4
25
14
10
39
11
7
3
2
1
34
32
33
28
31
27
43
46,60
8
2
58
5
61
62
42
43
56
29
47,61
62,48
41,57
24
50
30
22
51
52
36,59
23
53
19
27
37
40
18
49
54
17
13
20
55
21
6
2
8
14
25
15
16
51
26
2
35
25
15
16
24
50

815-2-149

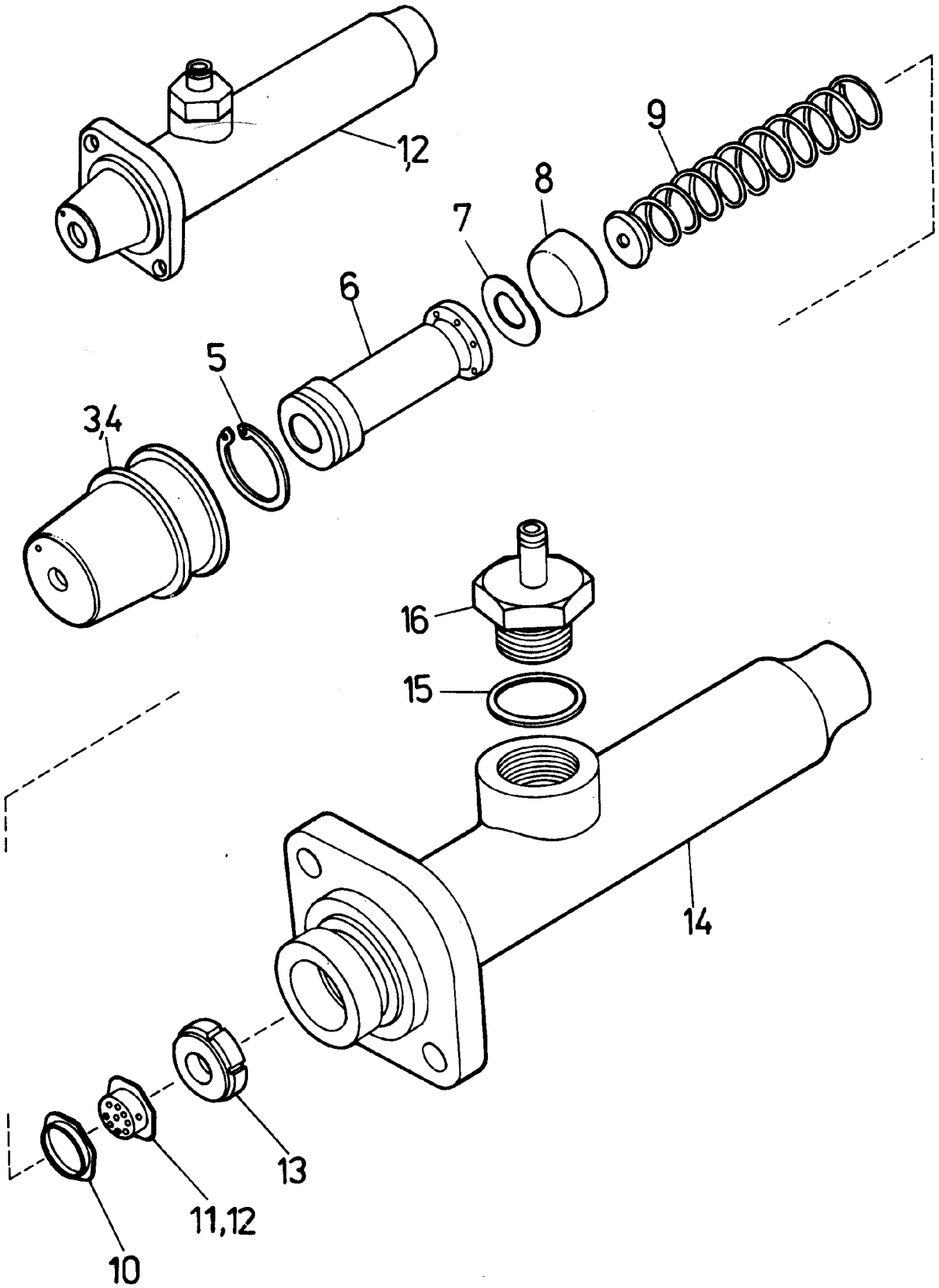

443 611 012 000

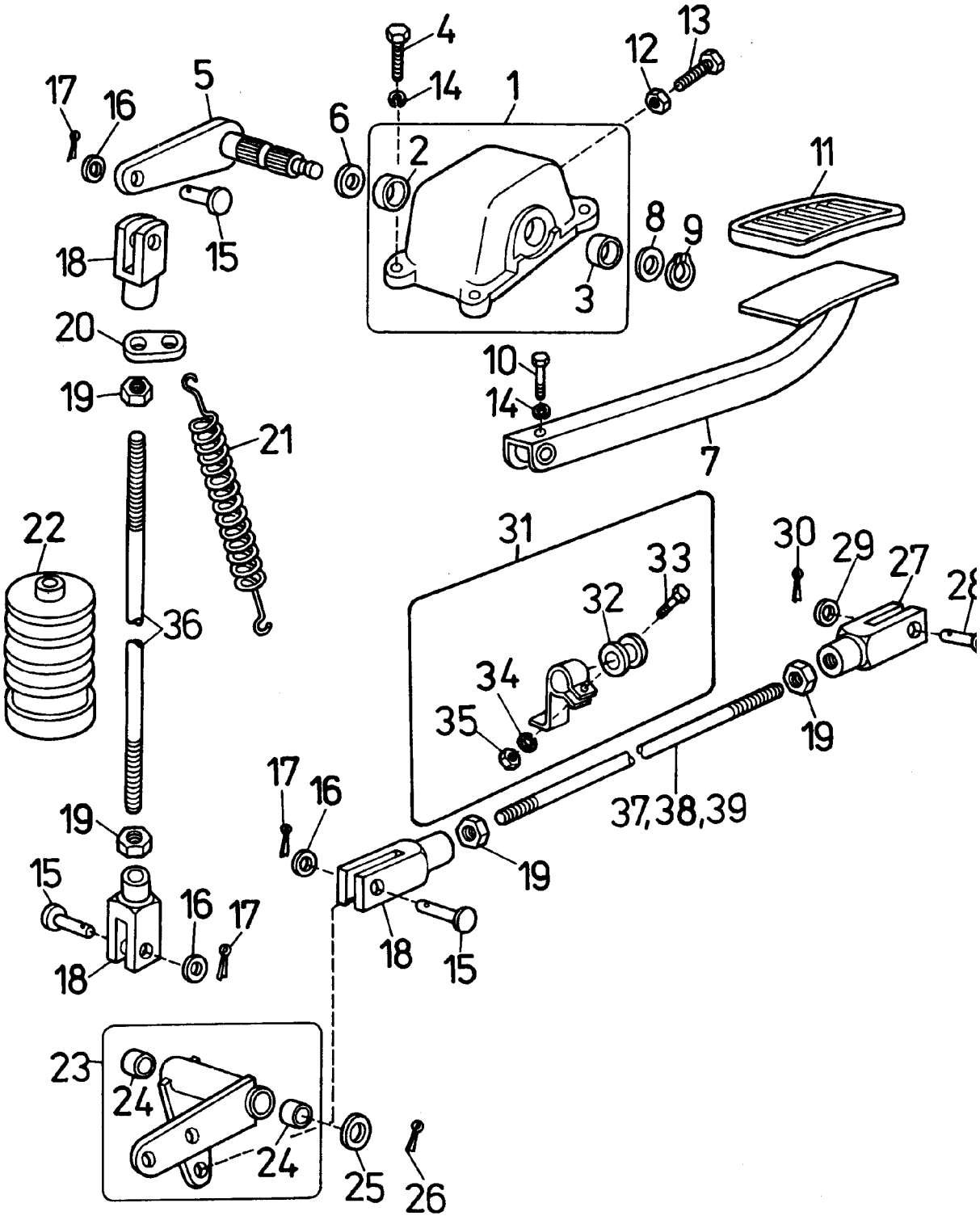
4
14
1
12
13
17
16
5
6
2
11
8
9
18
15
3
20
10
14
19
21
7
22
31
30
29
27
33
32
36
34
35
19
17
16
37,38,39
19
19
15
16
17
18
18
15
23
24
24
25
26

815-2-150

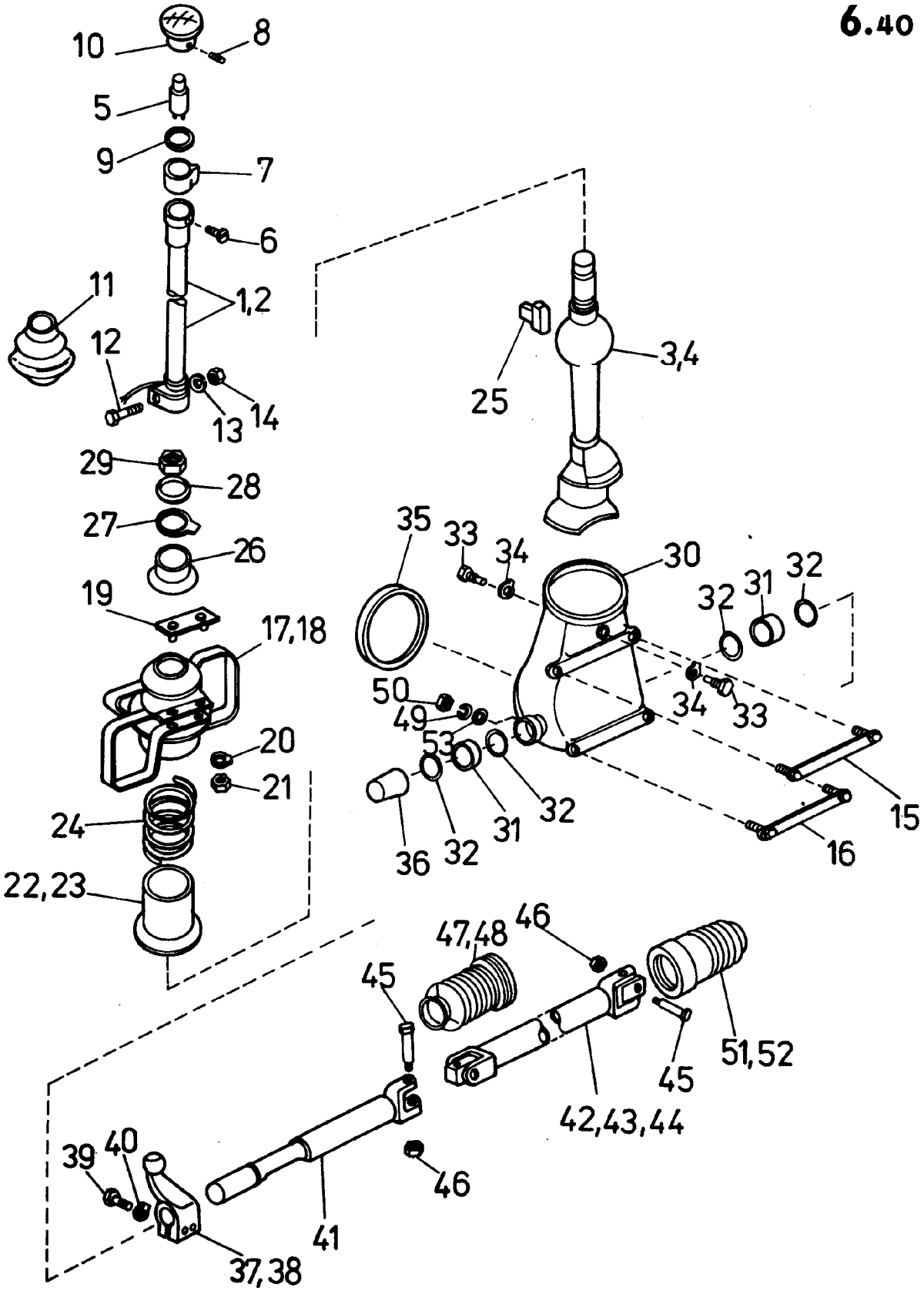
10
8
5
9
7
6
11
1,2
12
13
14
29
28
27
26
19
17,18
20
21
24
22,23
25
3,4
35
33
34
30
32
31
32
50
49
53
32
31
32
36
32
34
33
15
16
47,48
46
45
51,52
45
42,43,44
46
39
40
41
37,38

815-2-151

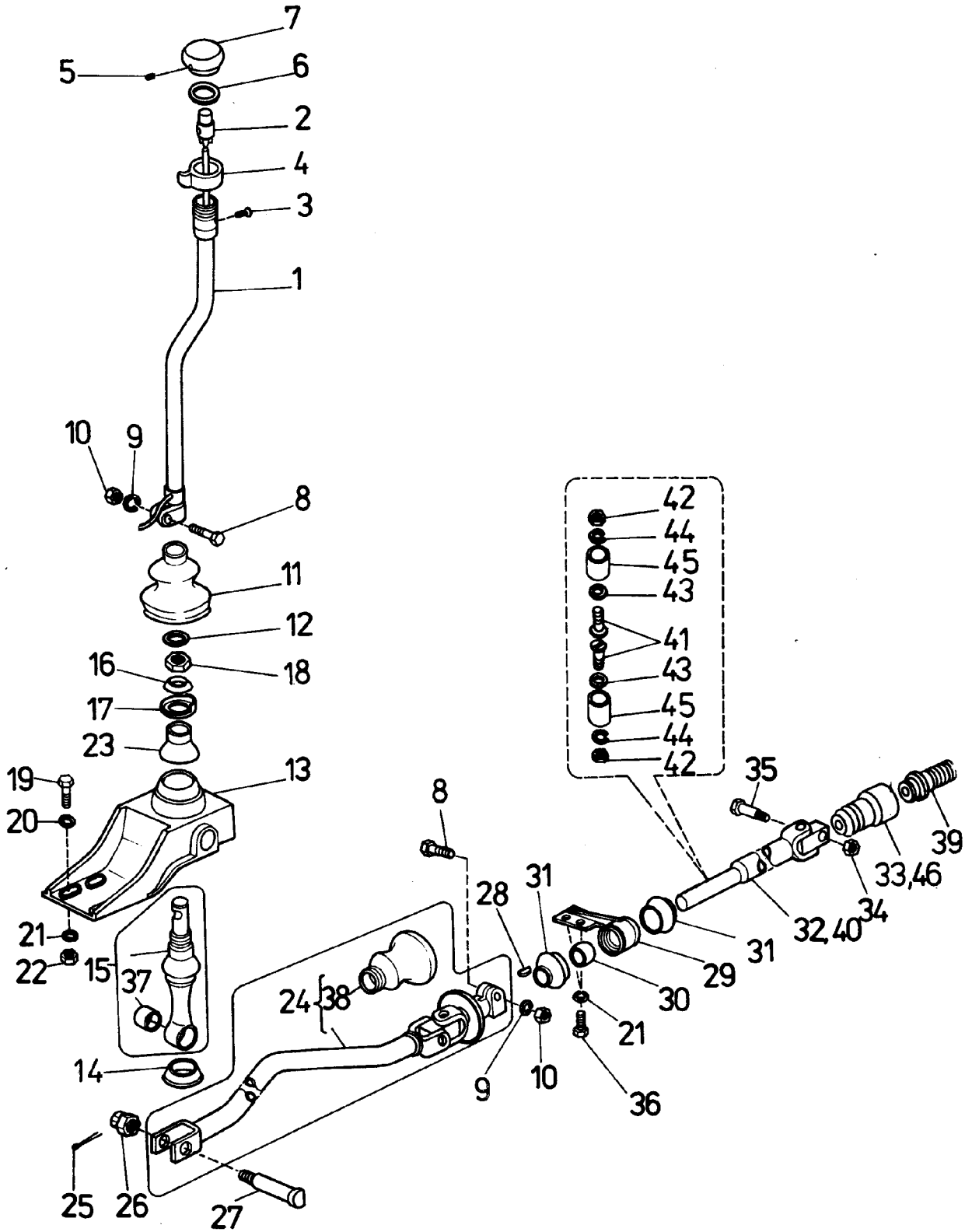
7
5
6
2
4
3
1
10
9
8
11
12
16
18
17
23
19
13
20
21
22
15
37
14
25
26
27
24
38
8
28
31
9
10
42
44
45
43
41
43
45
44
42
35
39
33,46
34
32,40
31
29
30
21
36

815-2-152

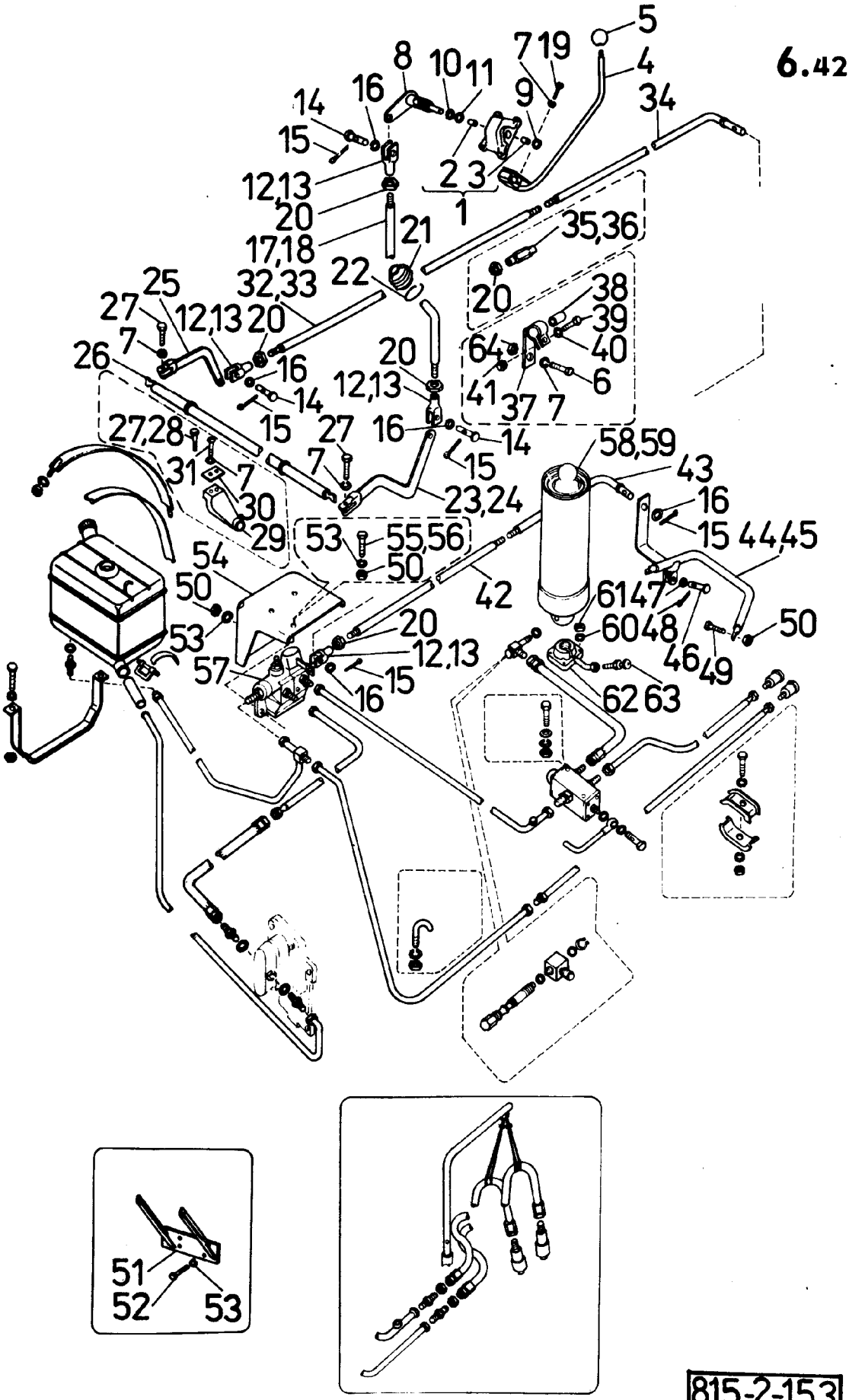
6.42
5
4
34
7 19
8
10
11
9
14
16
15
12,13
20
17,18
21
22
2 3
1
35,36
20
38
39
40
64
41
37
7
6
25
27
12,13
20
32,33
7
26
16
14
15
20
12,13
16
14
15
27,28
31
7
30
29
27
7
23,24
58,59
43
16
15
44,45
53
55,56
50
54
50
42
61
47
60
48
46
49
50
53
20
12,13
57
15
16
62
63
51
52
53

815-2-153

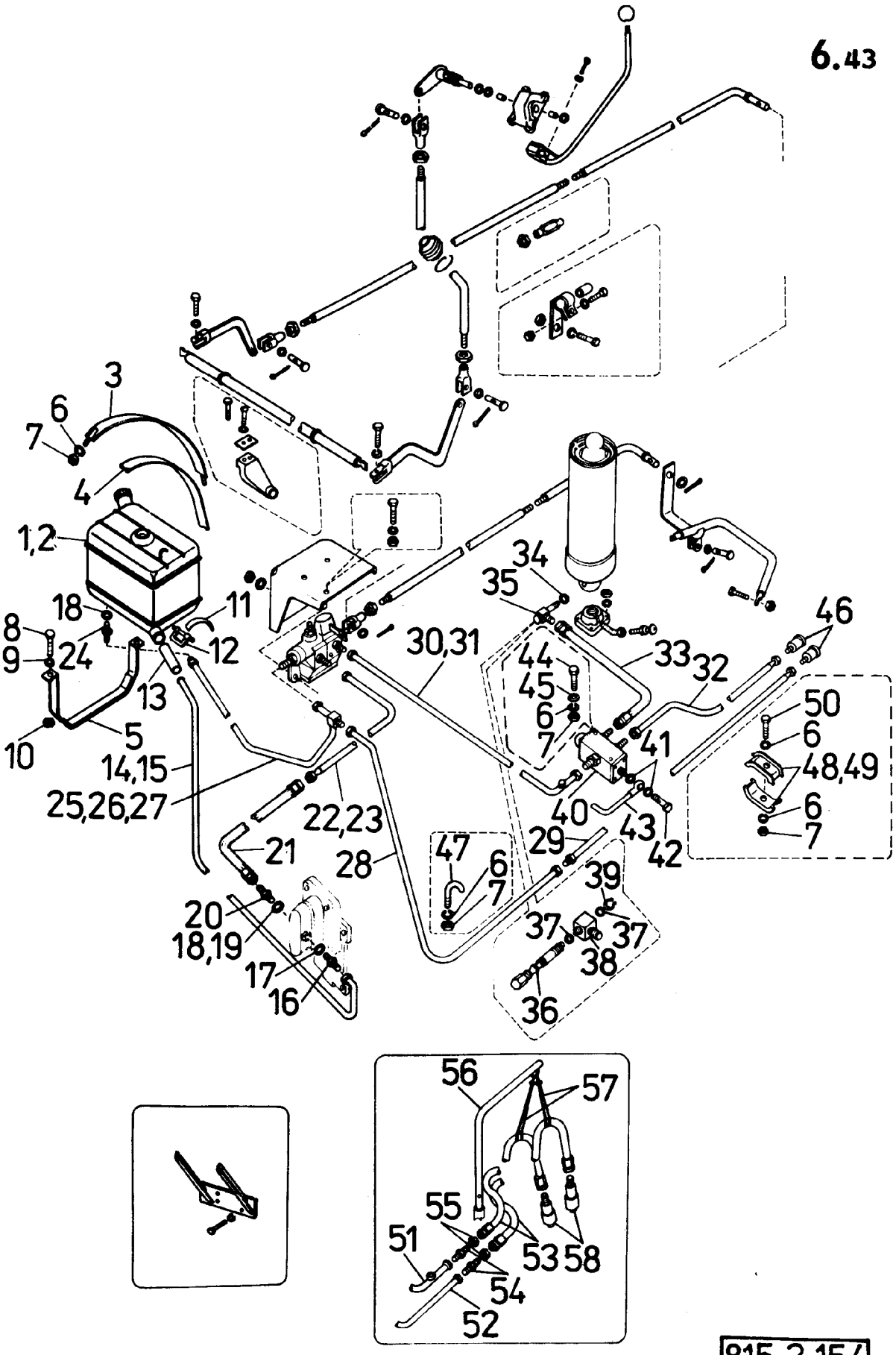
3
6
7
4
1,2
18
8
9
24
10
5
11
12
13
14,15
25,26,27
22,23
21
20
18,19
17
16
28
30,31
34
35
44
45
6
7
33
32
46
50
6
48,49
6
7
41
40
43
42
29
47
6
7
39
37
37
38
36
56
57
55
51
53
58
54
52

815-2-154

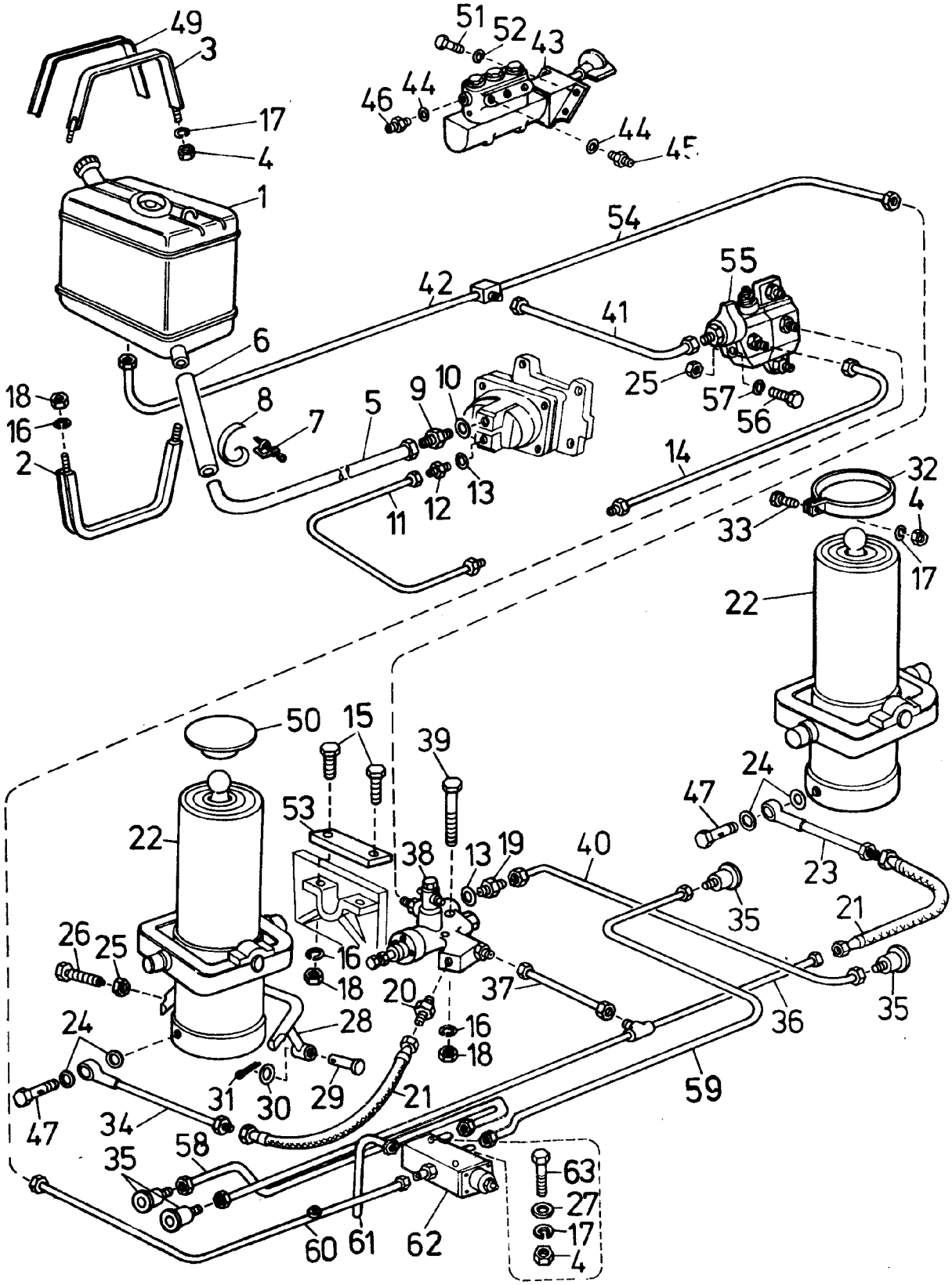
49
3
17
4
1
51
52
43
46
44
44
45
54
55
42
41
6
25
57
56
18
16
2
8
7
5
9
10
14
32
4
33
17
11
12
13
22
50
15
39
24
47
53
22
38
13
19
40
23
35
21
26
25
16
18
20
37
36
35
24
28
16
18
31
30
29
21
59
47
34
58
35
63
27
17
4
60
61
62

815 2 155

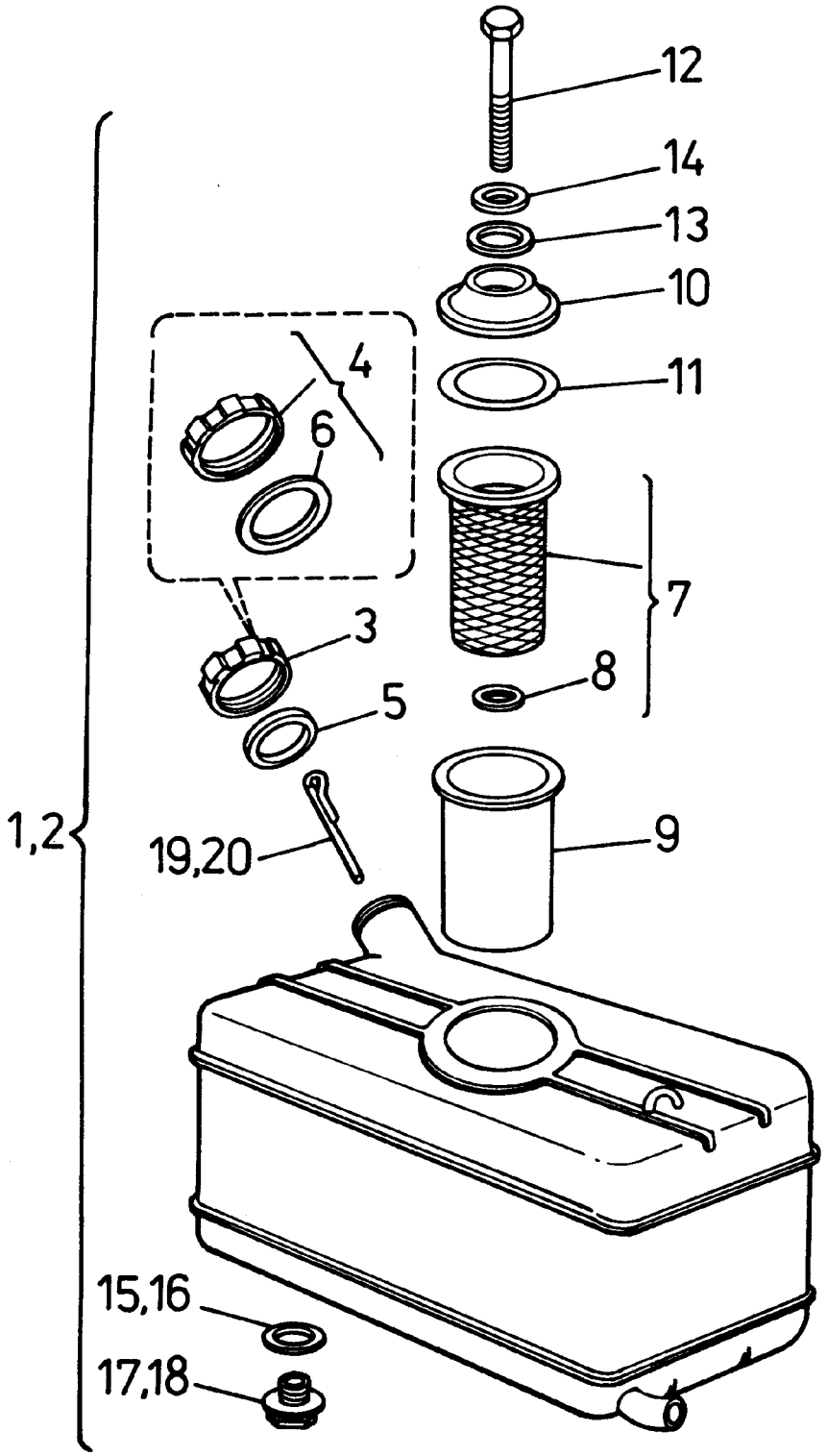
12
14
13
10
11
4
6
7
3
8
5
1,2
19,20
9
15,16
17,18

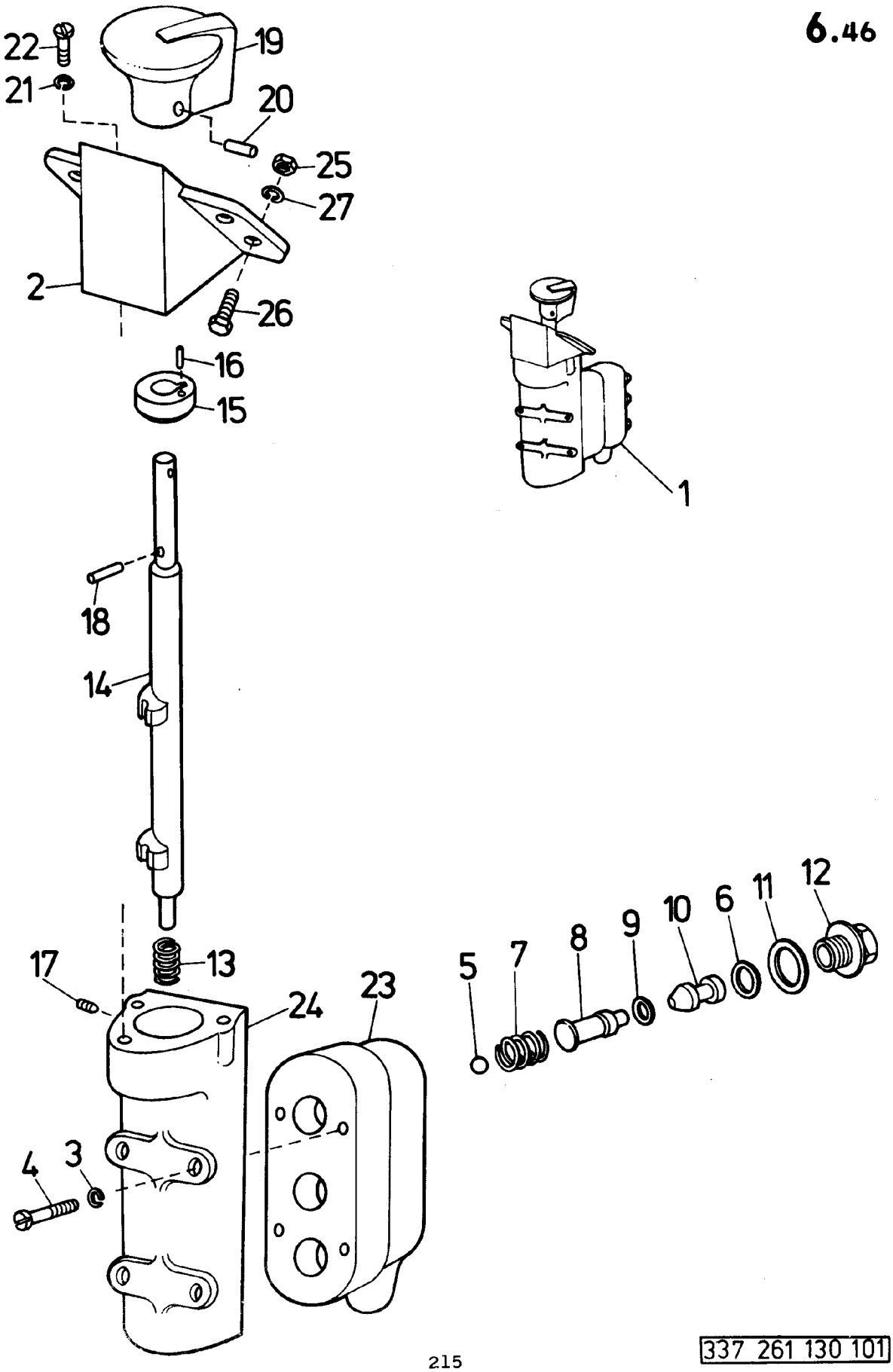
22
21
19
20
25
27
2
26
16
15
1
18
14
17
13
24
23
5
7
8
9
10
6
11
12
4
3

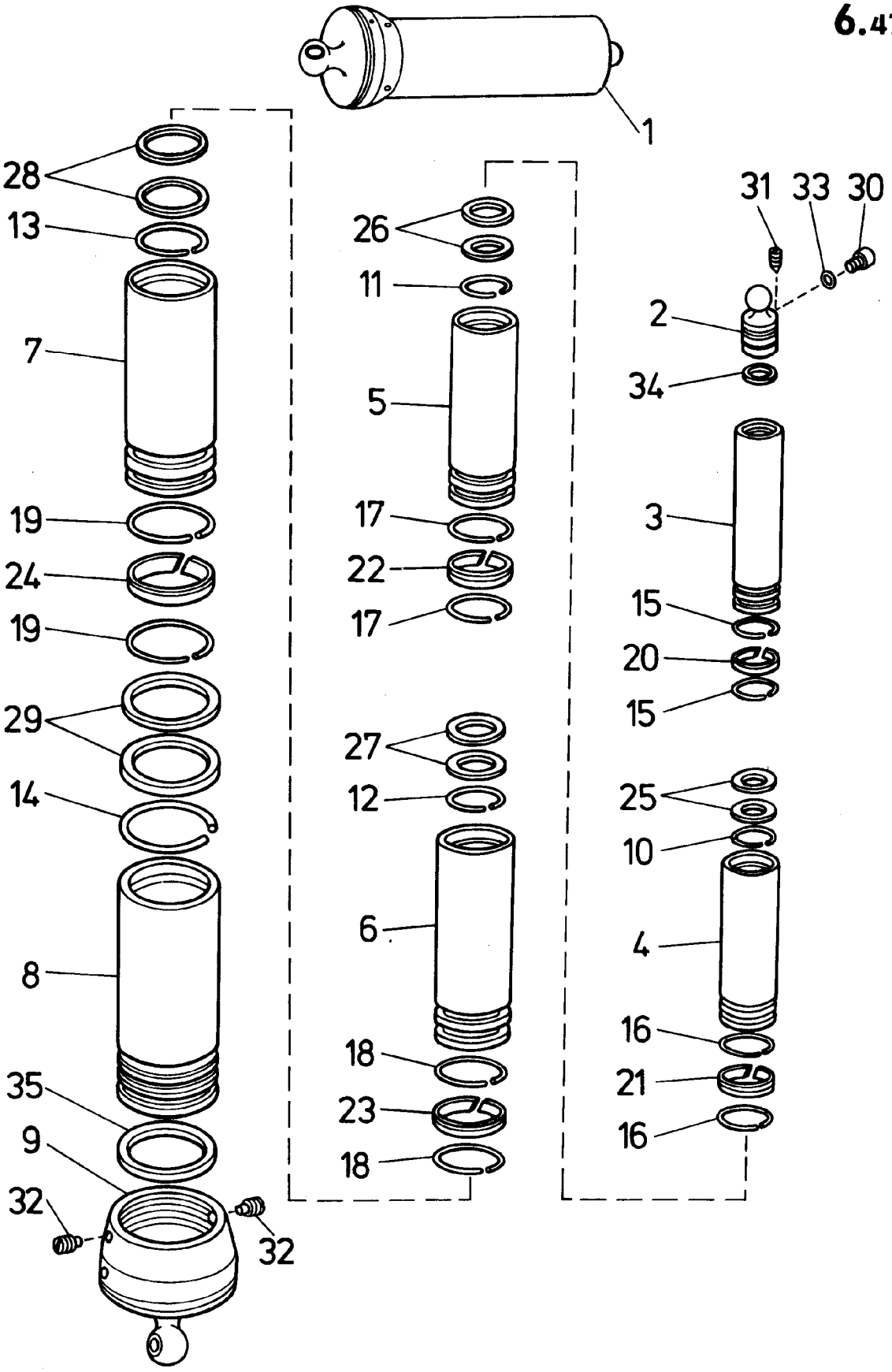
1
28
13
7
19
24
19
29
14
8
35
9
32
32
26
11
5
17
22
17
27
12
6
18
23
18
31
33
30
2
34
3
15
20
15
25
10
4
16
21
16

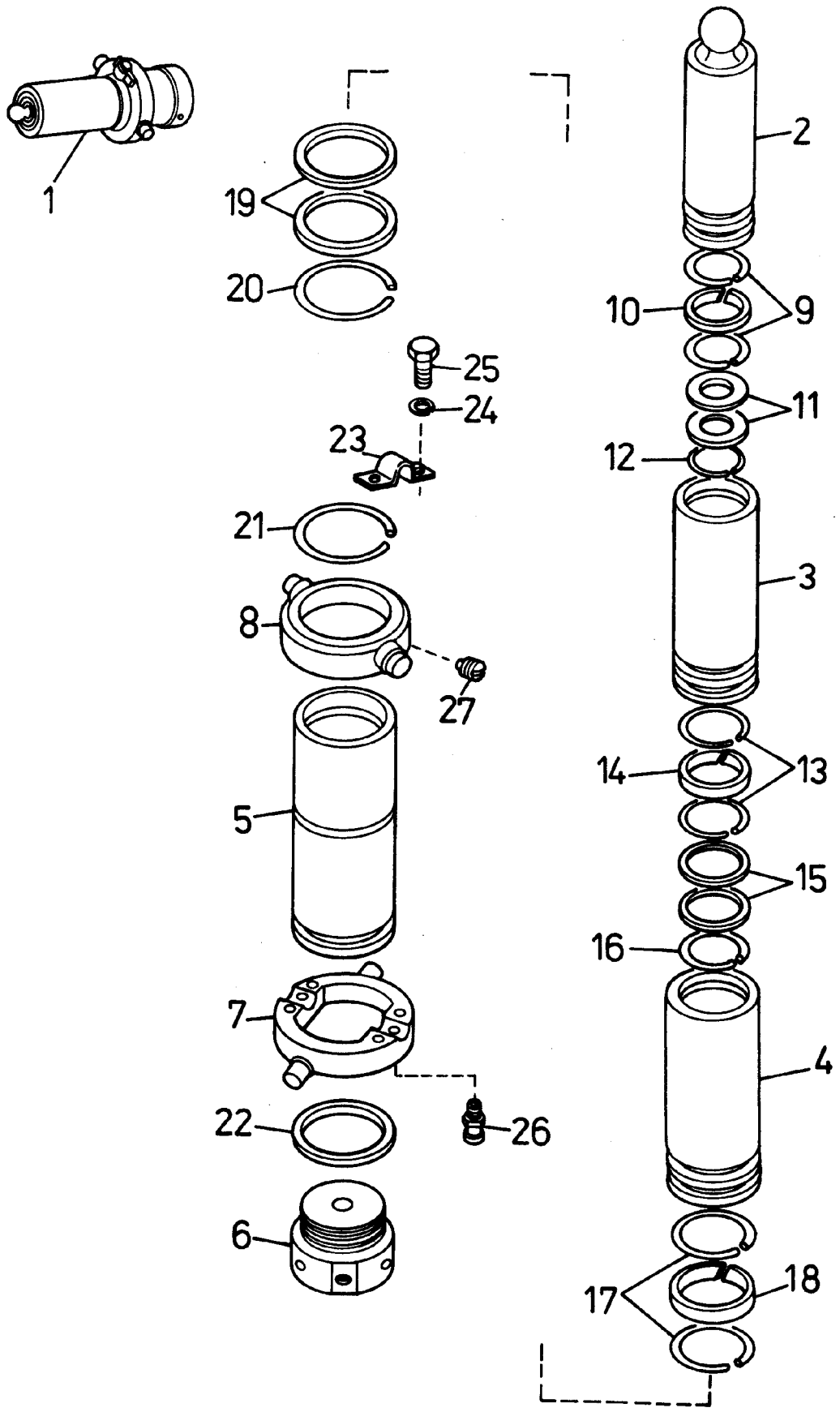

336 313 312 400

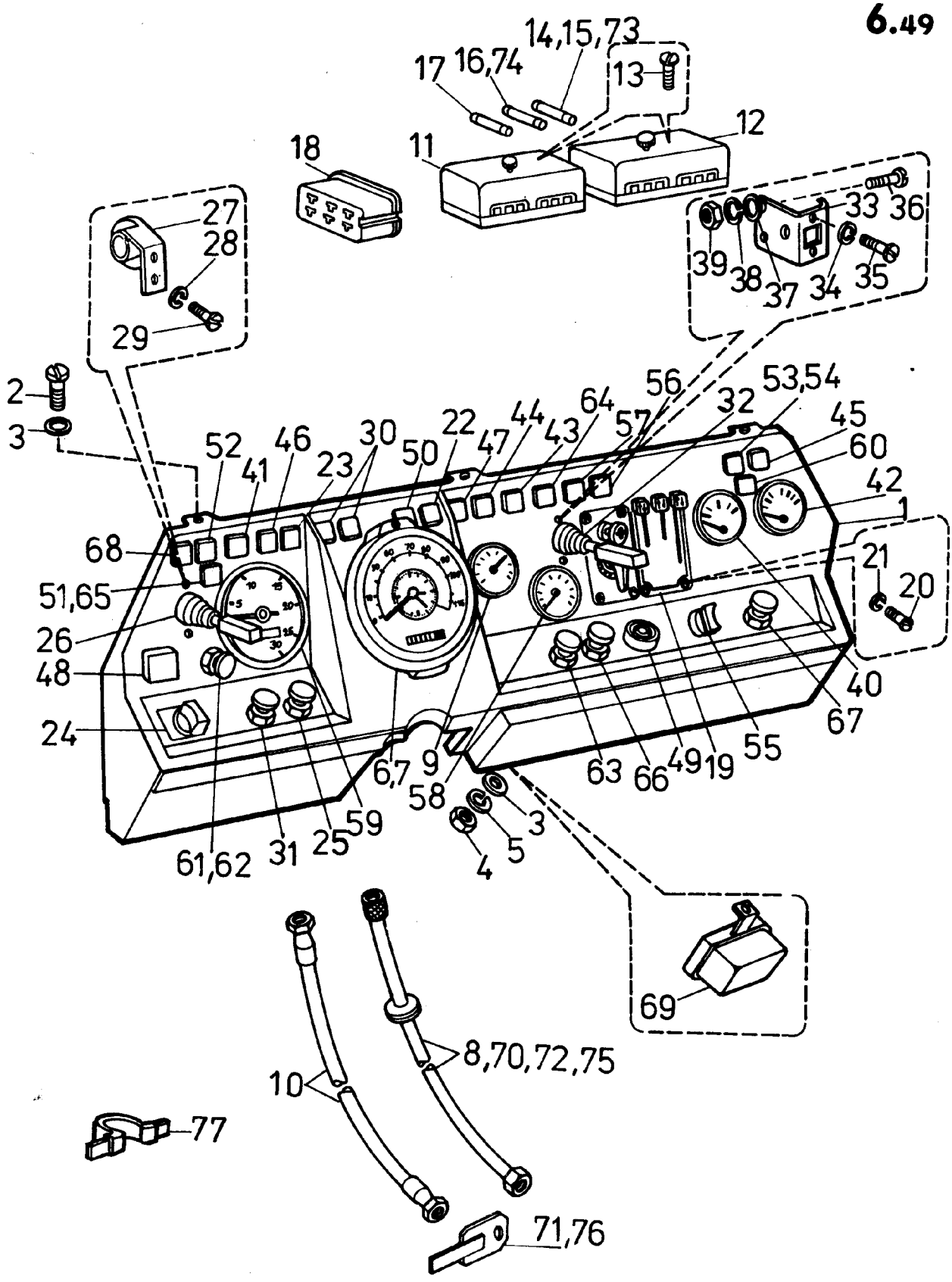
14,15,73
17
16,74
13
12
18
11
27
28
29
33
36
39
38
37
34
35
2
3
52
41
46
23
30
50
22
47
44
43
64
57
56
32
53,54
45
60
42
1
68
51,65
26
48
24
21
20
40
67
63
66
49
19
55
6,7
9
58
3
5
4
61,62
31
25
59
69
8,70,72,75
10
77
71,76

815-2-156

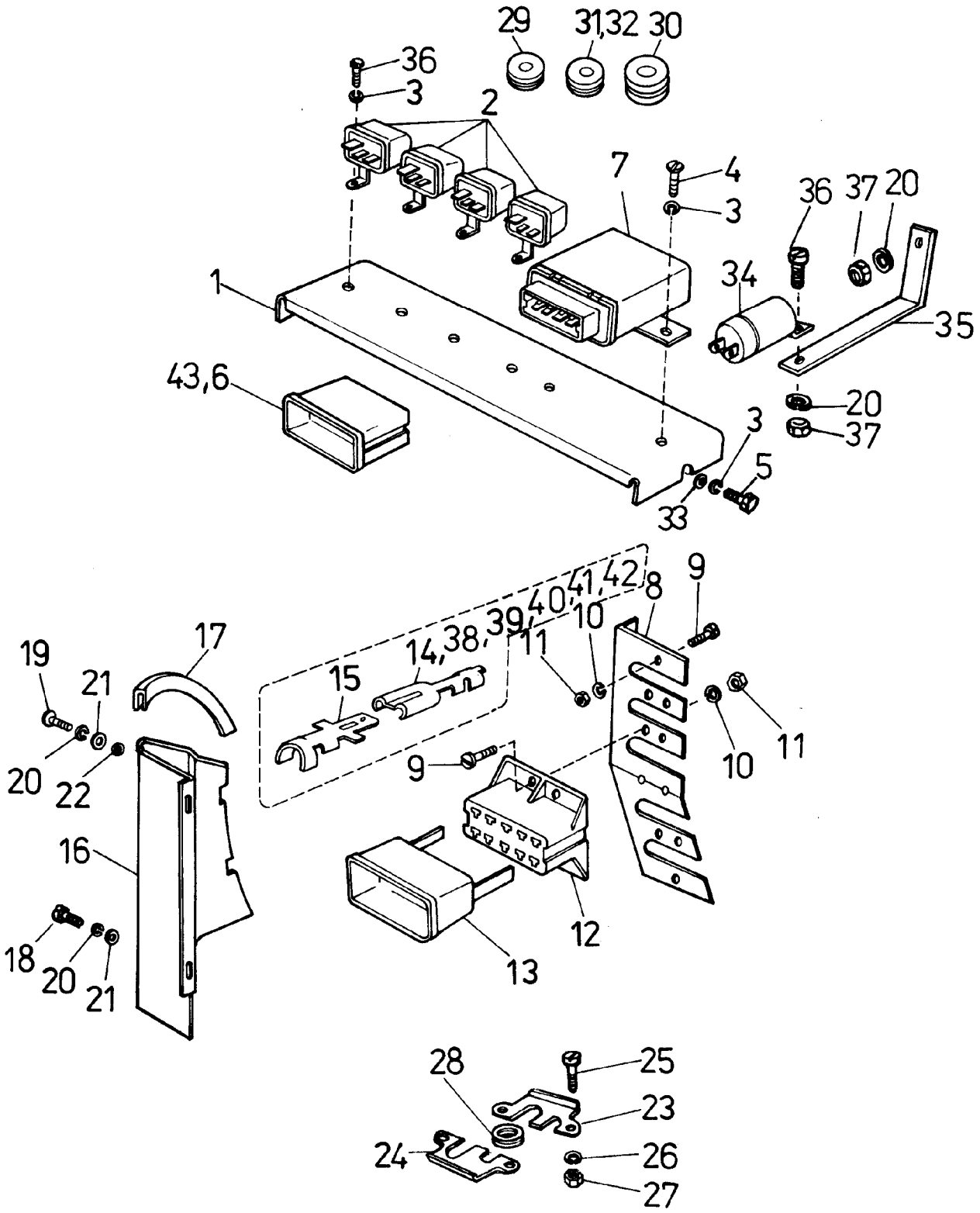
29
31,32
30
36
3
2
7
4
3
36
37
20
34
35
1
43,6
20
37
3
5
33
9
8
41,42
40,
39,
38,
14,
10
11
15
17
19
21
20
22
9
10
11
16
12
13
18
20
21
28
25
23
24
26
27

815-2-157

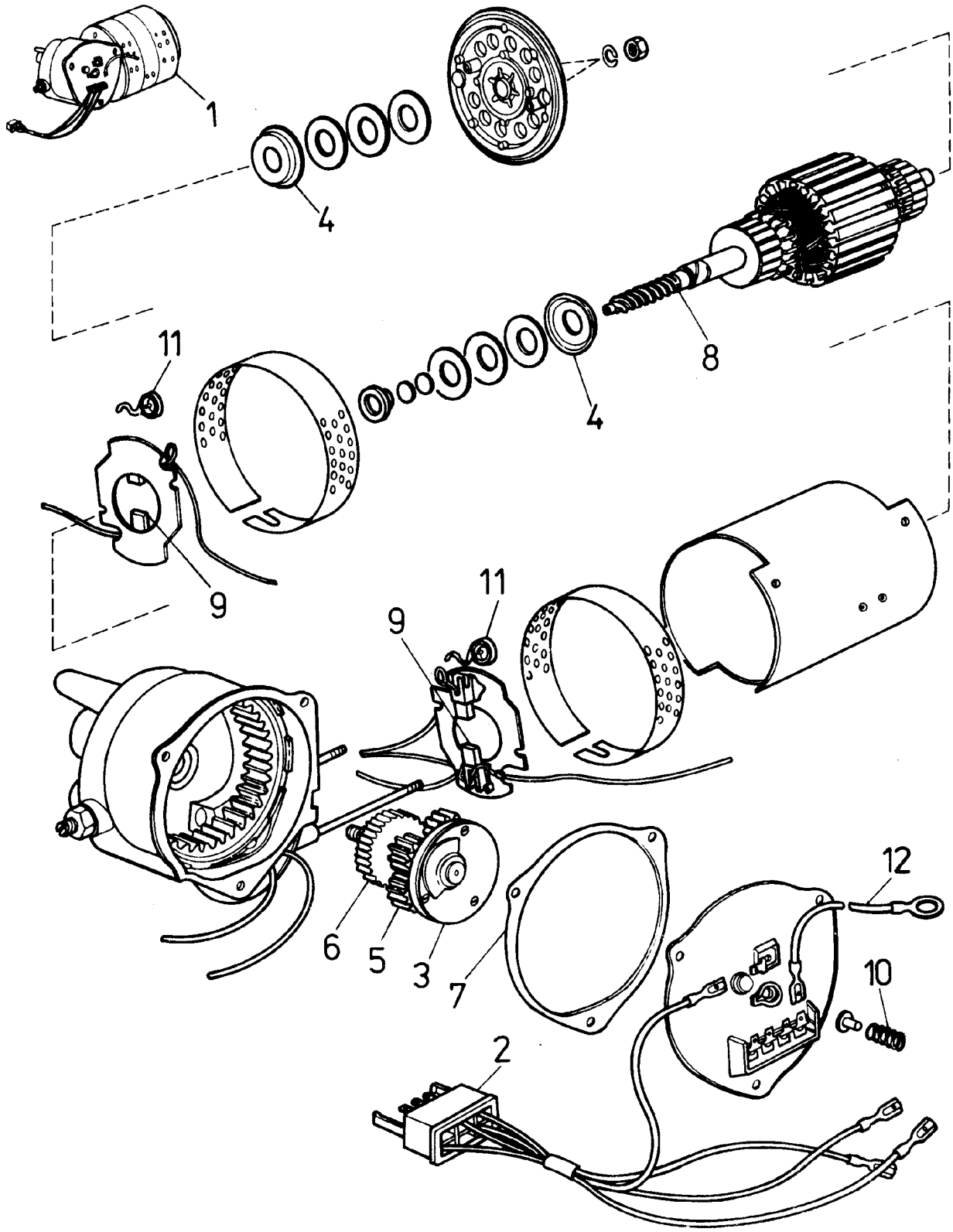

443 122 085 081

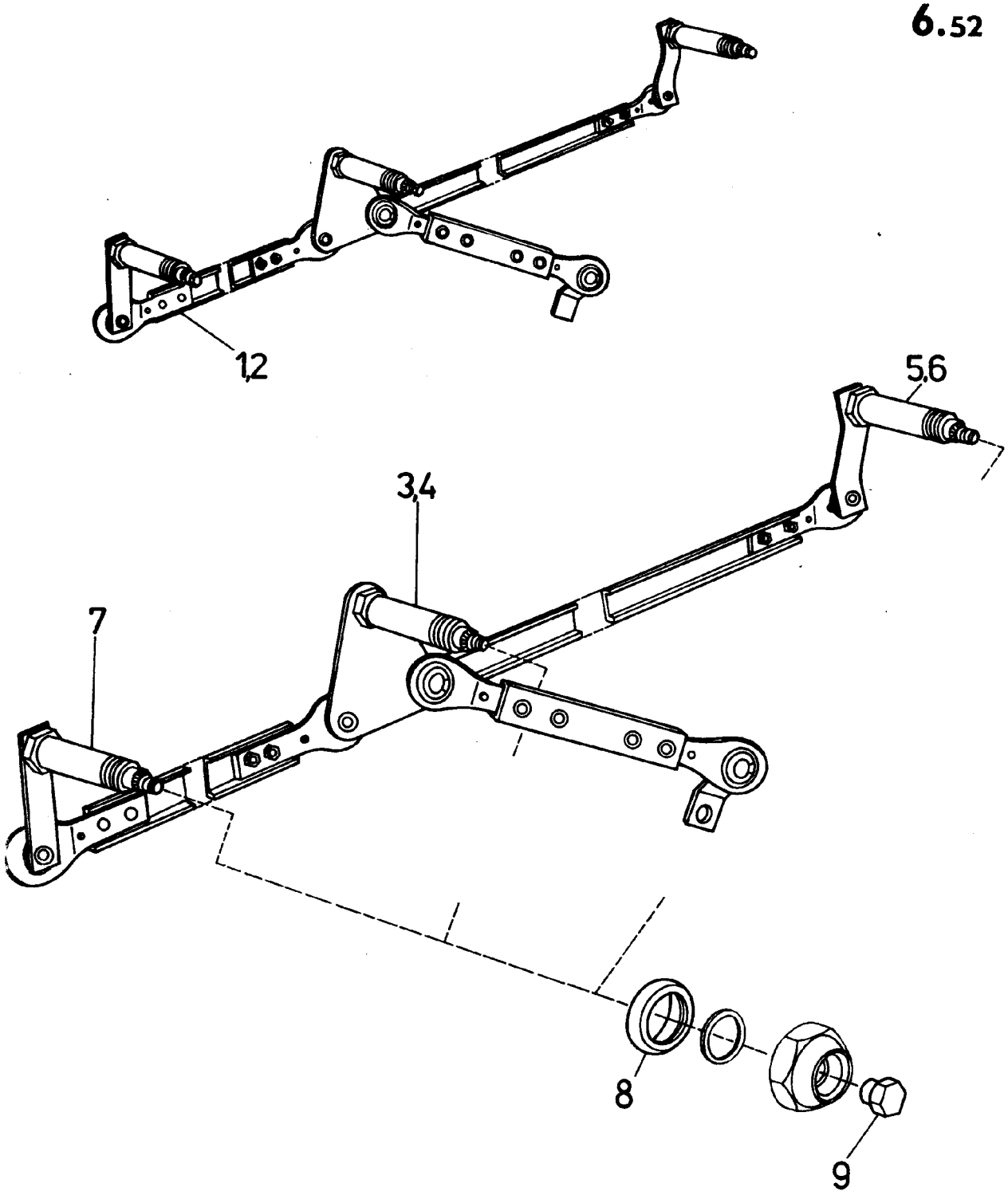

443 124 084 010

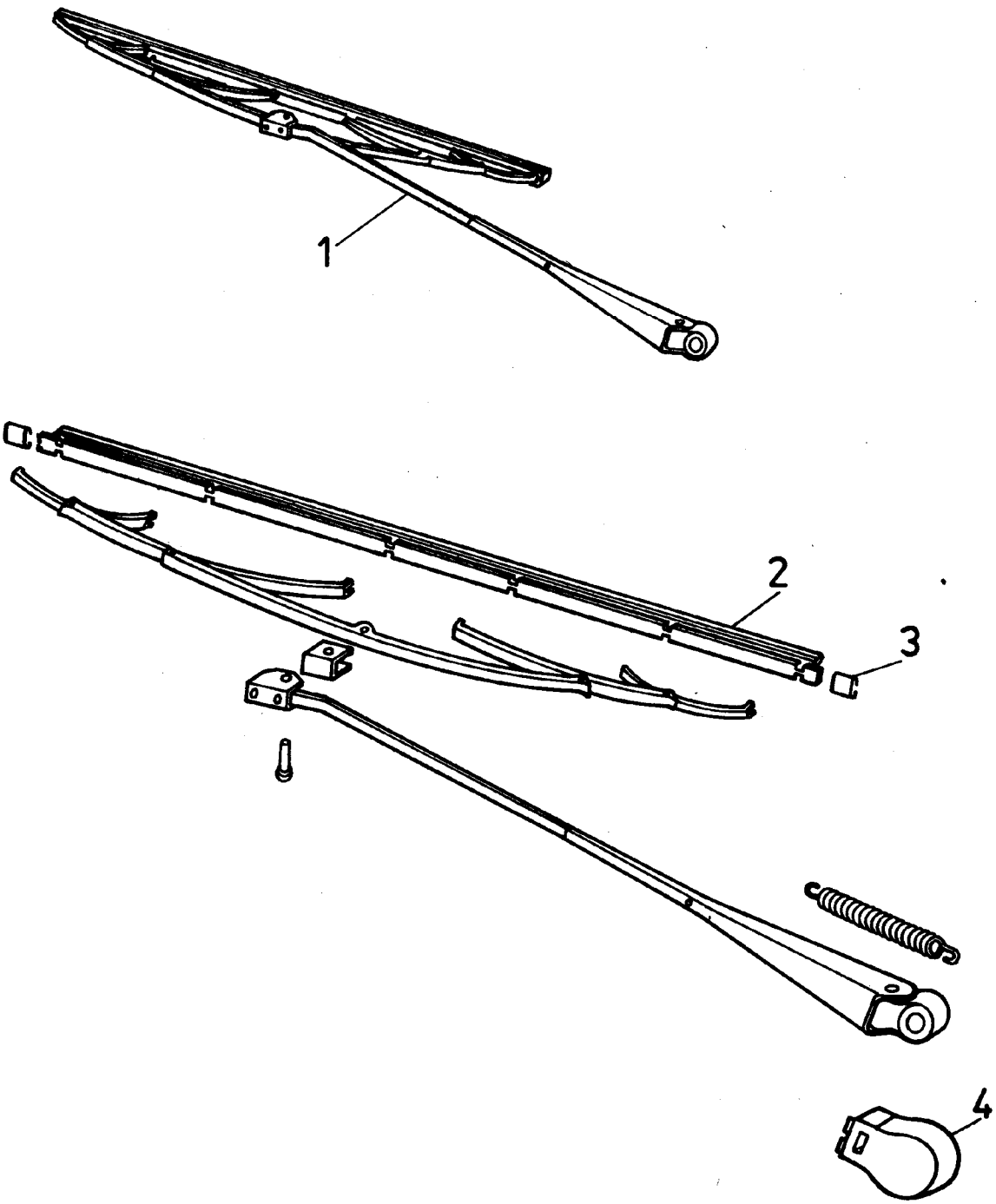
1
2
3
4

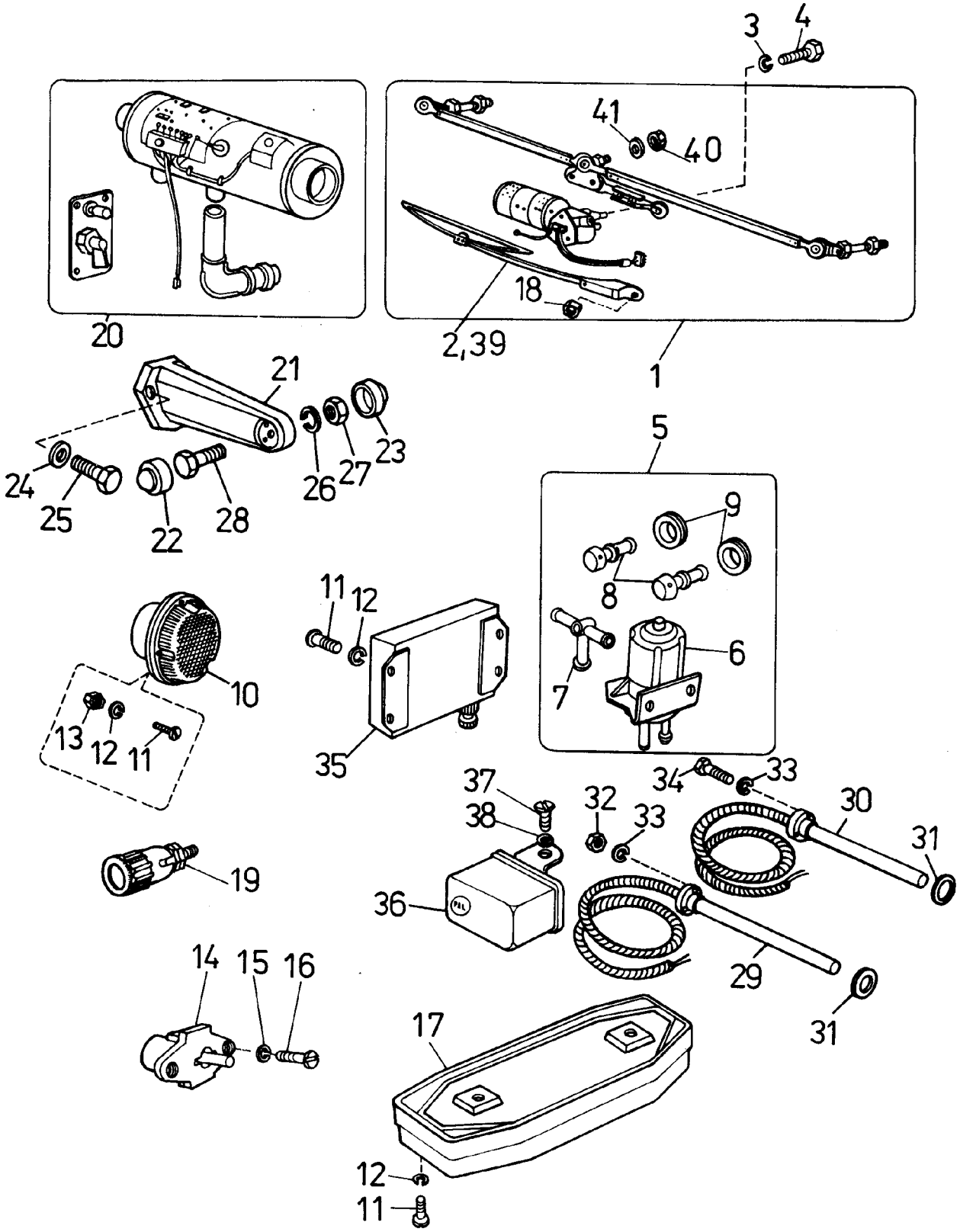
3
4
41
40
18
2,39
1
20
21
24
25
22
28
26
27
23
5
9
8
6
7
11
12
35
10
13
12
11
19
37
38
36
32
33
34
33
30
31
29
31
14
15
16
17
12
11

815-2-158

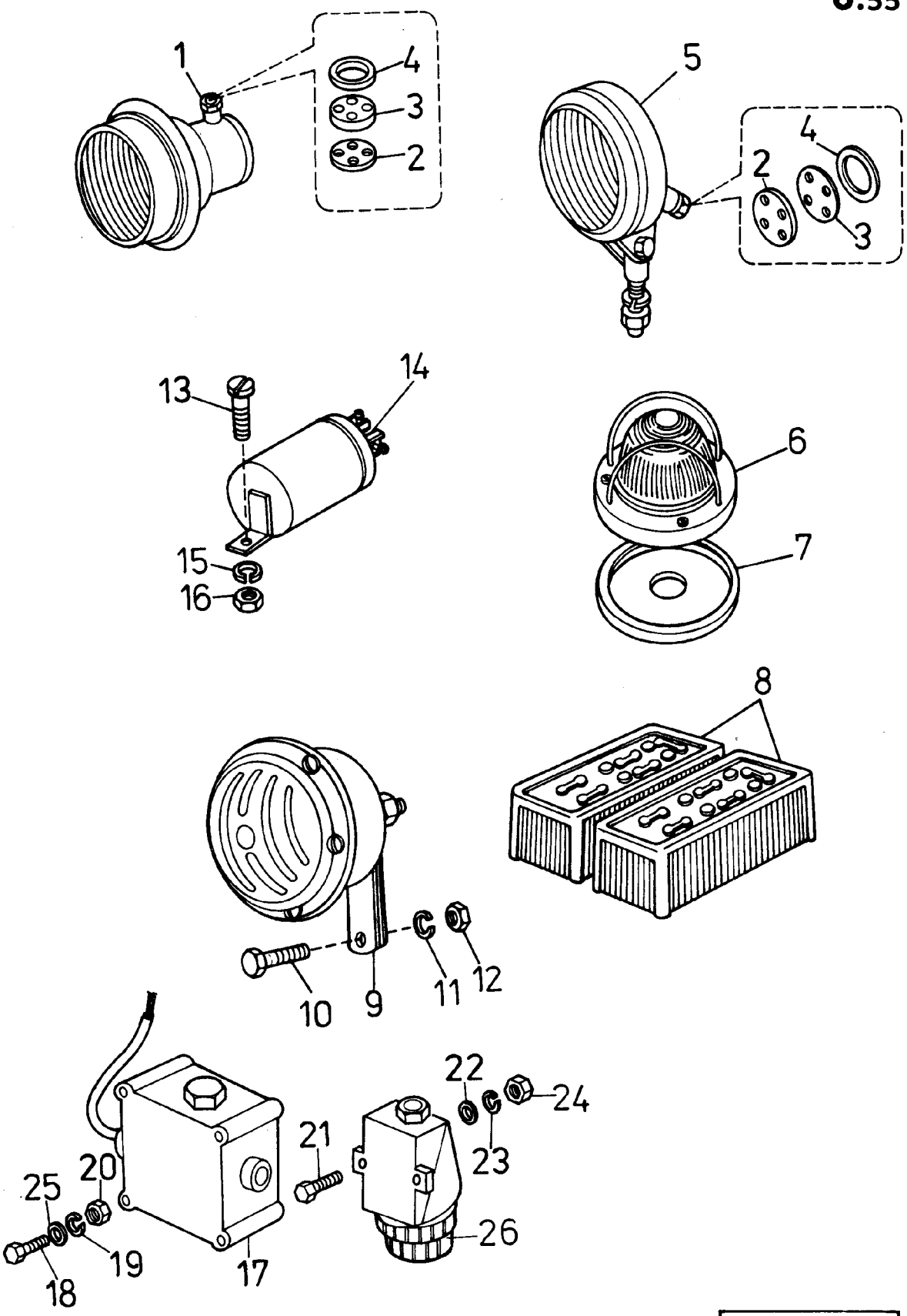

815-2-159

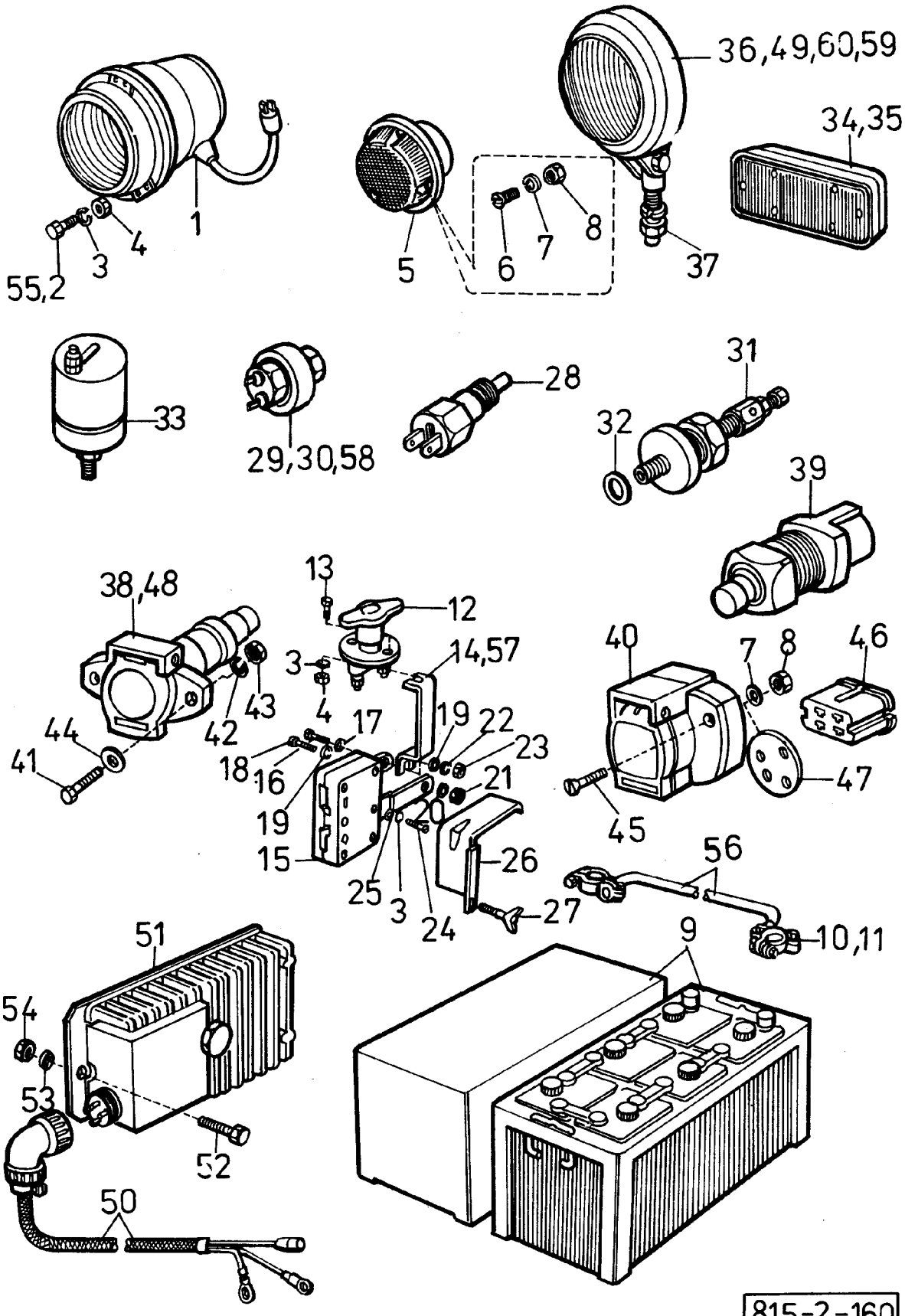
36,49,60,59
34,35
1
55,2
3
4
5
6
7
8
37
33
29,30,58
28
31
32
39
38,48
13
12
14,57
3
4
42
43
44
41
17
19
22
23
18
16
21
19
15
25
3
24
26
27
40
7
8
46
47
45
56
10,11
51
54
53
52
50
9

815-2-160

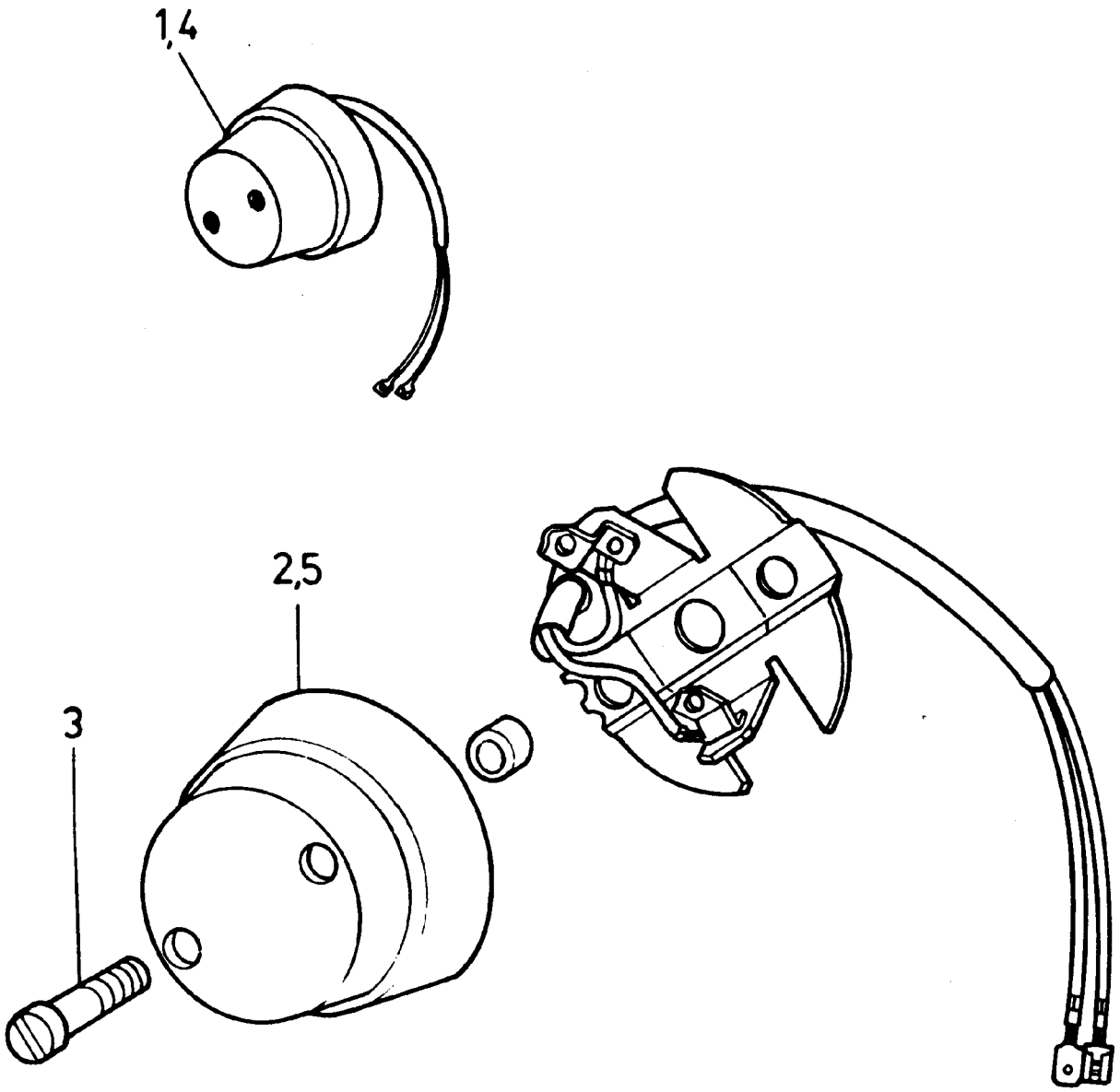
1,4
2,5
3

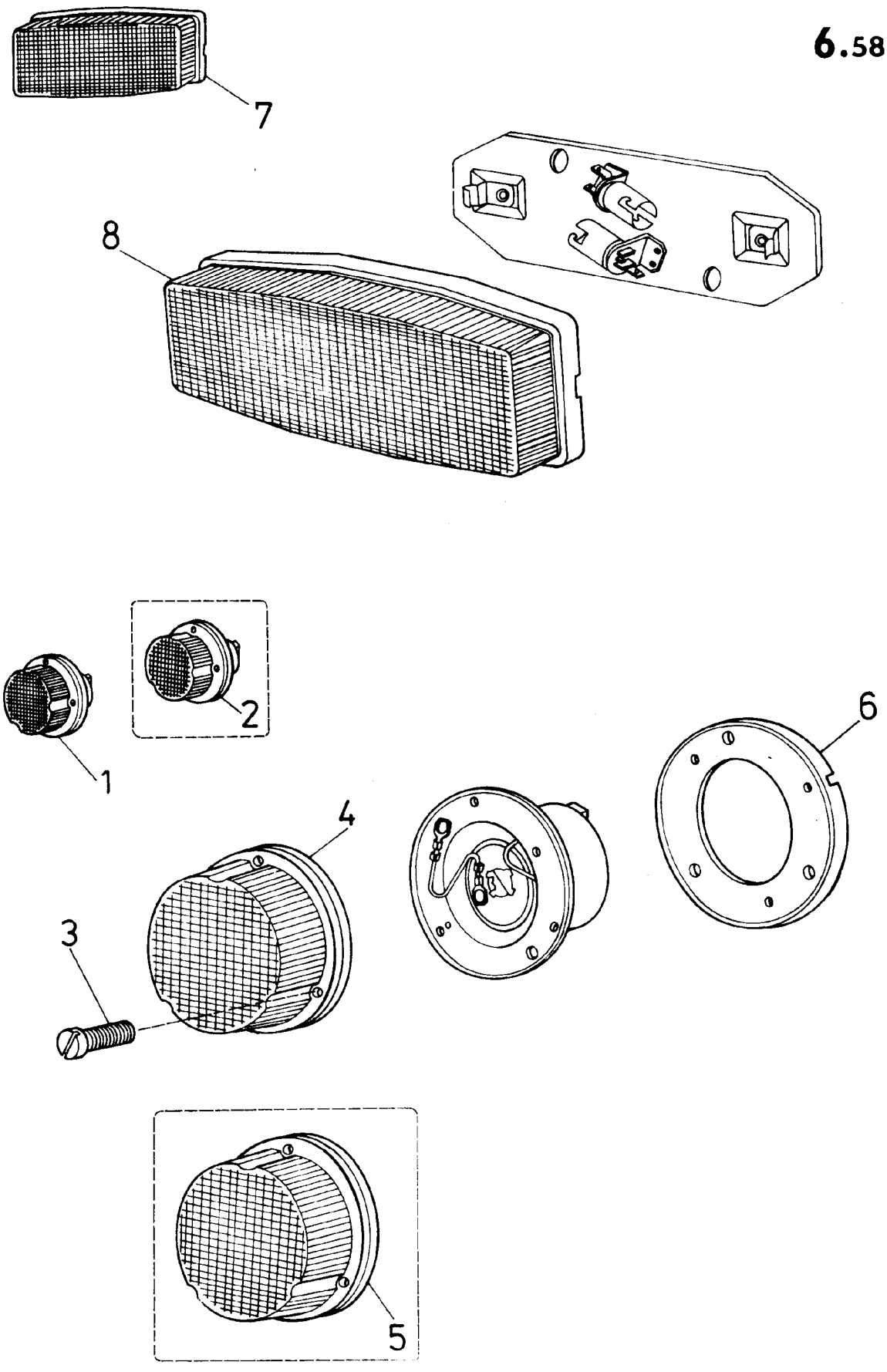

443 312 177 103

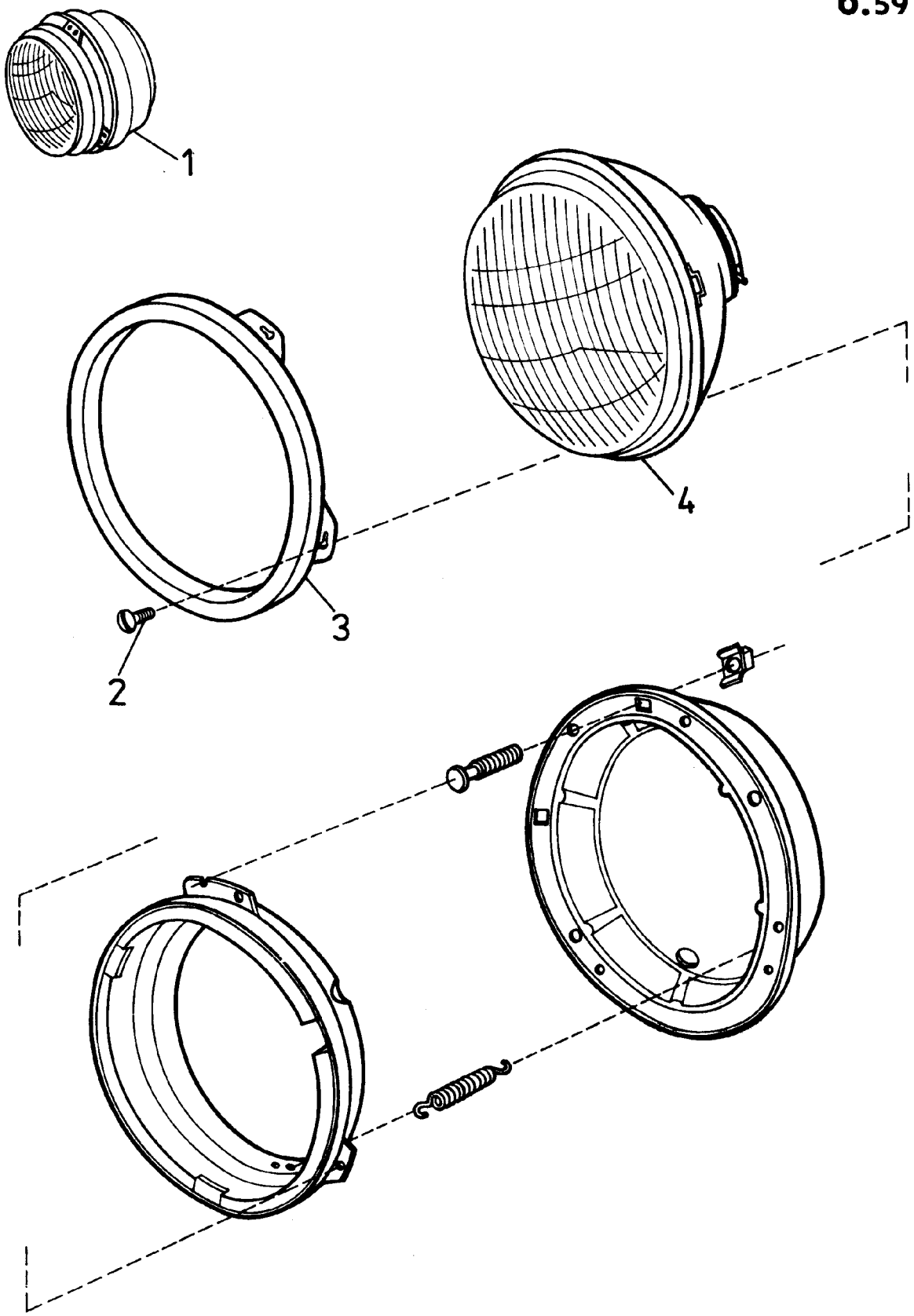

443 311 722 103

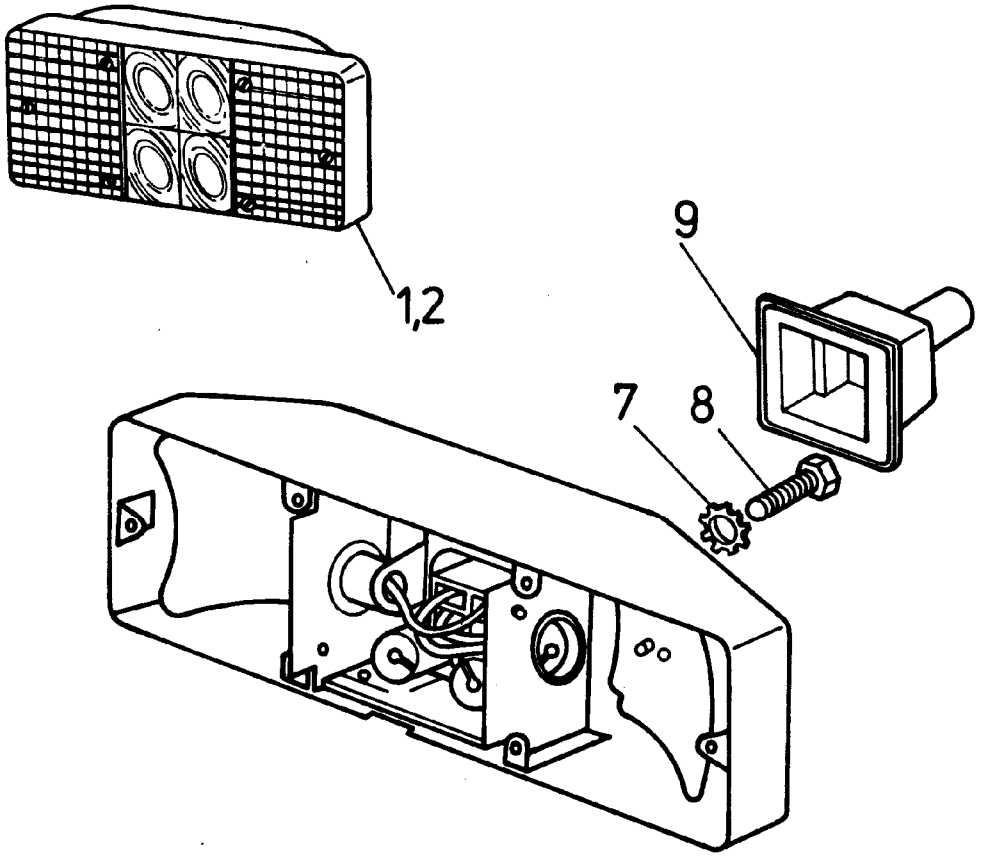

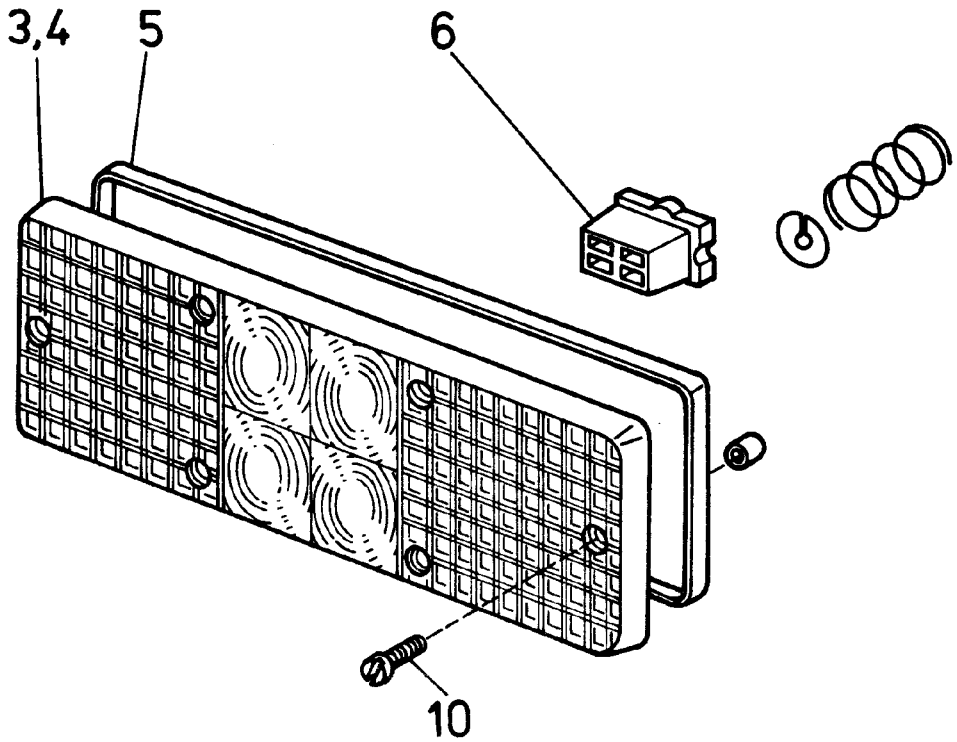

443 312 236 103

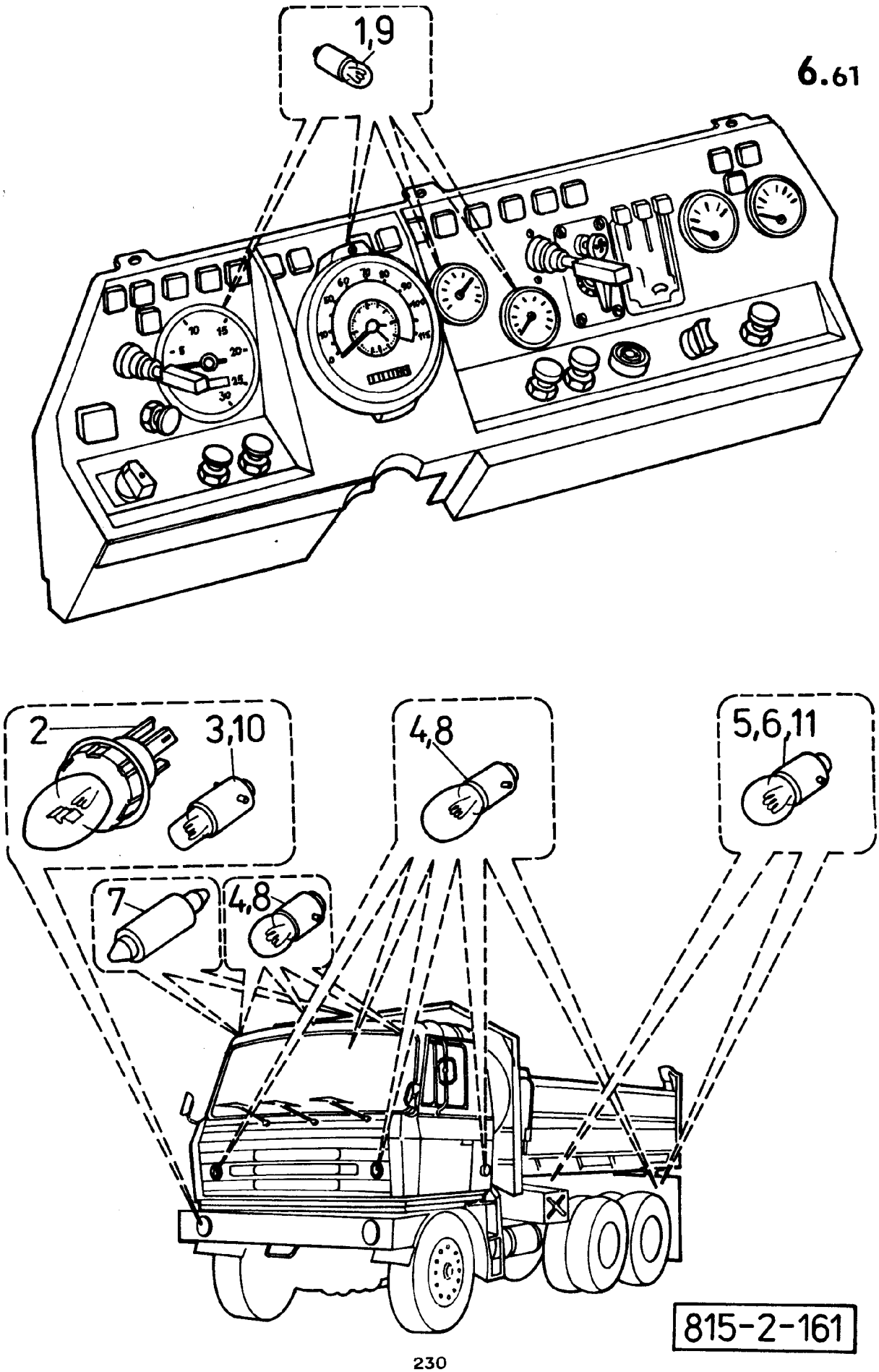
1,9
2
3,10
4,8
5,6,11
7
4,8
815-2-161

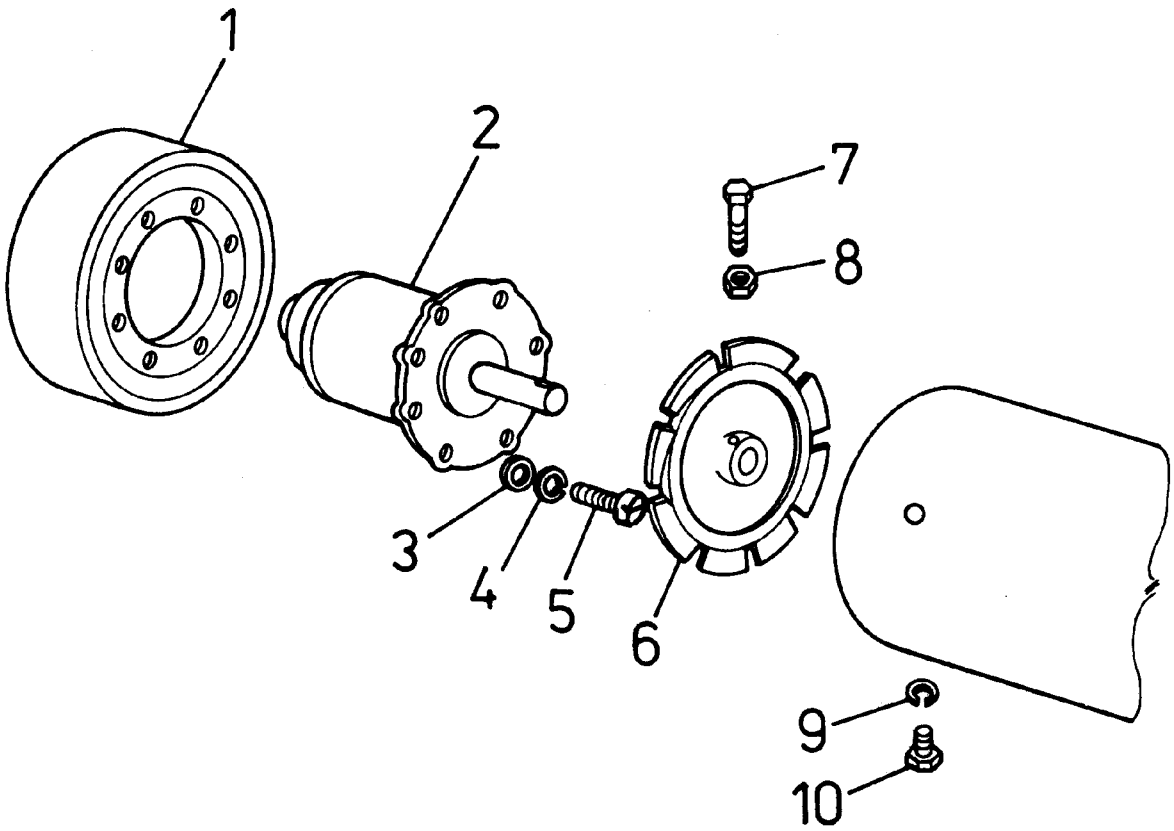

815-2-162

Skupina 7

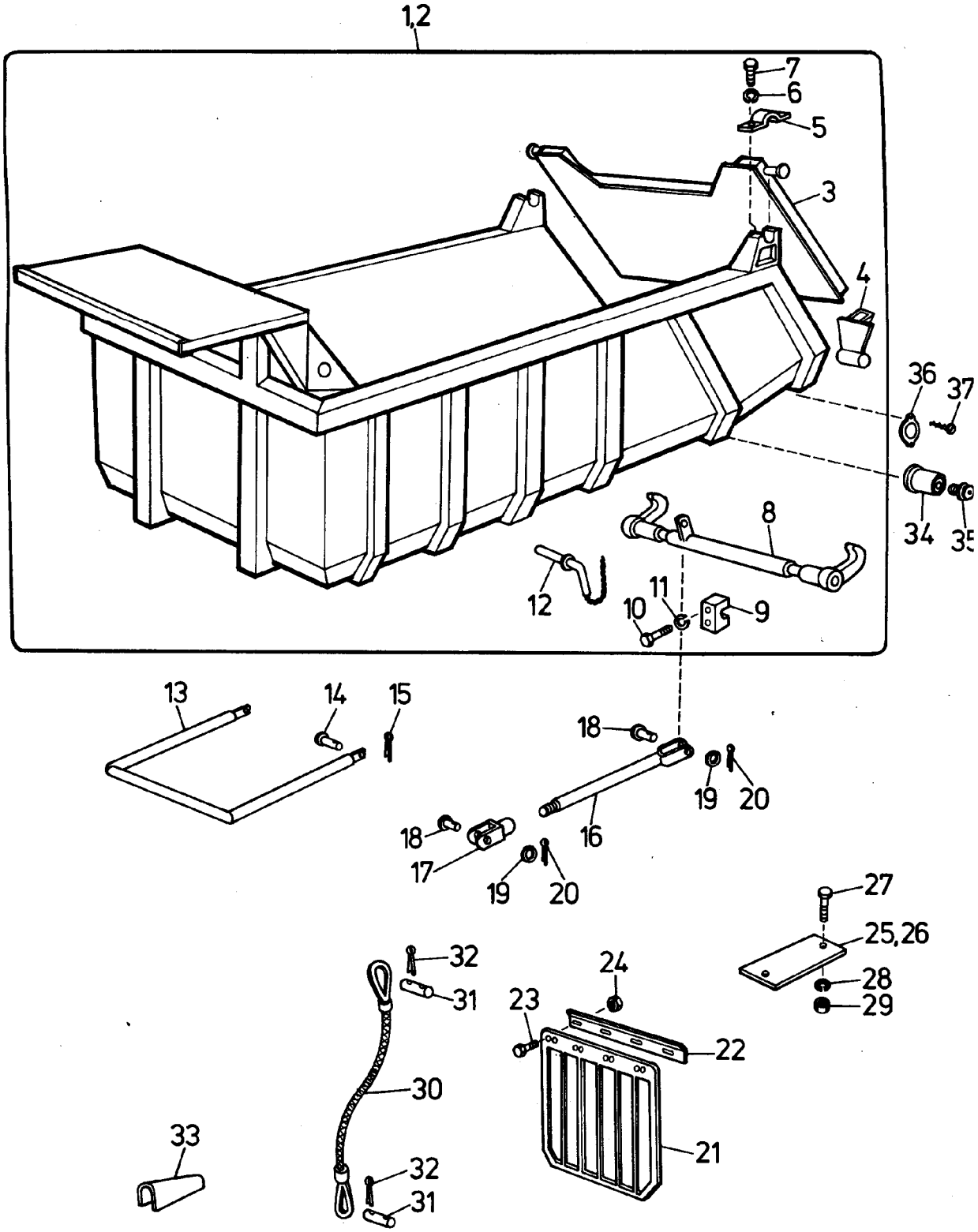
1,2
7
6
5
3
4
36
37
34
35
8
12
11
10
9
13
14
15
18
19
20
16
18
17
19
20
27
25,26
28
29
32
31
24
23
22
30
21
33
32
31

815-2-163

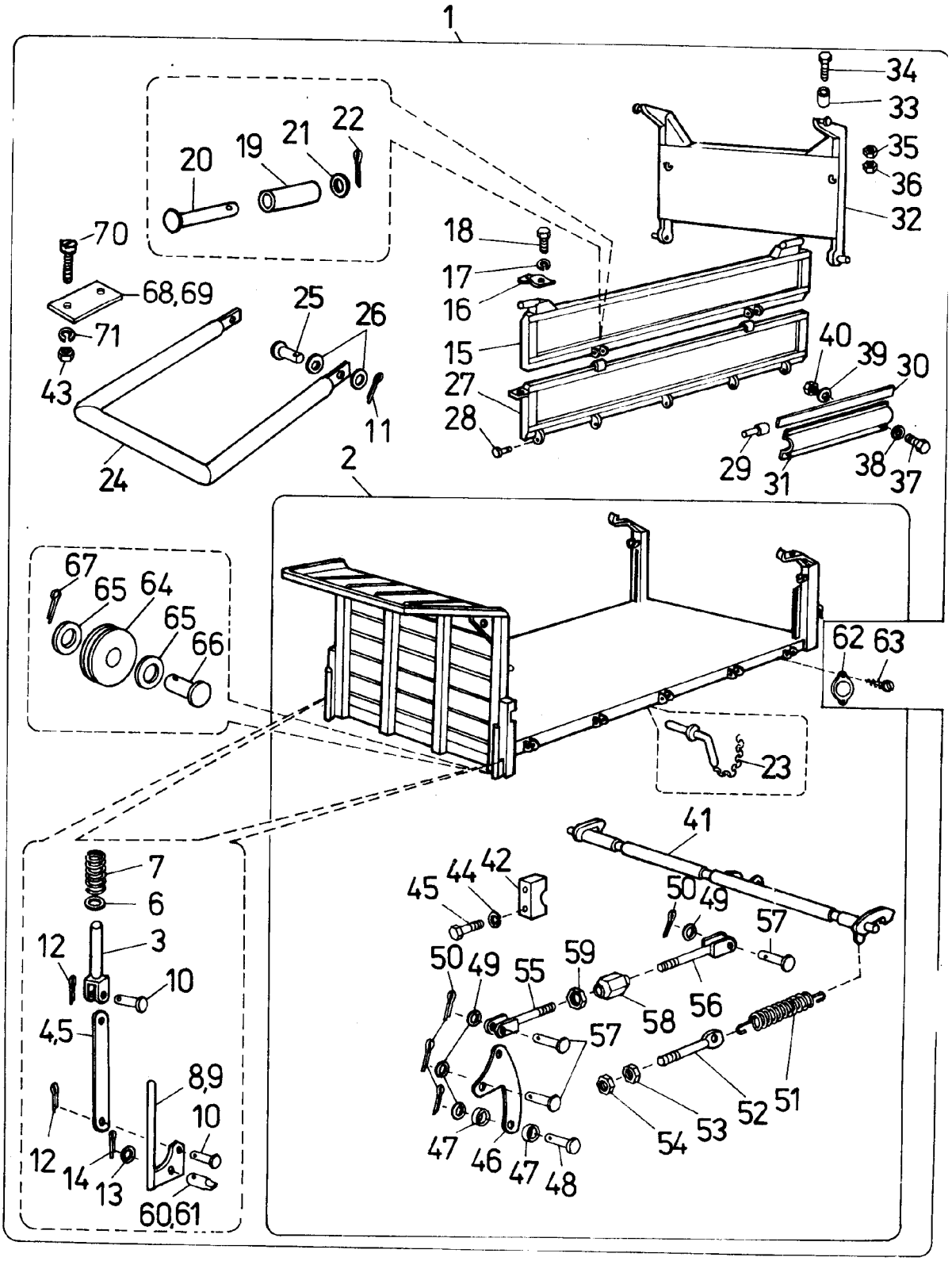
1
2
34
33
35
36
32
20
19
21
22
70
68,69
71
43
25
26
11
24
18
17
16
15
27
28
40
39
30
29
31
38
37
67
65
64
65
66
62
63
23
41
7
6
12
3
10
4,5
8,9
10
12
14
13
60,61
45
44
42
50
49
57
50
49
55
59
58
56
57
47
46
47
48
54
53
52
51

815-2-164

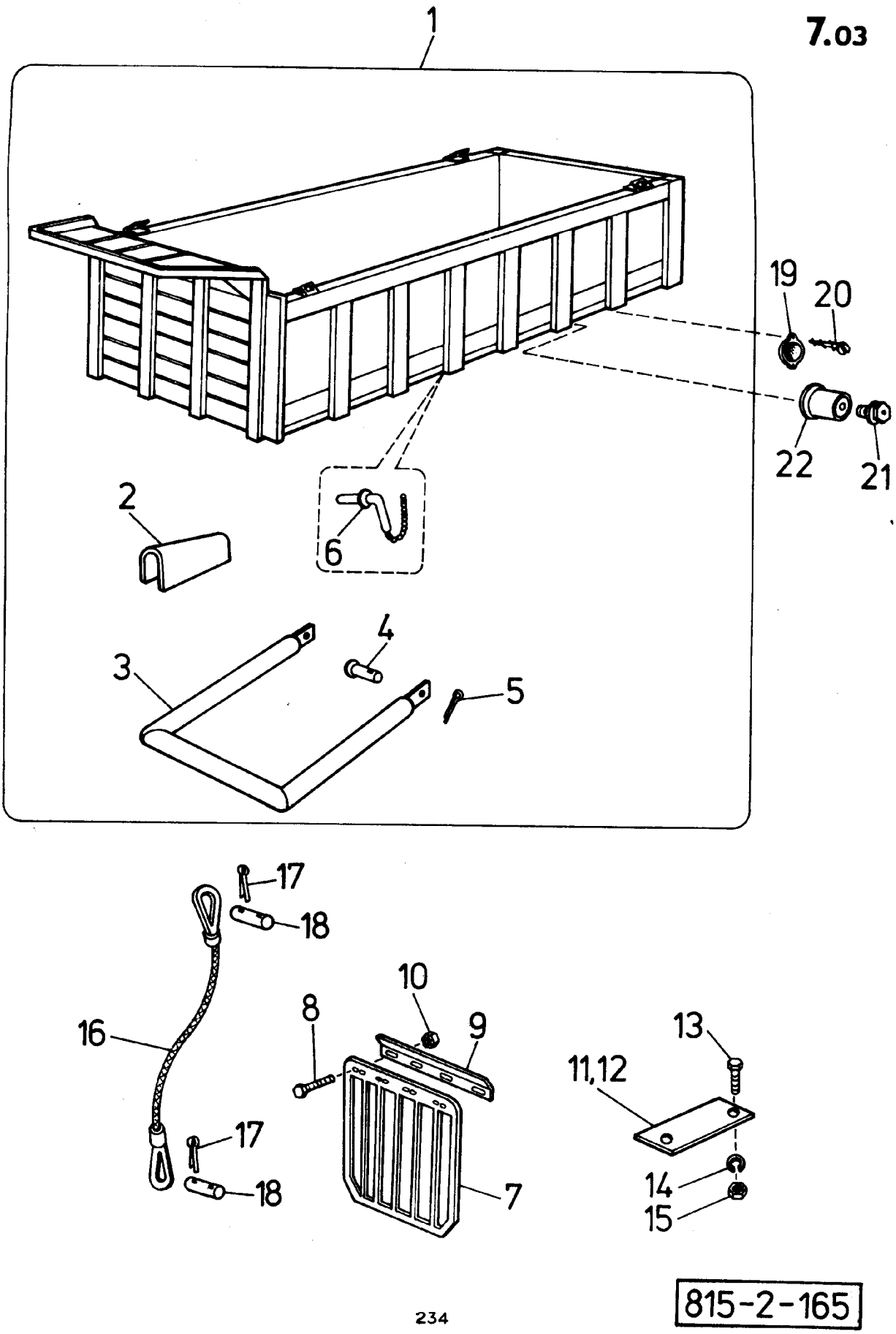

815-2-165

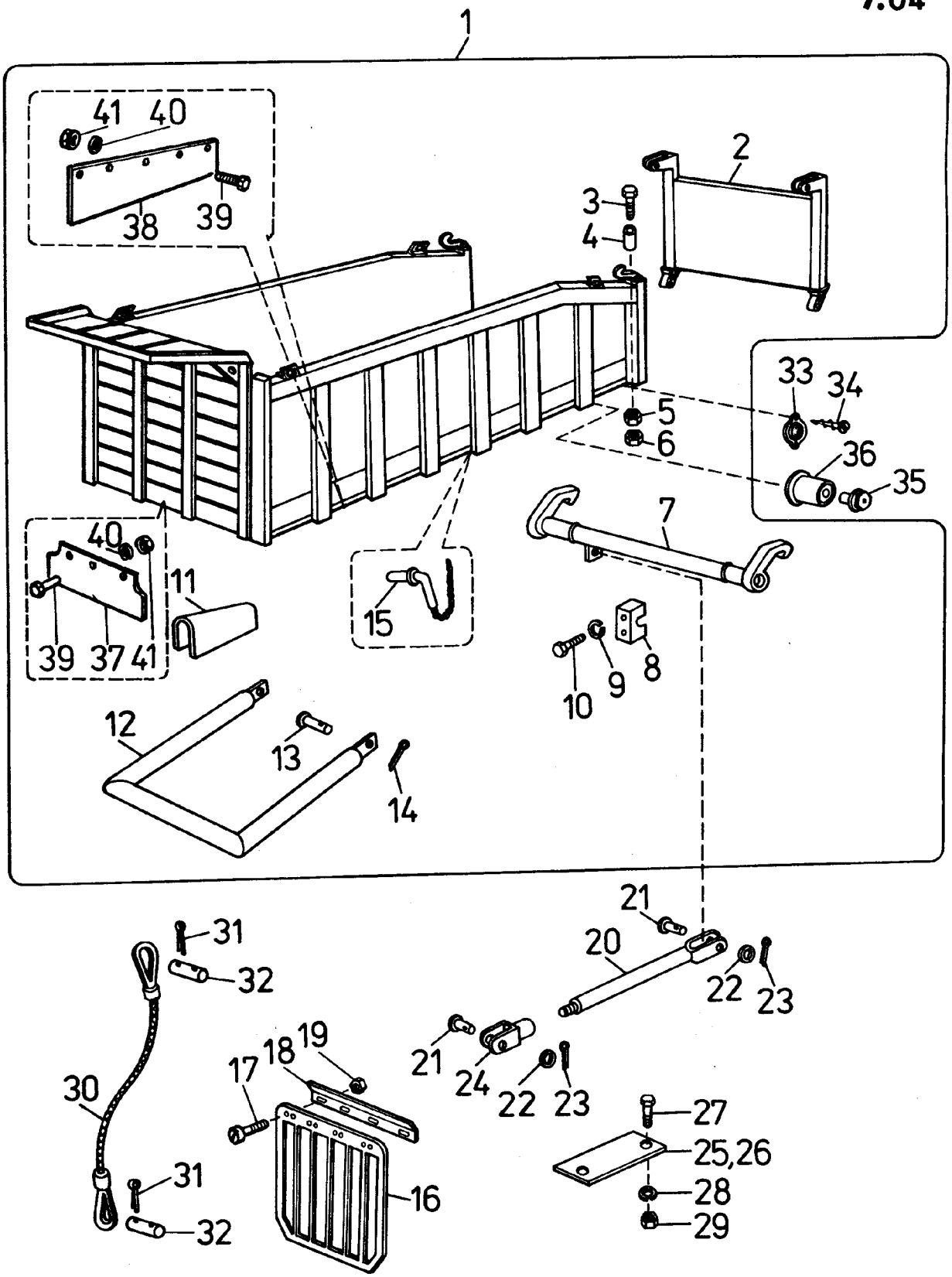
1
41
40
38
39
2
3
4
5
6
33
34
36
35
7
40
39
37
41
11
15
8
9
10
12
13
14
21
20
22
23
31
32
30
17
18
19
16
24
27
25,26
28
29

815-2-166

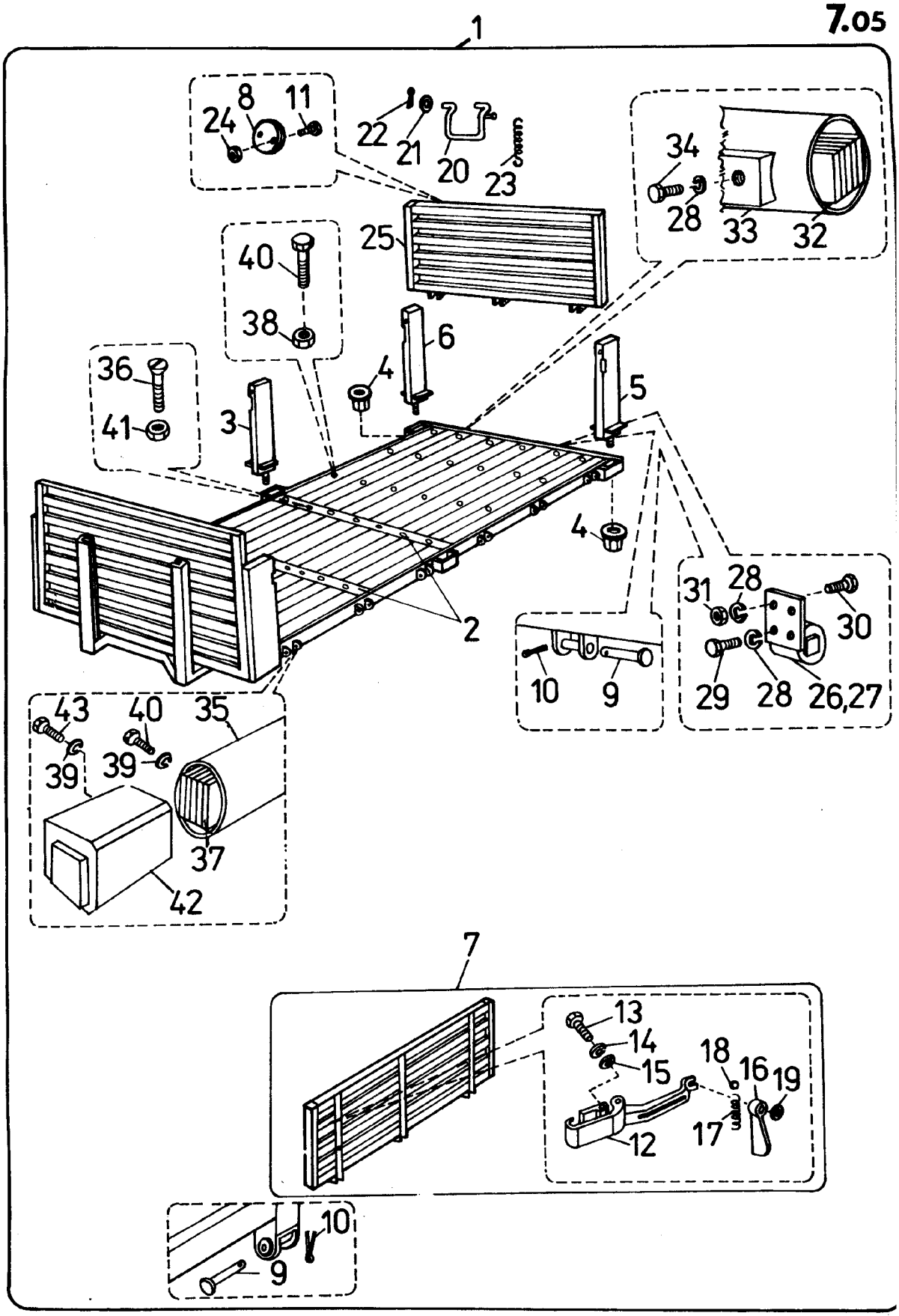
1
8
11
24
22
21
20
23
34
28
33
32
25
40
38
6
4
36
41
3
5
4
2
31
28
30
29
28
26,27
10
9
43
40
35
39
39
37
42
7
13
14
15
18
16
19
12
17
10
9

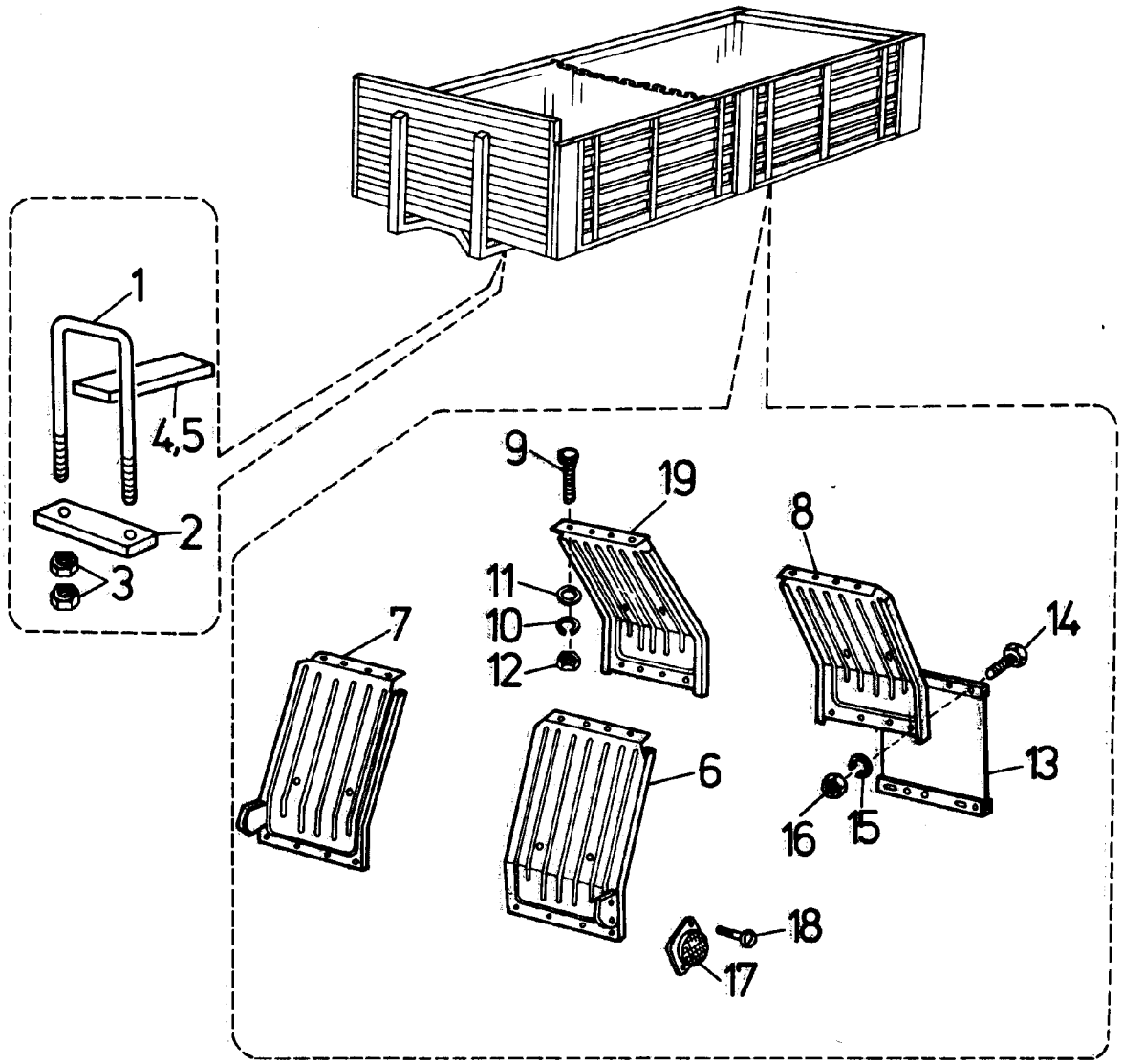

815-2-168

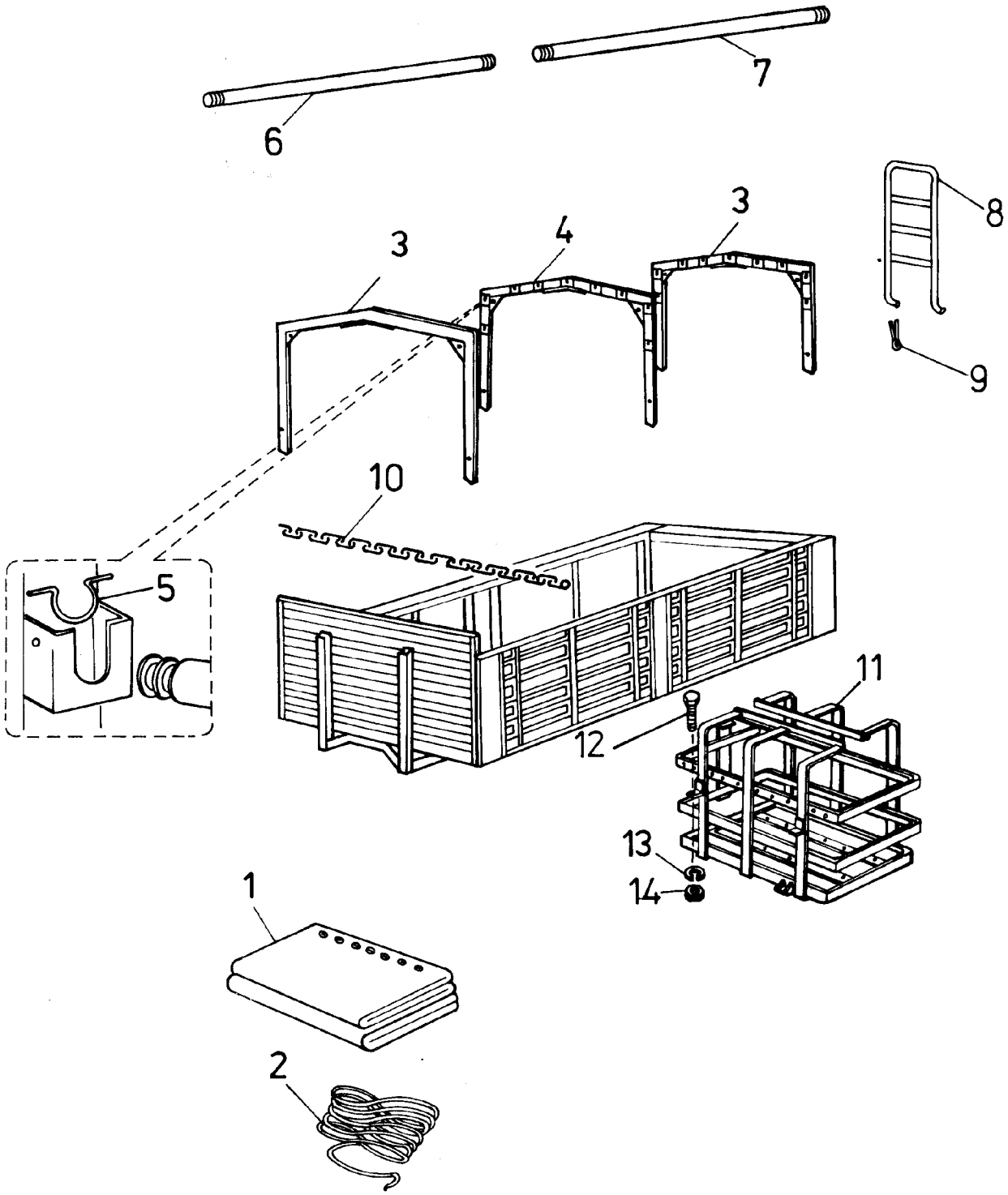

815-2-169

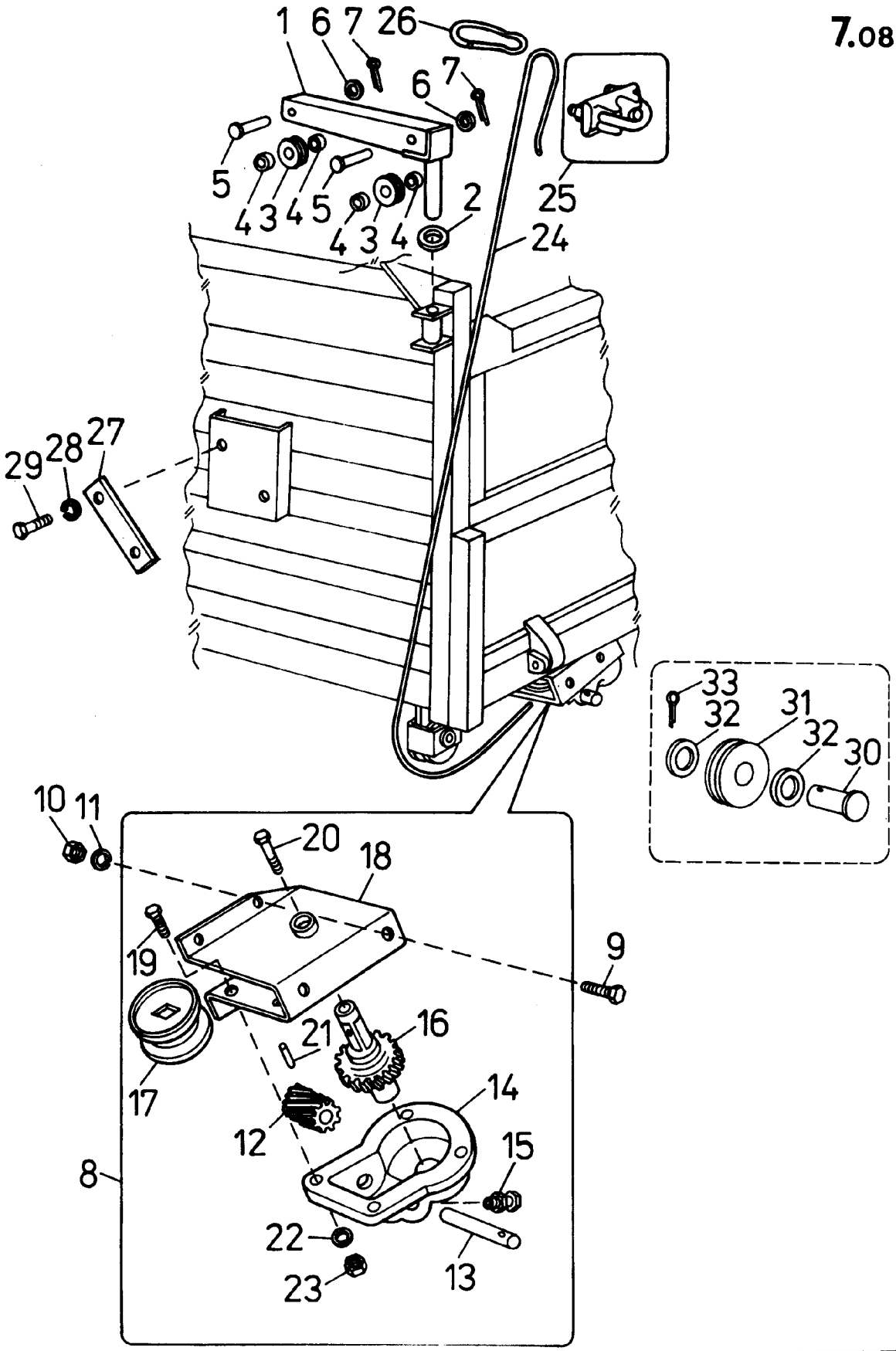
1
6
7
26
6
7
5
4
3
4
5
4
3
4
2
25
24
29
28
27
33
32
31
32
30
10
11
20
18
19
9
21
16
17
14
12
15
8
22
23
13

815-2-170